Burghouwt

KIERSTANDHOUDER NEMEF BUITENDRAAIEND 2829/9 CHROOM

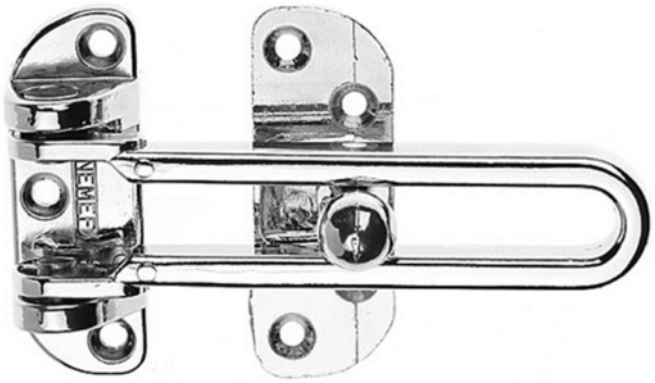

Bekijk in onze webshop

Kenmerken

Kenmerk	Omschrijving
Artikelnr.	320504
Afwerking	Verchroomd
Merk	NEMEF
Draairichting (DIN)	Buiten draaiend
Kleur	Chroom
Materiaal	Zamac
Afmeting	Hoogte 64 - breedte 110 mm
Model	Opbouw
Soort product	Kierstandhouder
Type	2829/9
Verpakt	Inclusief bevestigingsmateriaal

Omschrijving

Deze kierstandhouder is te gebruiken voor naar buiten draaiende ramen en deuren in de woning- en utiliteitsbouw