Burghouwt

DEURNAALD ALPROKON PREFAB UITV. 007 DD54 2450MM DIN RS CIL.BED. NEMEF 4923 SKG***

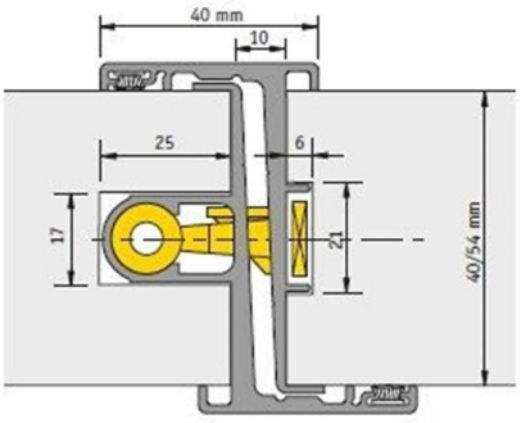

Bekijk in onze webshop

Kenmerken

Kenmerk	Omschrijving
Artikelnr.	315885
Merk	ALPROKON
Deurdikte	54 mm
Deurhoogte	Minimaal 2200 - maximaal 2450 mm
Draairichting loopdeur	DIN Rechts
Kleur	F1 Aluminium zilverkleurig
Materiaal	Aluminium
Slotsparing actieve deur	Nemef meerpuntssluiting 4923
Toepassing (binnen/buiten)	Binnen / buiten
Veiligheidsklasse (SKG)	SKG3***
Vergrendeling passieve deur	Schuifgrendel
Lengte	2450 mm
Ruimte tussen de deuren	10 mm
Soort product	Inbraakwerend deurnaaldprofiel
Type	007 - Standaard sleutelbediend
Krukhoogte	1050 mm

Omschrijving

De inbraakwerende deurnaald type 007 is een deur omsluitend

aluminium profielsysteem voor montage tussen dubbele houten aanslag

deuren. Bij dit systeem zorgen de dubbele flenzen voor de afsluiting van

de ruimte tussen de deuren.

Het actieve deurprofiel is voorzien van een geïntegreerde cilinderbediende meerpuntssluiting, het passieve deurprofiel is voorzien van bedieningsgrendels en sparingen ten behoeve van de dag- en nachtschoten.