BOVENPROFIEL ALPROKON ROOK-TOCHTWEREND 40X2400MM UITVOERING 3040

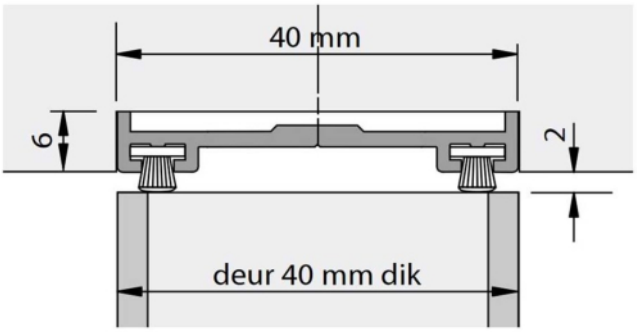

Bekijk in onze webshop

Kenmerken

Kenmerk	Omschrijving
Artikelnr.	315753
Merk	ALPROKON
Deurdikte	40 mm
Kleur	F1 Aluminium zilverkleurig
Lengte	2400 mm
Materiaal	Aluminium
Toepassing (binnen/buiten)	Binnen
Soort product	Tochtwerend bovendorpelprofiel
Type	3040

Omschrijving

Om een enkele of dubbele deur rook- en tochtwerend te maken wordt gebruik gemaakt van een aluminium profiel met borstelstrip.