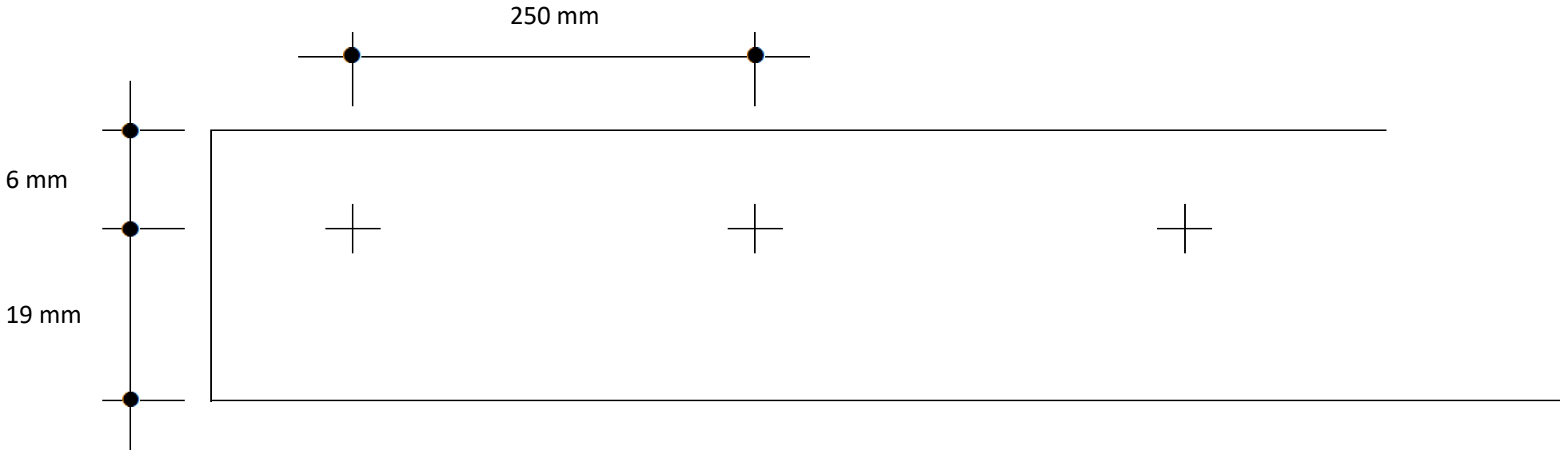

Platstafprofiel aluminium geannodiseerd, geboord en gesoevereind 25 x 2 mm.
Boren rond 3.5 mm - hart op hart 250 mm - 6 en 19 mm uit de kant.