DPSK020000

Handleiding
Manuel d'instructions
Operating manual
Instruktionsmanual
Bedienungsanleitung
Instruktionsmanual
Bruksanvisningen
Instrukcja obsługi
Használati útmutató
Manual de instrucciones
Manuale d'istruzioni



Nederlands	3
Français	11
English	19
Dansk	27
Deutsch	35
Svenska	43
Norsk	51
Polski	59
Magyar	67
Español	75
Italiano	83

CARAT

Nederlands 3

Specifiaties 3
Overzicht 4
Installatie 4
Oppervlakken 10
Hoeken slijpen 10

Français 11

Spécifications 11
Aperçu 12
Installation 12
Rectification plane 18
Rectification en 'L' 18

English 19

Specifications 19
Over view 20
Installation 20
Surface grinding 26
Corner grinding 26

Dansk 27

Specifikationer 27
Overblik 28
Installation 28
Overfladeslibning 34
Hjørneslibning 34

Deutsch 35

Spezifikationen 35
Überblick 36
Installation 36
Flachschleifen 42
Eckenschleifen 42

Svenska 43

Specifikationer 43
Översikt 44
Installation 44
Ytslipning 50
Hörnslipning 50

Norsk 51

Spesifikasjoner 51
Overblikk 52
Montering 52
Overflateskjæring 58
Hjørneskjæring 58

Polski 59

Dane techniczne 59
Rysunek poglądowy 60
Montaż 60
Szlifowanie powierzchni 66
Szlifowanie w narożnikach 66

Magyar 67

Műszaki adatok 67
Áttekintés 68
Felszerelés 68
Felületi csiszolás 74
Sarokcsiszolás 74

Español 75

Especificaciones 75
Vista general 76
Instalación 76
Desbaste de superficies 82
Desbaste de esquinas 82

Italiano 83

Specifiche 83
Panoramica 84
Installazione 84
Molatura superficiale 90
Molatura d'angolo 90

Carat Nederland B.V.
www.carat-tools.nl | www.carat-tools.com
www.carat-tools.be | www.carat-tools.dk

CARAT

DPSK020000 Stofafzuiger

WAARSCHUWING

- Gebruik de DPSK020000 NIET in combinatie met een haakse slijper waarop u deze NIET zoals beschreven in de gebruikershandleiding correct kunt bevestigen.
- De DPSK020000 is alleen geschikt voor gebruik bij het slijpen van beton en steen. Gebruik het apparaat NIET bij het slijpen van staal of andere materialen.
- Gebruik de DPSK020000 altijd in combinatie met een stofzuiger die geschikt is voor fijnstof.
- De DPSK020000 is alleen bedoeld voor gebruik met diamantkomslijpschijven van 100-125 mm. Gebruik het apparaat NIET in combinatie met schuurschijven.
- Controleer de DPSK020000 voor gebruik op beschadiging, scheuren of vervorming.
- Gebruik de DPSK020000 NIET als deze een scheur heeft, beschadigd is of verbogen is, omdat dit tot letsel kan leiden.
- Draag tijdens het werk een veiligheidsbril, een stofmasker, veiligheidsschoenen, gehoorbescherming en andere persoonlijke beschermingsmiddelen.
- Houd de DPSK020000 uit de buurt van benzine, oplosmiddelen, en paraffine.
- Zorg ervoor dat uw werkstuk stevig is vastgeklemd voordat u eraan gaat werken.

Uitleg over de pictogrammen:


Algemene waarschuwing.


Lees voor gebruik de gebruiksaanwijzingen.


Draag een veiligheidsbril.


Draag een veiligheidsbril.


Draag gehoorbescherming.


Draag werkhandschoenen.

Specificaties:

Typenummer	DPSK020000
Geschikt gereedschap	Diamantkomslijpschijf van Ø100~125 mm (h 21 mm)
Gewicht	470 g (apparaat samen met de adapter)
Bewerkbare materialen	Beton, steen
Geschikte haakse slijpers	Kleine haakse slijpers van 115-125 mm van Makita / BOSCH / Dewalt / Milwaukee / Metabo / HiKOKI / FLEX
* Gebaseerd op gegevens op het internet in januari 2022.	**NIET GESCHIKT**: Makita / BOSCH: type X-LOCK, Dewalt : typeD28137/ DCG405FN Milwaukee : typeAGV10-125EK, AG10-125EK, AG800-125EK

Overzicht

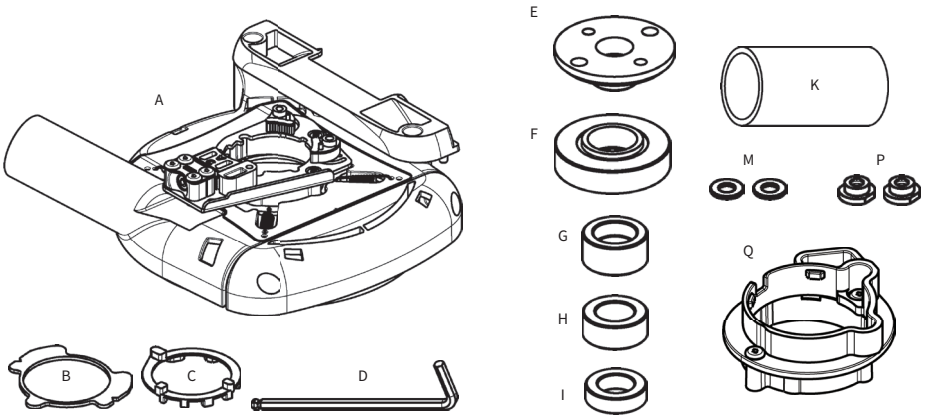

A	Apparaat	B	Basisplaat	C	Milwaukee-plaat	D	Sleutel
E	Borgmoer	F	Basisflens	G	Afstandhouder T12	H	Afstandhouder T10
I	Afstandhouder T7	K	Verbindingsstuk	M	Onderlegschijf	P	Haak
Q	Metabo adapter						

Installatie

1. Demonteer de beschermkap van de slijpmachine.

Lees de installatie-handleiding.

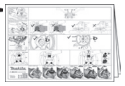

Bekijk de instructievideo via deze QR-code.

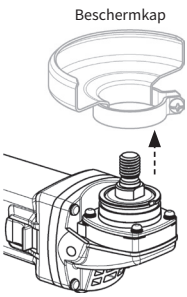

2 sets

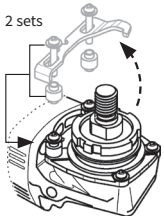

Makita 40V max type GA5050R

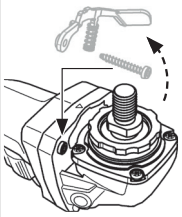

BOSCH

Type GWS18V-7

Alleen bij type DCG405P2 / 406N / 409NT / 416N

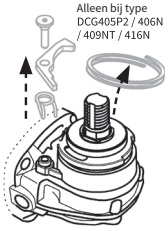

DEWALT

Type DWE4056 / 4057, DCG405P2 / 406N / 409NT / 416N

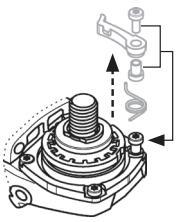

metabo

Type WPB18LTXBL125 / WB18LTXBL125 / WP18LTX125 / W18LTX125 / WEV1500-125 / WE1500-125

⚠ Bij de bovenstaande slijpmachine moet u de handgreep en bijbehorende onderdelen demonteren.

2. Bij sommige slijpmachines moet er een voorbereiding worden getroffen voor de bovenste klem en de onderste klem bij het apparaat [A].

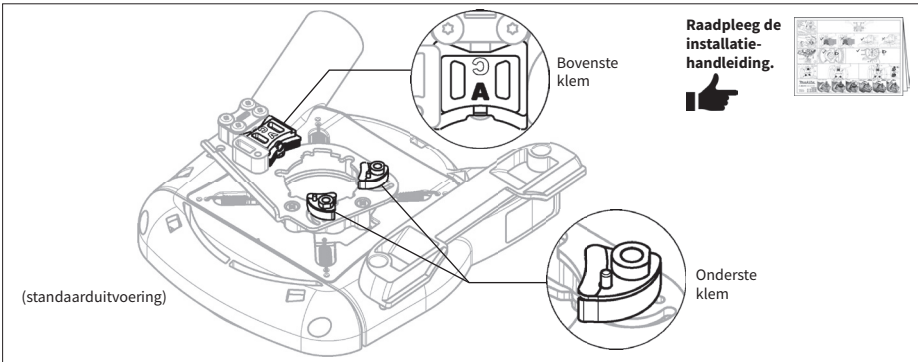

Makita 40V max Type GA5050R

FLEX Type L1400125

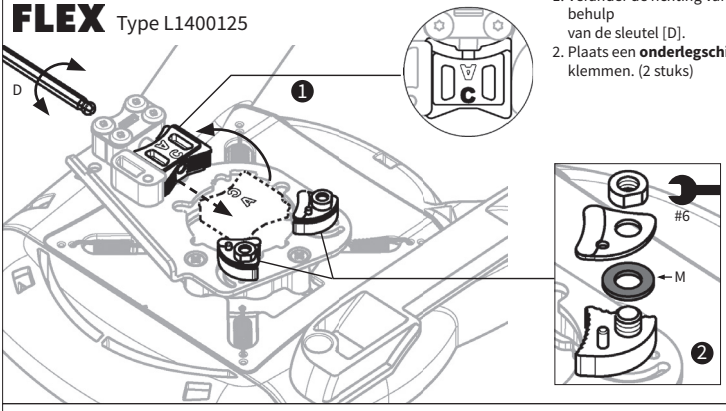

1. Verander de richting van de bovenste klem met behulp van de sleutel [D].
2. Plaats een **onderlegschijf [M]** in de onderste klemmen. (2 stuks)

FLEX Type L1506VR, L9-11 125, LE9-11 125, L12-11 125, L13-10 125-EC, LE14-7 125 INOX, L15-11 125, LE15-11 125, L3406VRG, LB17-11 125

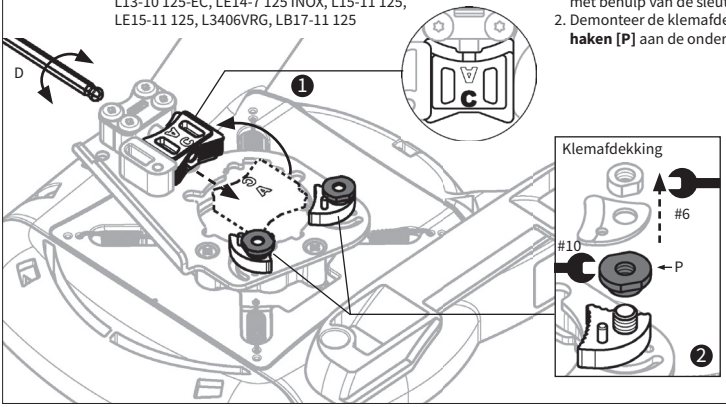

1. Verander de richting van de bovenste klem met behulp van de sleutel [D].
2. Demonteer de klemafdekking en bevestig de **haken [P]** aan de onderste klemmen. (2 stuks)

FLEX (OUDE type) type L3410FR, L3410VR

Milwaukee Type HD28AG-125, AGV17-125, AG8-125, AG9-125

1. Maak de 3 M4-bouten aan de achterzijde los en demonteer de adapter.
2. Maak de 5 M4-bouten van de adapter los en demonteer de bovenste klem.
3. Maak de M5-bout van de adapter los en demonteer de onderste klem. (2 stuks)
4. Zet de 3 M4-bouten weer vast zodat de adapter weer op de originele plaats zit.

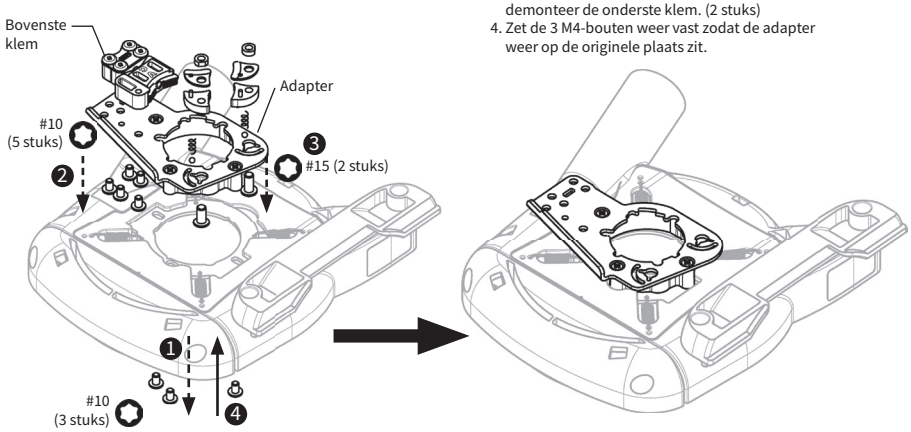

3. Draai de positie van de onderste klemmen om als maat D van het aandrijfhuis van de slijpmachine groter is dan 47 mm.

Voor een slijpmachine met D < 47 mm
(standaarduitvoering)

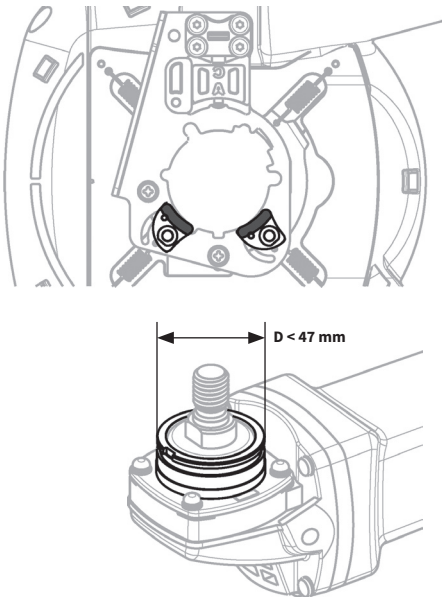

Voor een slijpmachine met D > 47 mm

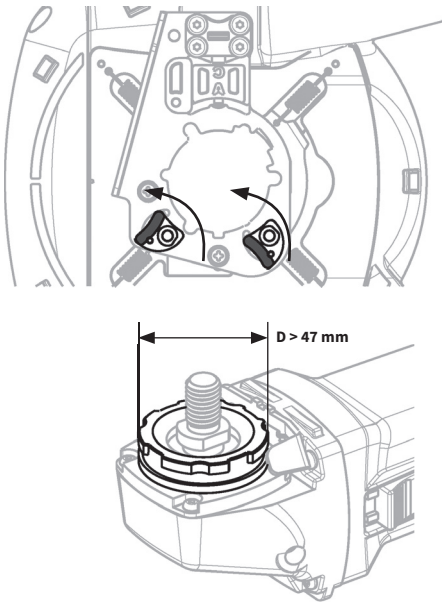

4. Plaats het apparaat [A] op het aandrijfhuis van de slijpmachine. Bij sommige slijpmachines moet u eerst een **Basisplaat [B]** of een **[C] Milwaukee-plaat** op het aandrijfhuis monteren.

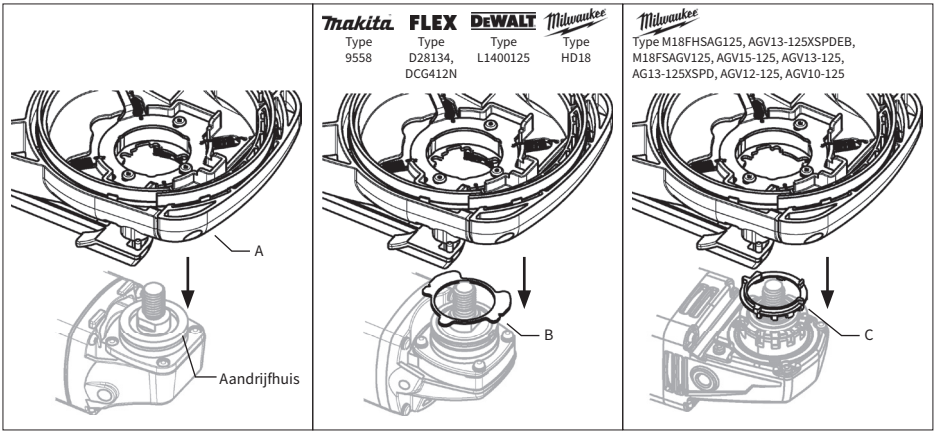

5. Lijn het midden van het apparaat [A] uit met de spil en druk het apparaat [A] vervolgens omhoog totdat het niet verder kan.

(Bij bepaalde slijpmachines kunt u de vorm van het pasvlak aanpassen)

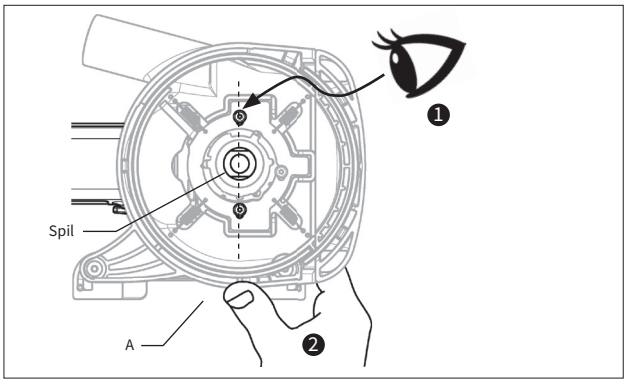

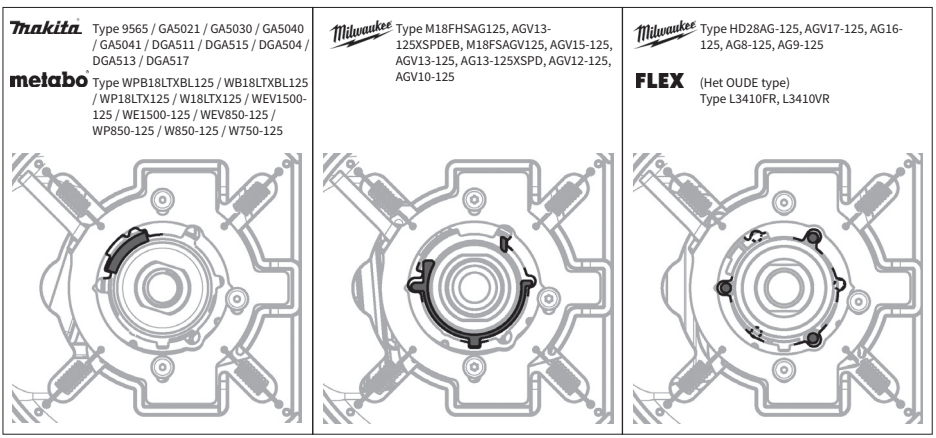

6. Houd de binnenste plaat van het apparaat [A] op zijn plek en draai de bout stevig vast met de sleutel [D].

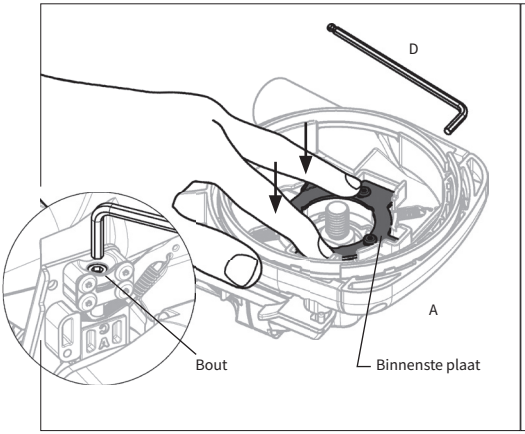

Bij sommige slijpmachines moet u de drie bouten vastzetten die oorspronkelijk waren bedoeld voor de bevestiging van de beschermkap.

Milwaukee Type HD28AG-125, AGV17-125, AG16-125, AG8-125, AG9-125

FLEX (Het OUDE type) Type L3410FR, L3410VR

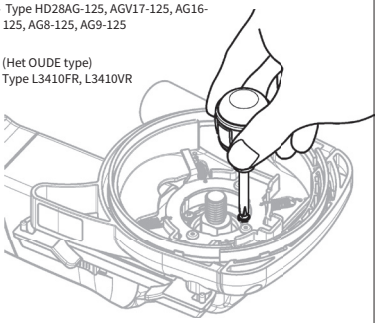

7. Plaats het afstandsstuk [G/H/I], de flens [F] en de komslijpschijf op de spil en draai de borgmoer aan met een sleutel.

* Gebruik het juiste afstandsstuk [G/H/I] om ervoor te zorgen dat de ruimte onder de komslijpschijf 1~5 mm blijft.

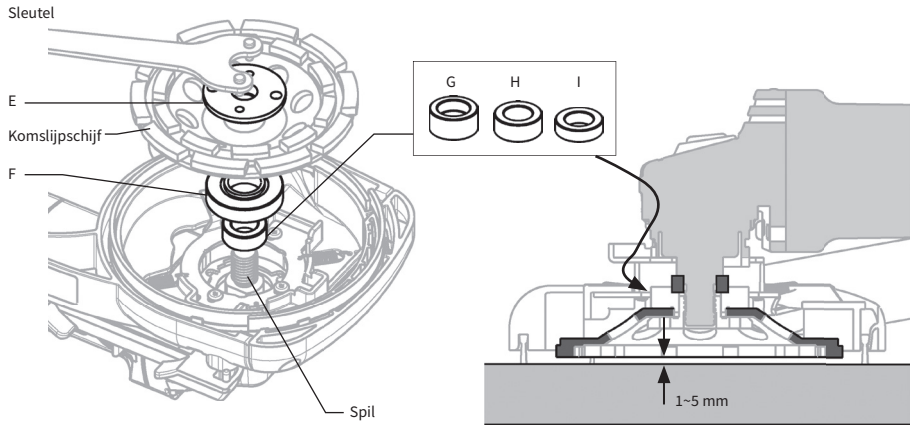

Raadpleeg de installatiehandleiding.

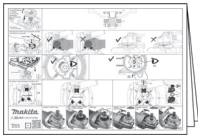

Als de flens niet gecentreerd is, kunt u de 3 M4-bouten aan de achterzijde losmaken en de positie van het apparaat [A] aanpassen.

* Zorg ervoor dat u de 3 bouten weer stevig aandraait na deze aanpassing.

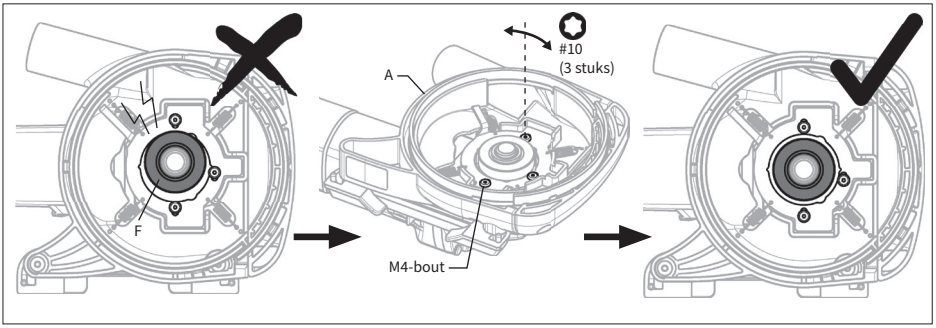

8. Houd het apparaat [A] vast en sluit de afzuigslang aan op het kanaal met behulp van het verbindingsstuk [K].

Houd de slijpmachine NIET vast bij het aansluiten van de afzuigslang.

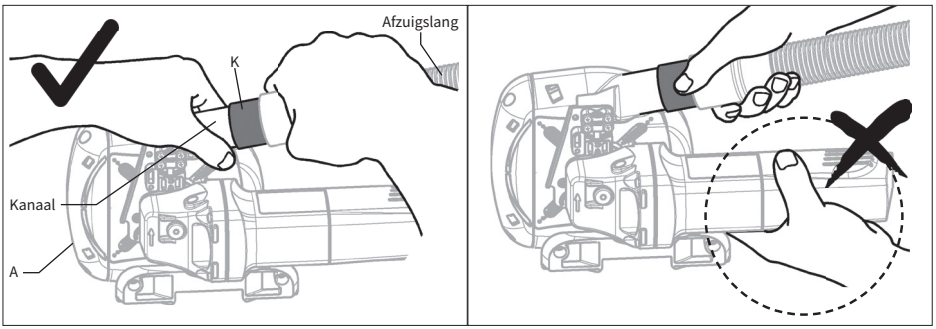

9. Monteer de handgreep aan de slijpmachine.

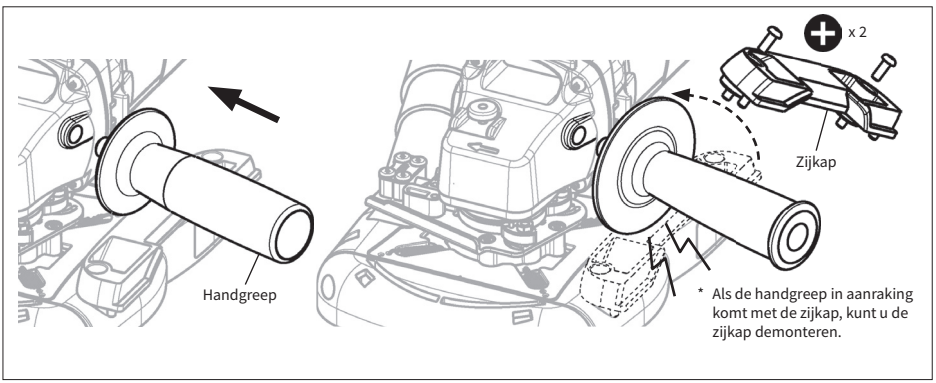

Oppervlakken

1. Houd de slijpmachine en de handgreep stevig vast.
2. Zet de afzuiging en de slijpmachine aan.
3. Plaats het apparaat [A] langzaam op het materiaal en beweeg de slijpmachine vervolgens langzaam in de slijprichting.

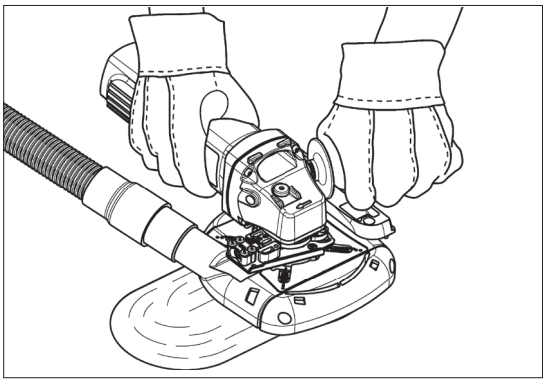

Hoeken slijpen

1. Demonteer de frontkap en de zijkap en verwissel hun positie.
2. Ga hierna verder met de aanwijzingen aan de linkerkant bij “OPPERVLAKKEN SLIJPEN”.

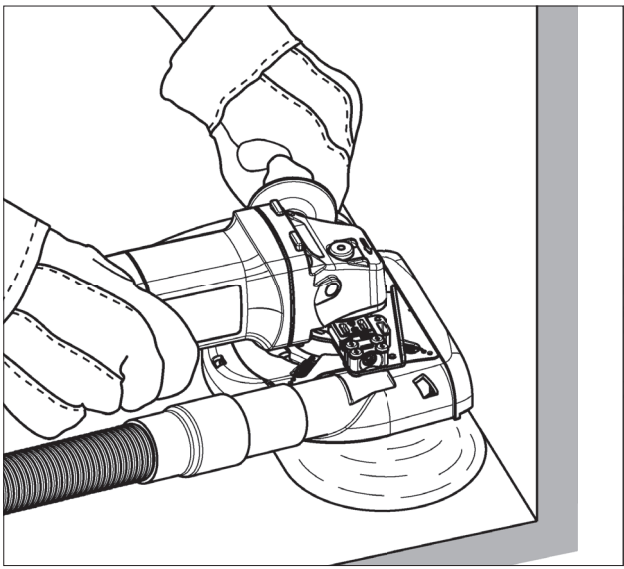

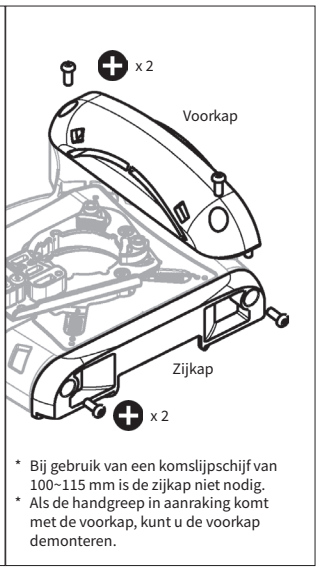

* Bij gebruik van een komslijpschijf van 100~115 mm is de zijkap niet nodig.
* Als de handgreep in aanraking komt met de voorkap, kunt u de voorkap demonteren.

Carat Nederland B.V.
www.carat-tools.nl | www.carat-tools.com
www.carat-tools.be | www.carat-tools.dk

DPSK020000 Extraction de poussière

AVERTISSEMENT

- NE PAS utiliser DPSK020000 avec meuleuse d'angle qui ne PEUT PAS être installée correctement selon les instructions dans le manuel.
- DPSK020000 sert uniquement pour meuler du béton et pierre. NE PAS utiliser pour meuler de l'acier ou d'autres matériaux.
- Le DPSK020000 doit être utilisé avec l'aspirateur adapté à la poussière de béton.
- Le DPSK020000 peut uniquement être utilisé avec meule diamantée de 100-125mm . NE PAS utiliser avec des meules abrasives.
- Avant utilisation, toujours vérifier le DPSK020000 pour s'assurer de l'absence de tout endommagement, fissures ou déformations.
- NE PAS utiliser le DPSK020000 s'il est fissuré, endommagé ou plié car cela pourrait entraîner des blessures.
- Utilisez les lunettes de protection, masque anti-poussière, chaussures de sécurité, protection auditive et autre équipement de protection au travail.
- Maintenez le DPSK020000 à l'écart de l'essence, des solvants et de la paraffine.
- Assurez-vous que la pièce à usiner est bien fixée avant de travailler.

Explication des symboles:


Généralités Avertissement.


Lisez les instructions d'utilisation avant utilisation.


Portez des lunettes de sécurité.


Portezune protection respiratoire.


Portez une protection auditive.


Portez des gants de protection.

Spécifications:

Model Code	DPSK020000
Outil approprié	Ø100~125mm (h21mm) Meule diamantée
Poids	470 g (Unité principale avec système d'adaptateur)
Matériel de travail	Béton, pierre
Meuleuses d'angle appropriées	Makita / BOSCH / Dewalt / Milwaukee / Metabo / HiKOKI / FLEX 115-125mm classe petite meuleuse d'angle.
* A base du web à partir de janv. 2022	**ne PEUT PAS être utilisé**: Makita / BOSCH: typo X-LOCK, Dewalt : typeD28137/ DCG405FN Milwaukee : typeAGV10-125EK, AG10-125EK, AG800-125EK

Aperçu

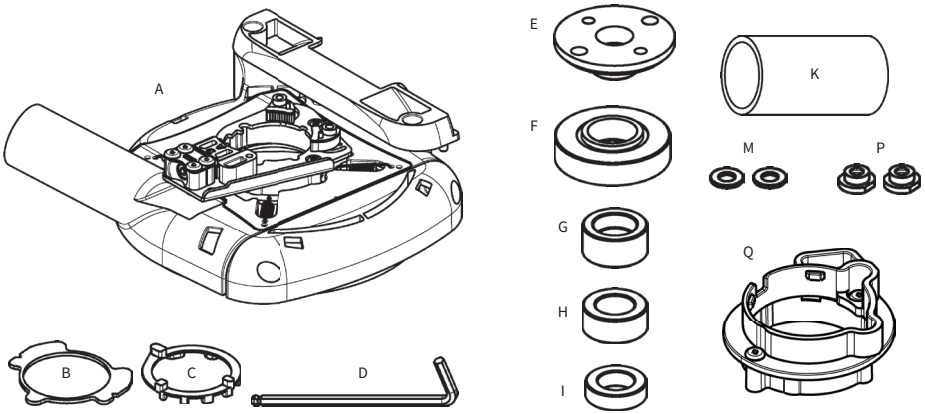

A	l'Unité principale	B	Plaque offset	C	Plaque Milwaukee	D	Clé
E	Contre-écrou	F	Bride de base	G	Séparateur T12	H	Séparateur T10
I	Séparateur T7	K	Joint	M	Rondelle	P	Crochet
Q	Metabo adaptateur						

Installation

1. Détachez le cache de la meuleuse.

Vérifiez le Manuel d'Installation.

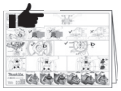

Regardez le vidéo d'instruction en utilisant ce code QR.

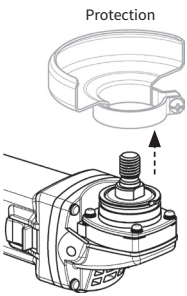

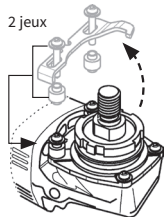

Makita 40V max GA5050R type

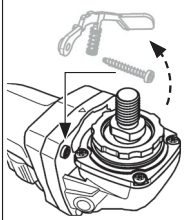

BOSCH

GWS18V-7 type

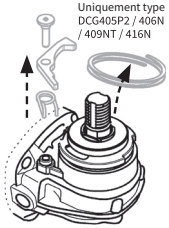

DEWALT

DWE4056 / 4057, DCG405P2 / 406N / 409NT / 416N type

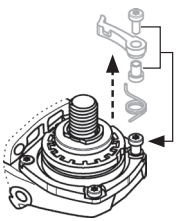

metabo

WPB18LTXBL125 / WB18LTXBL125 / WP18LTX125 / W18LTX125 / WEV1500-125 / WE1500-125 type

⚠ Pour les meuleuses ci-dessus, la poignée et composants associés doivent être démontés

2. Certaines Meuleuses doivent être préparées pour le support supérieur et le support inférieur à [A] l'Unité principale.

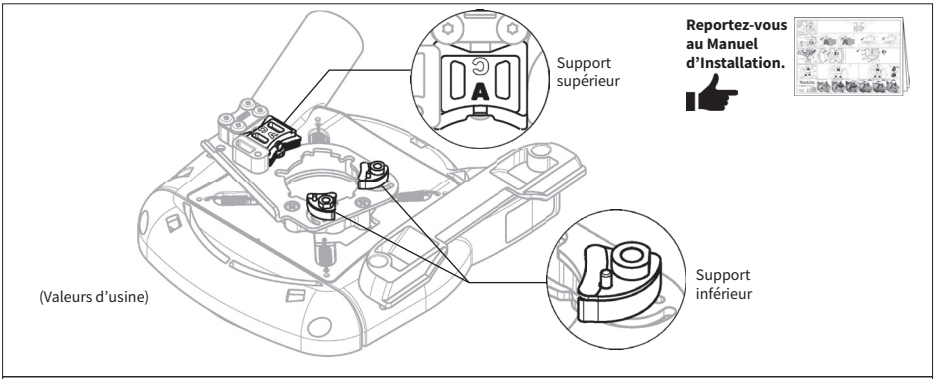

Makita 40V max GA5050R type

FLEX L1400125 type

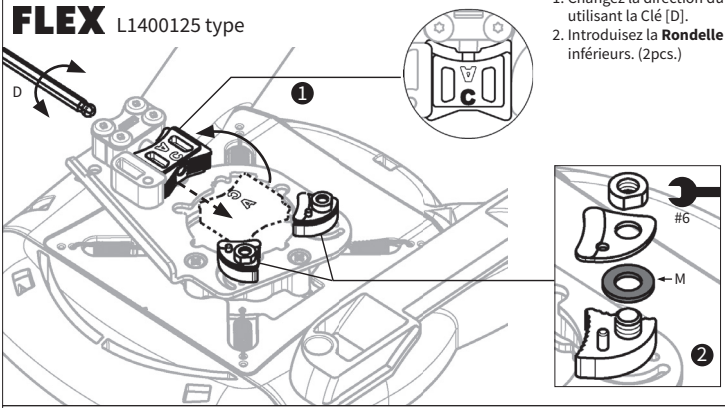

1. Changez la direction du Support Supérieur en utilisant la Clé [D].
2. Introduisez la **Rondelle [M]** dans les supports inférieurs. (2pcs.)

FLEX L1506VR, L9-11 125, LE9-11 125, L12-11 125, L13-10 125-EC, LE14-7 125 INOX, L15-11 125, LE15-11 125, L3406VRG, LB17-11 125 type

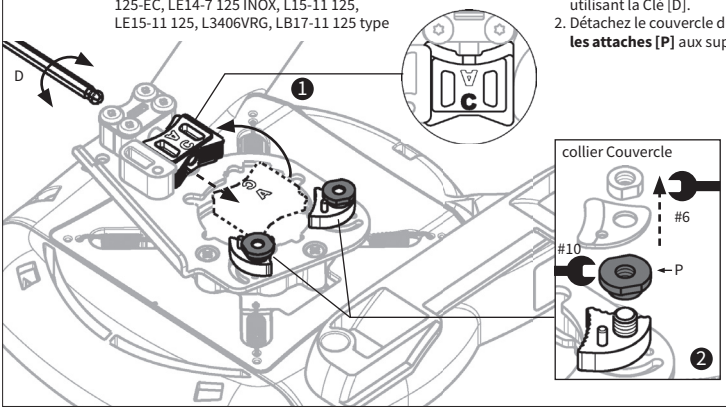

1. Changez la direction du Support Supérieur en utilisant la Clé [D].
2. Détachez le couvercle du support et fixez **les attaches [P]** aux supports inférieurs. (2pcs.)

FLEX (type ANCIEN) L3410FR, L3410VR type

Milwaukee HD28AG-125, AGV17-125, AG8-125, AG9-125 type

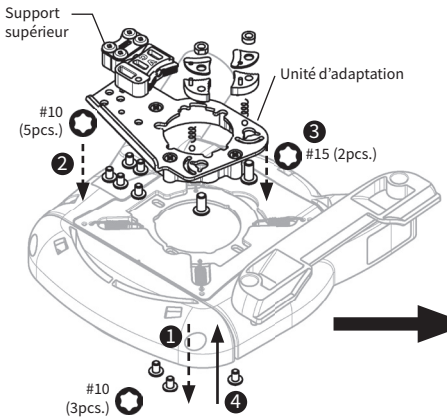

1. Desserrez les 3 boulons M4 à l'arrière et détachez l'unité d'adaptation.
2. Desserrez les 5 boulons M4 de l'unité d'adaptation et détachez le support supérieur.
3. Desserrez les boulons M5 de l'unité d'adaptation et détachez les supports inférieurs (2pcs).
4. Resserrez le boulon M4 x 3 pièces pour remettre l'Unité d'adaptation dans sa position d'origine.

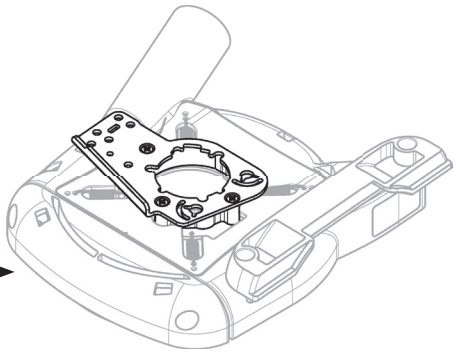

3. Changez la position des supports inférieurs lorsque la taille D du carter d'engranage de la Meuleuse est supérieure à 47 mm.

Pour D<47mm meuleuse
(Valeurs d'usine)

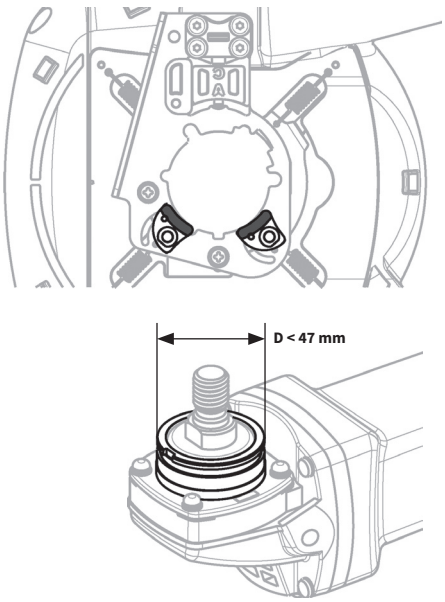

Pour D>47mm meuleuse

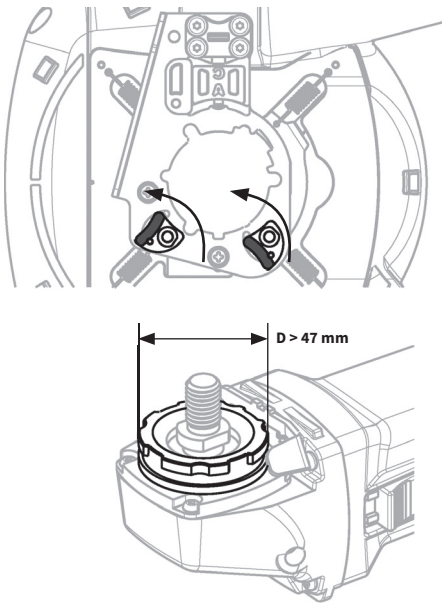

4. Placez [A] l'Unité principale sur le carter d'engrenage de la Meuleuse. Pour certaines Meuleuses, il faut d'abord placer la **[B] Plaque offset** ou la **[C] Plaque Milwaukee** sur le carter d'engrenage.

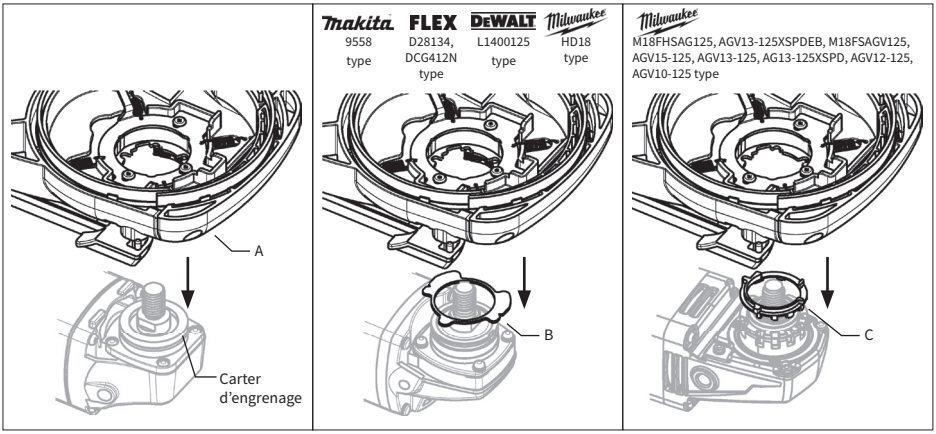

Makita 9558 type
FLEX D28134, DCG412N type
DeWALT L1400125 type
Milwaukee HD18 type
Milwaukee M18FHSAG125, AGV13-125XSPDEB, M18FSAGV125, AGV15-125, AGV13-125, AG13-125XSPD, AGV12-125, AGV10-125 type

5. Alignez le centre de [A] l'Unité principale et de la Broche, puis faites glisser [A] l'Unité principale vers le haut jusqu'à ce qu'elle s'arrête.

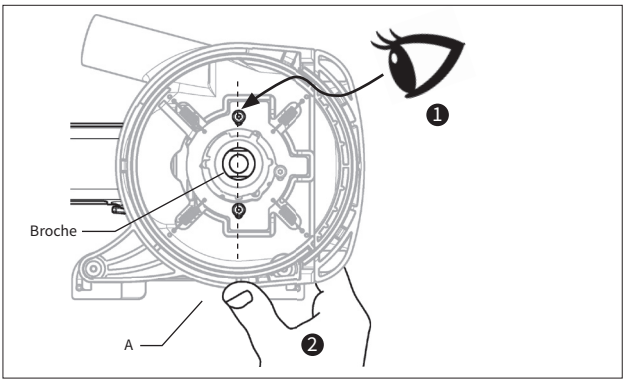

(Pour certaines Meuleuses, il suffit de faire correspondre les formes de la zone de mise en place)

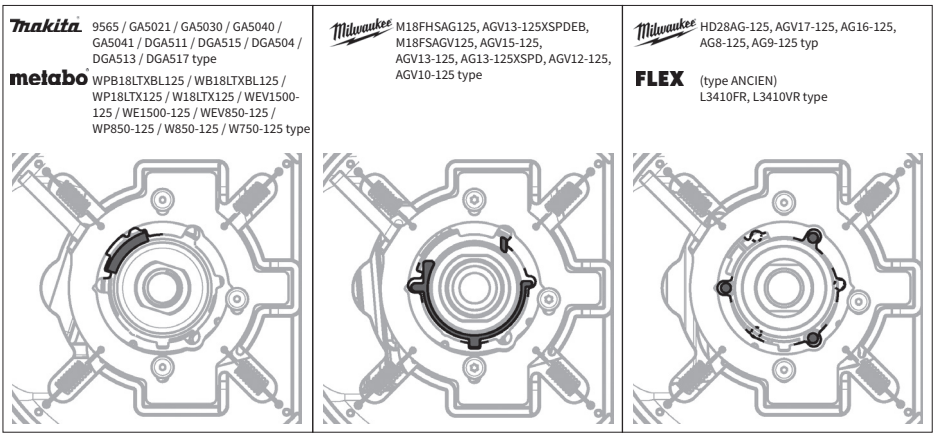

Makita 9565 / GA5021 / GA5030 / GA5040 / GA5041 / DGA511 / DGA515 / DGA504 / DGA513 / DGA517 type
metabo WPB18LTXBL125 / WB18LTXBL125 / WP18LTX125 / W18LTX125 / WEV1500-125 / WE1500-125 / WEV850-125 / WP850-125 / W850-125 / W750-125 type

Milwaukee M18FHSAG125, AGV13-125XSPDEB, M18FSAGV125, AGV15-125, AGV13-125, AG13-125XSPD, AGV12-125, AGV10-125 type

Milwaukee HD28AG-125, AGV17-125, AG16-125, AG8-125, AG9-125 typ
FLEX (type ANCIEN) L3410FR, L3410VR type

6. Tenez la plaque intérieure [A] à sa place dans l'unité principale et serrez bien le boulon à l'aide de [D] la Clé.

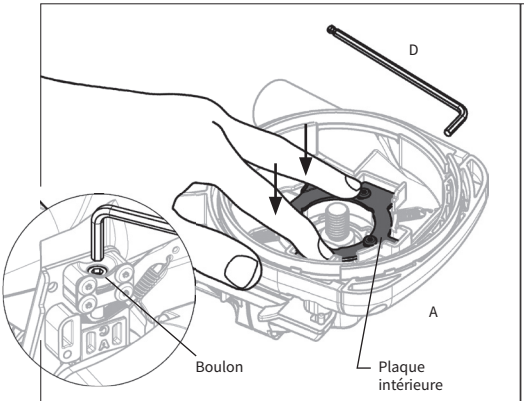

Pour certaines Meuleuses il faut serrer les 3 vis utilisées à l'origine pour la fixation du Cache.

Milwaukee HD28AG-125, AGV17-125, AG16-125, AG8-125, AG9-125 type

FLEX (type ANCIEN) L3410FR, L3410VR type

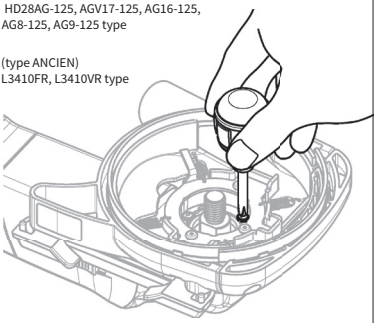

7. Placez le séparateur [G/H/I], la Bride [F], la meule sur l'axe puis serrez le Contre-Ecrou [E] avec la clé.

* Utilisez Séparateur [G/H/I] pour maintenir l'espace au fond 1~5mm au-dessous du Boisseau.

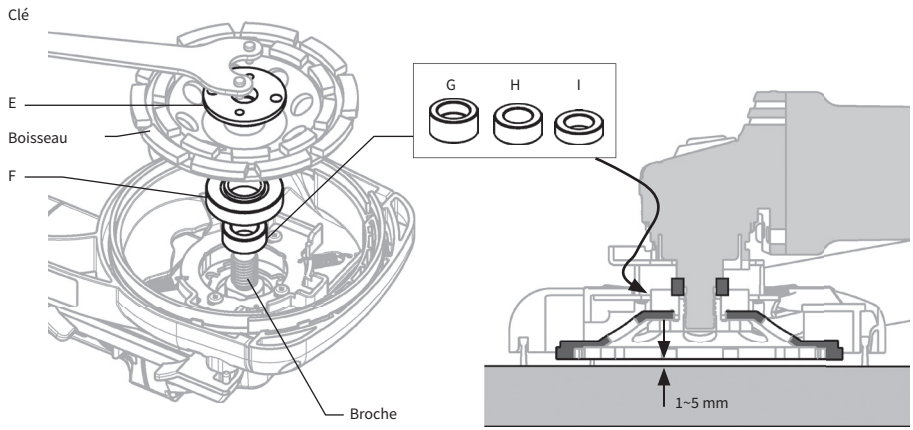

Reportez-vous au Manuel d'Installation.

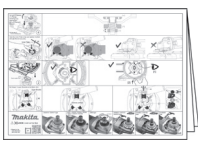

Si la [F] Bride est décentrée, desserrez les 3 écrous M4 à l'arrière et ajustez la position de [A] l'Unité principale.

* Resserrez bien les 3 vis après ajustage.

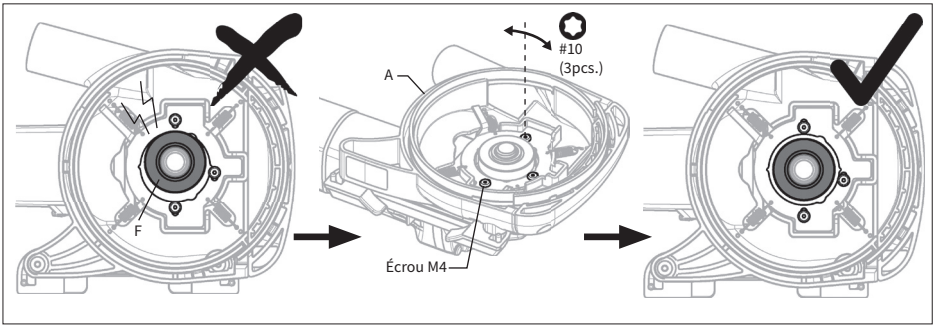

8. Tenez [A] l'Unité principale et raccordez le tuyau d'aspiration dans le Fourreau avec le joint [K].

Ne tenez PAS la Meuleuse lors du raccordement du tuyau d'aspiration.

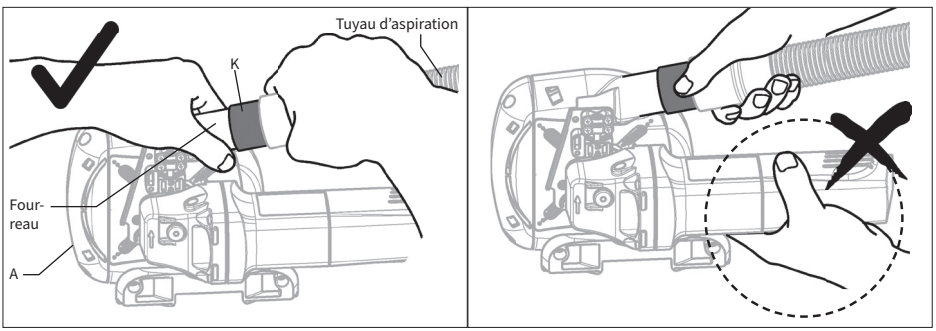

9. Fixez la poignée à la Meuleuse.

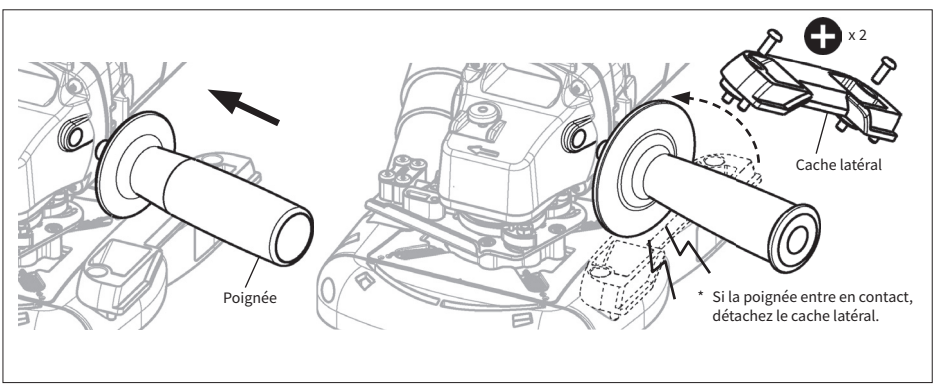

Rectification plane

1. Tenez solidement la meuleuse et la poignée.
2. Allumez l'interrupteur de l'aspirateur et de la meuleuse.
3. Mettez lentement [A] l'Unité principale sur le matériel puis déplacez la Meuleuse vers la direction de meulage.

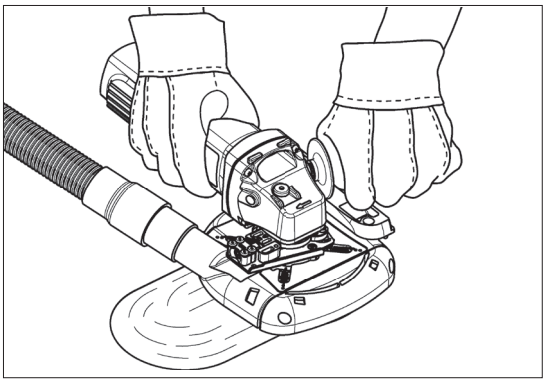

Rectification en 'L'

1. Détachez le Cache frontal et le Cache latéral, puis échangez leurs positions.
2. Ci-après, la même chose que "RECTIFICATION PLANE".

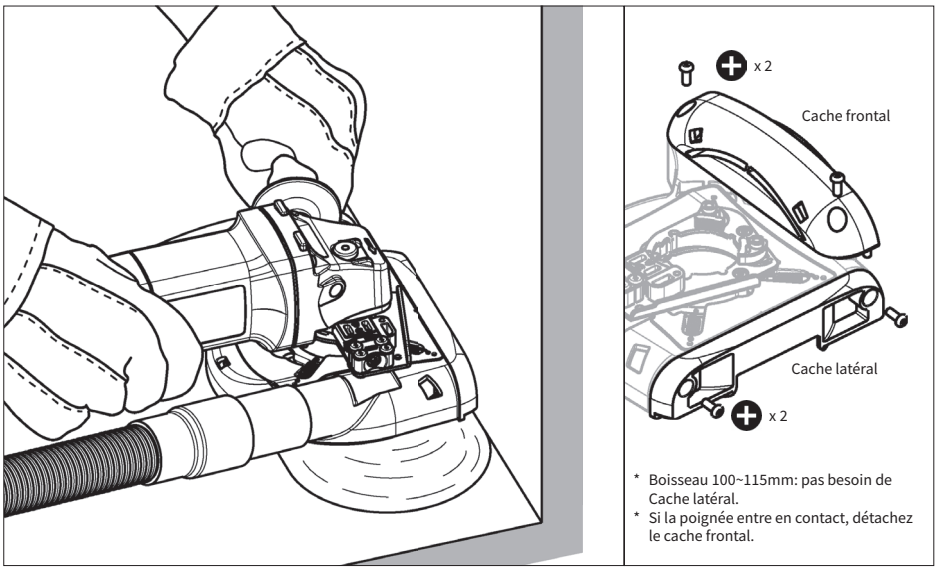

* Boisseau 100~115mm: pas besoin de Cache latéral.
* Si la poignée entre en contact, détachez le cache frontal.

Carat Nederland B.V.
www.carat-tools.nl | www.carat-tools.com
www.carat-tools.be | www.carat-tools.dk

DPSK020000 Dust extraction

WARNING

- DO NOT use DPSK020000 with the angle grinder which can NOT be fitted correctly as instructed in the manual.
- DPSK020000 is only for grinding concrete and block. DO NOT use for grinding steel or other materials.
- DPSK020000 must be used with the Vacuum suitable for the concrete dust.
- DPSK020000 is only for 100-125mm Diamond Grinding Cup Wheels. DO NOT use with abrasive wheels.
- Always check DPSK020000 for damage, cracks, or deformation before use.
- DO NOT use DPSK020000 if it is cracked, damaged or bent as this could lead to injury.
- Be sure to wear the protective goggles, dust mask, protective foot wear, earplugs and other protective equipment when working.
- Keep DPSK020000 away from gasoline, solvents, and paraffin.
- Ensure the work piece is securely clamped before working.

Explanation of the pictograms:


General Warning.


Read the operating instructions before use.


Wear eye protection.


Wear breathing protection.


Wear ear protection.


Wear protective gloves.

Specifications:

Model Code	DPSK020000
Suitable Tool	Ø100~125mm (h21mm) Diamond Grinding Cup Wheel
Weight	470g (Main Unit with adaptor system)
Work material	Concrete, Block
Suitable Angle Grinders	Makita / BOSCH / Dewalt / Milwaukee / Metabo / HiKOKI / FLEX 115-125mm class small angle grinder.
* Based on the web as of 2022 Jan.	**Can NOT be fitted.** Makita / BOSCH: X-LOCK type Dewalt : D28137/ DCG405FN type Milwaukee : AGV10-125EK, AG10-125EK, AG800-125EK type

Over view

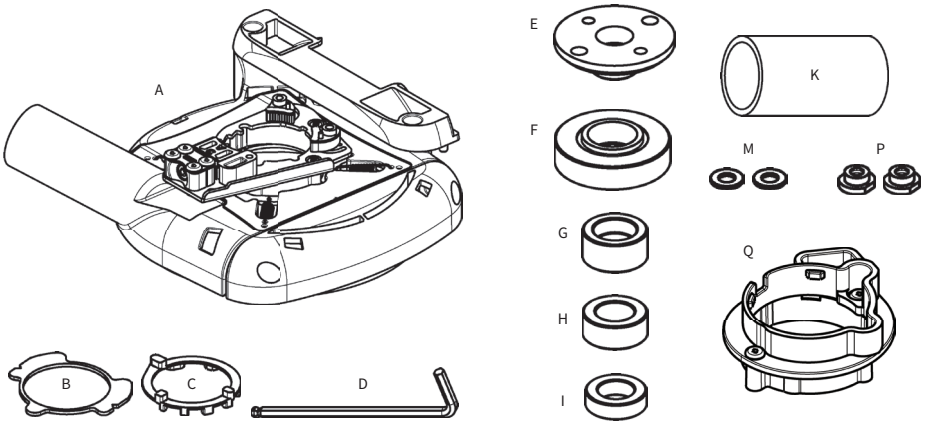

A	Main Unit	B	Offset Plate	C	Milwaukee Plate	D	Wrench
E	Lock Nut	F	Base Flange	G	Spacer T12	H	Spacer T10
I	Spacer T7	K	Joint	M	Washer	P	Hook
Q	Metabo adaptor						

Installation

1. Detach the Guard from the Grinder.

Check the Installation Guide.

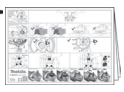

Check the instruction video at this QR code.

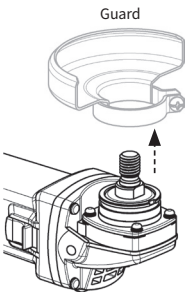

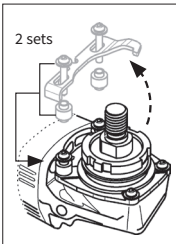

Makita 40V max GA5050R type

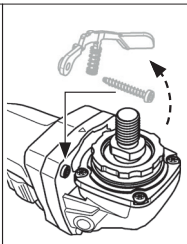

BOSCH

GWS18V-7 type

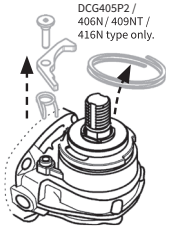

DEWALT

DWE4056 / 4057, DCG405P2 / 406N / 409NT / 416N type

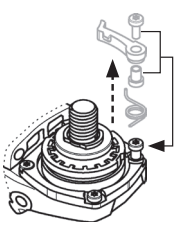

metabo

WPB18LTXBL125 / WB18LTXBL125 / WP18LTX125 / W18LTX125 / WEV1500-125 / WE1500-125 type

⚠ Above Grinder needs its lever and related components detached.

2. Some Grinders need preparation for Upper Bracket and Lower Bracket at [A] Main Unit.

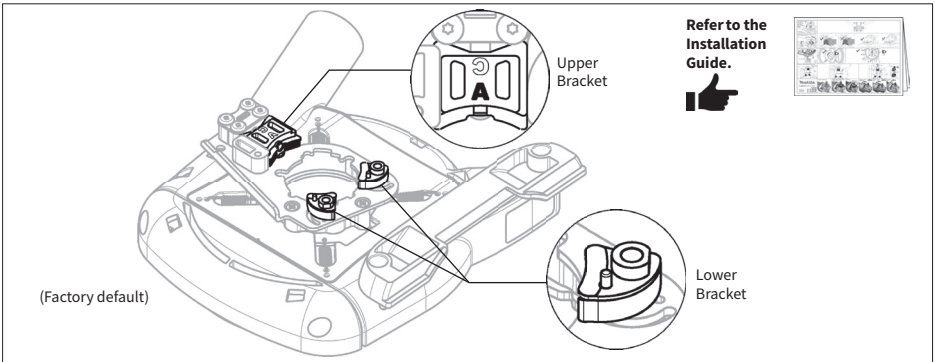

Makita 40V max GA5050R type

FLEX L1400 125 type

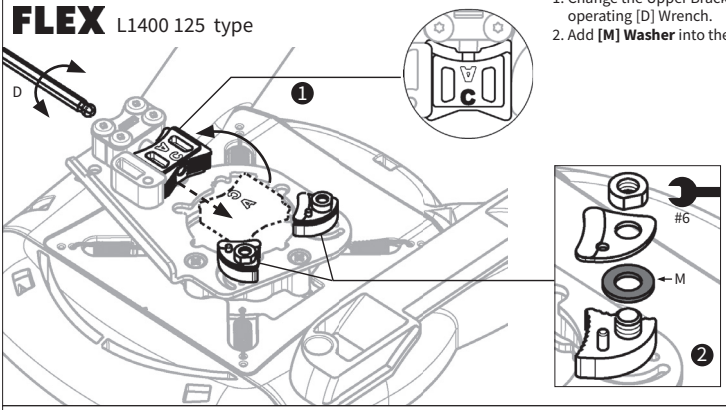

1. Change the Upper Bracket direction by operating [D] Wrench.
2. Add **[M] Washer** into the Lower Brackets. (2pcs.)

FLEX L1506VR, L9-11 125, LE9-11 125, L12-11 125, L13-10 125-EC, LE14-7 125 INOX, L15-11 125, LE15-11 125, L3406VRG, LB17-11 125 type

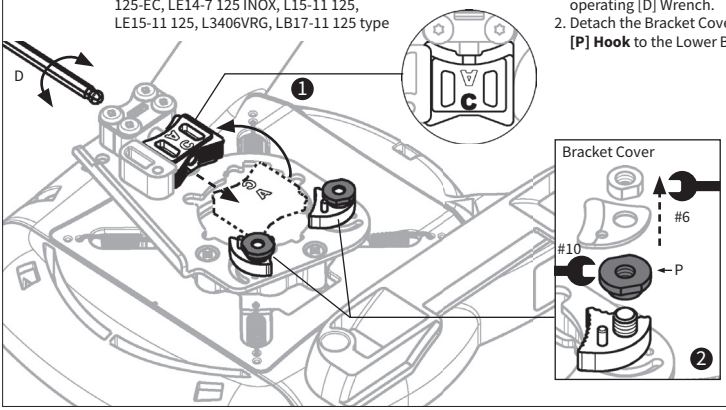

1. Change the Upper Bracket direction by operating [D] Wrench.
2. Detach the Bracket Cover and attach **[P] Hook** to the Lower Brackets. (2pcs.)

FLEX (OLD type) L3410FR, L3410VR type

Milwaukee HD28AG-125, AGV17-125, AG8-125, AG9-125 type

1. Loosen M4 Bolt x 3pcs. at back side and detach the Adapting Unit.
2. Loosen M4 Bolt x 5pcs. at Adapting Unit and detach the Upper Bracket unit.
3. Loosen M5 Bolt at Adapting Unit and detach the Lower Bracket. (2pls.)
4. Re-tighten M4 Bolt x 3pcs. to return the Adapting Unit to its original position.

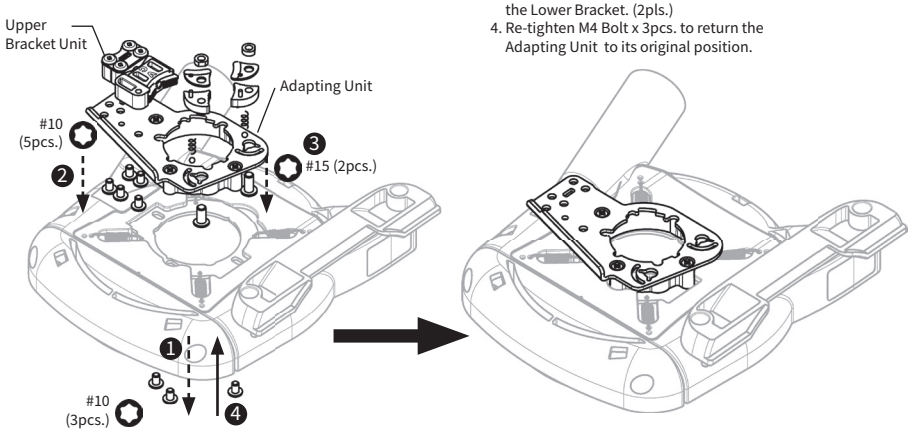

3. Switch the Lower Brackets position when the gearcase size D of the Grinder is larger than 47mm.

For D<47mm grinder
(Factory default)

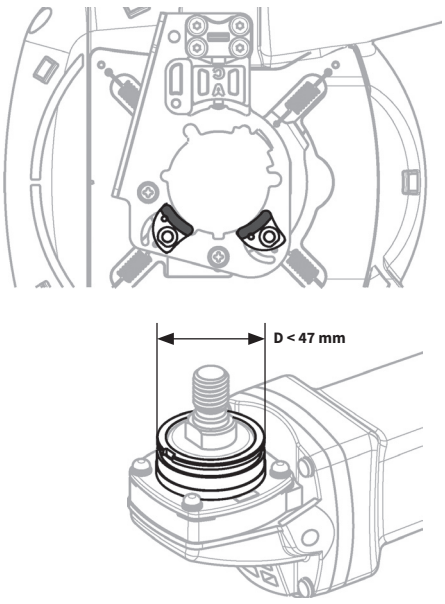

For D>47mm grinder

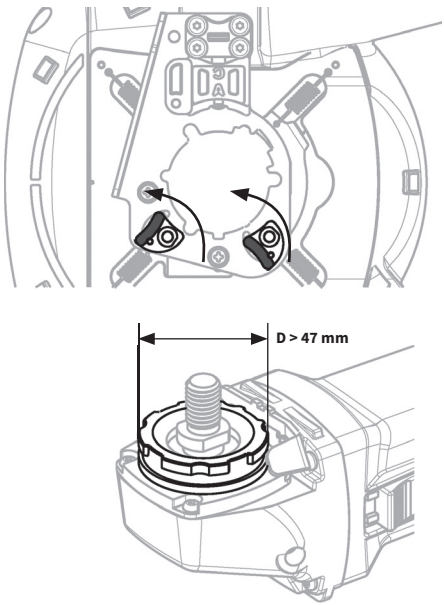

4. Place [A] Main Unit on gearcase of the Grinder. Some Grinders need **[B] Offset Plate** or **[C] Milwaukee Plate** preset on its gearcase.

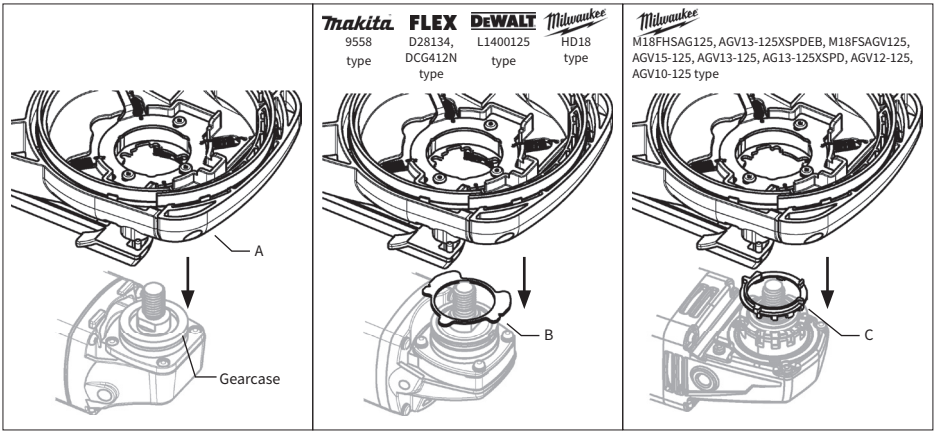

5. Align the center of [A] Main Unit and Spindle, then push [A] Main Unit upward until it stops.

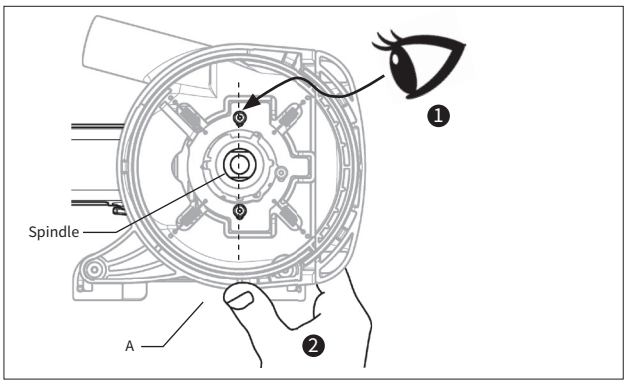

(For some Grinders, just match the shapes of the fitting area)

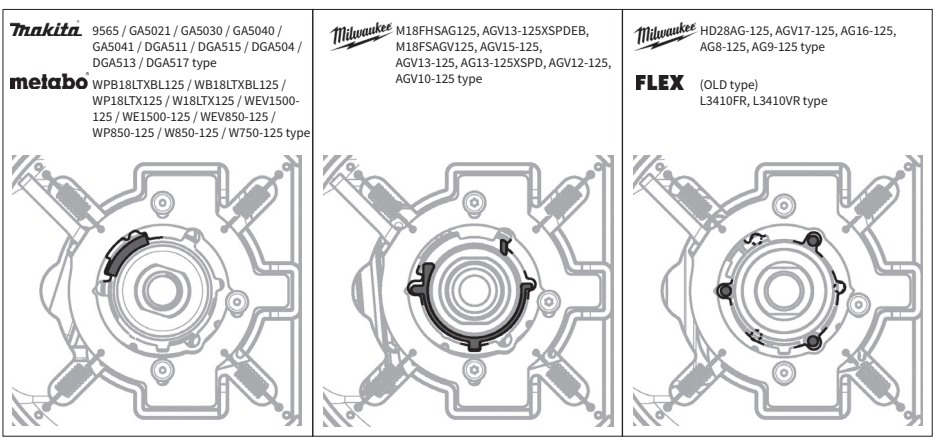

6. Hold the Inner Plate at [A] Main Unit and tighten the Bolt with [D] Wrench securely.

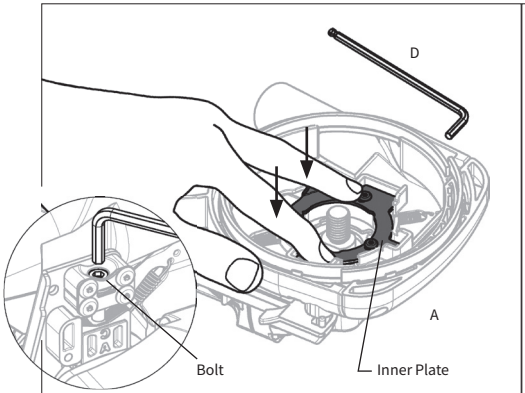

For some Grinders, tighten 3 screws originally used for fixing the Guard.

Milwaukee HD28AG-125, AGV17-125, AG16-125, AG8-125, AG9-125 type

FLEX (OLD type) L3410FR, L3410VR type

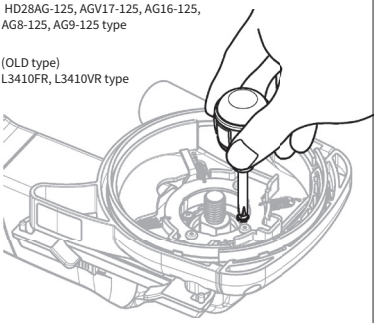

7. Set [G/H/I] Spacer, [F] Flange, Cup Wheel into the spindle then tighten [E] Lock Nut by Wrench.

* Use proper Spacer [G/H/I] to keep the bottom space 1~5mm under the Cup Wheel.

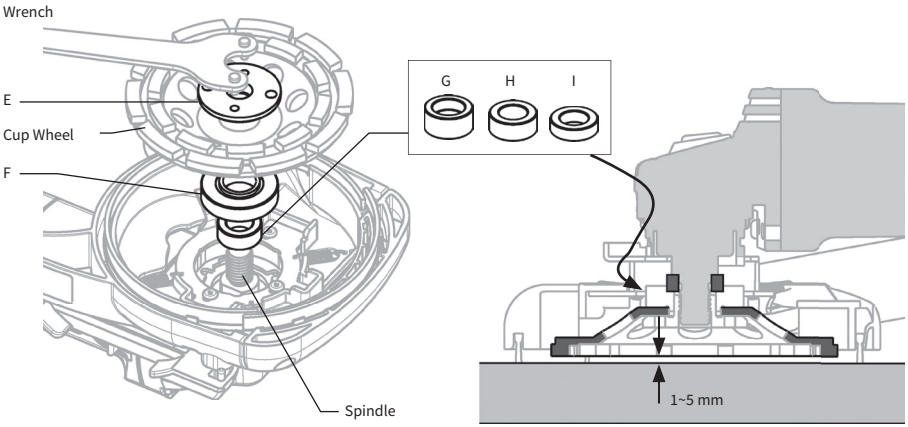

Refer to the Installation Guide.

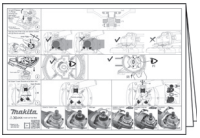

If [F] Flange is off center, loosen M4 Bolt x 3pcs. at back side and adjust the position of [A] Main Unit.

* Re-tighten 3 screws securely after adjustment.

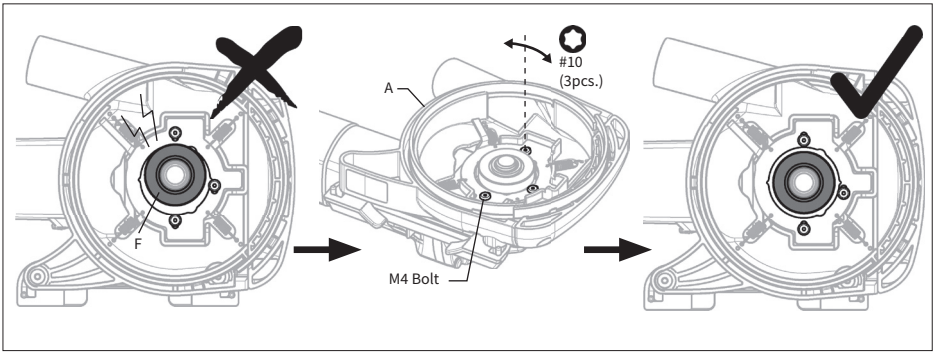

8. Hold [A] Main Unit and connect the Vacuum Hose into the Duct with [K] Joint.

Do NOT hold the Grinder when connecting the Vacuum Hose.

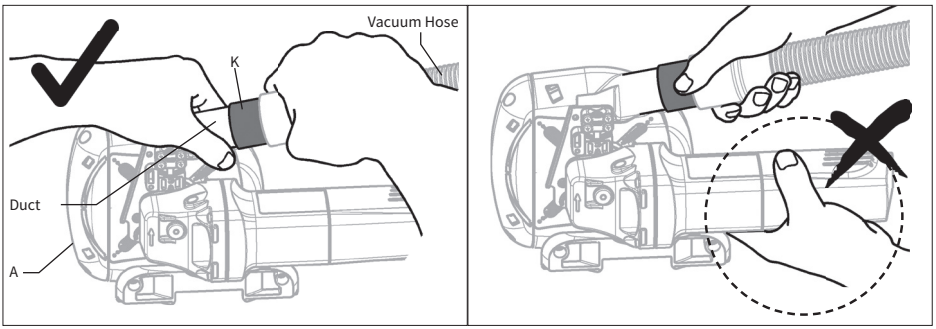

9. Attach the Handle to the Grinder.

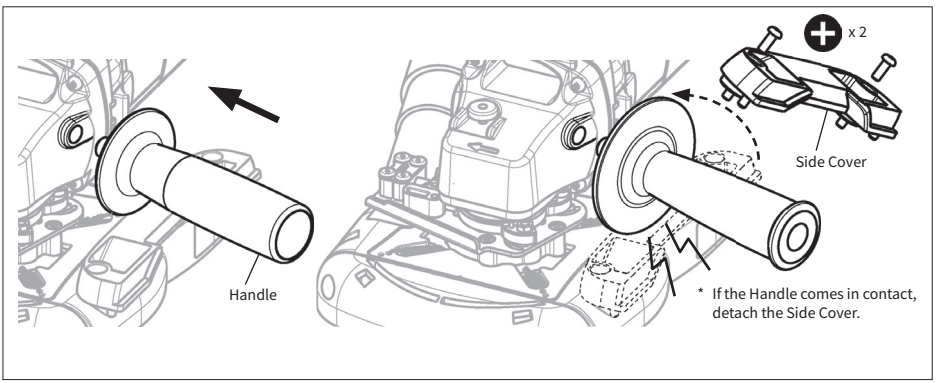

Surface grinding

1. Securely hold the Grinder and Handle.
2. Turn on the switch of the vacuum and Grinder.
3. Place [A] Main Unit on material slowly, then move the Grinder toward the grinding direction.

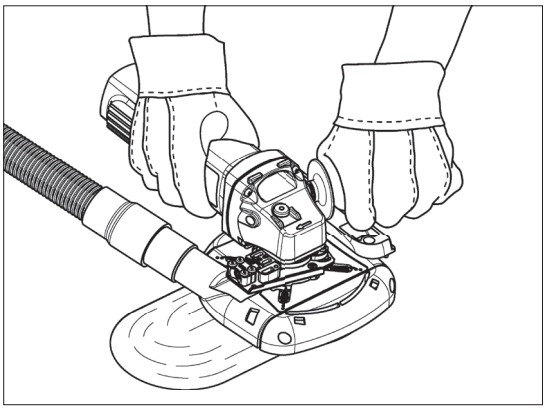

Corner grinding

1. Detach Front Cover and Side Cover, then replace their positions.
2. Hearafter same as “SURFACE GRINDING” on the left.

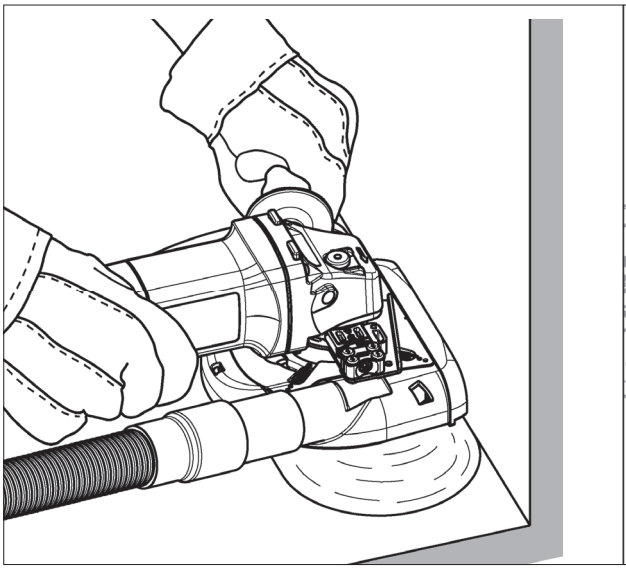

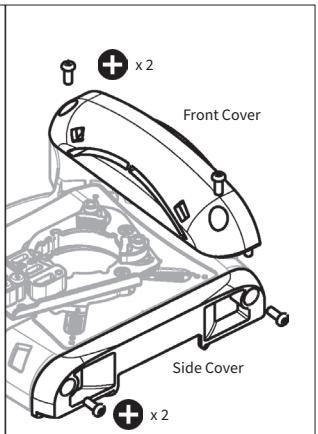

* 100~115mm Cup Wheel doesn’t need the Side Cover.
* If the Handle comes in contact, detach the Front Cover.

Carat Nederland B.V.
www.carat-tools.nl | www.carat-tools.com
www.carat-tools.be | www.carat-tools.dk

CARAT

DPSK020000 Støvudtrækning

ADVARSEL

- Brug IKKE DPSK020000 med vinkelslibere, som IKKE kan monteres korrekt som beskrevet i manualen.
- DPSK020000 er kun til slibning af beton og sten. Brug IKKE til slibning af stål eller andre materialer.
- DPSK020000 skal anvendes med vakuum egnet til betonstøv.
- DPSK020000 er kun til 100-125mm diamantslibeskål. Må IKKE anvendes med slibeskiver.
- Kontrollér altid DPSK020000 for skader, revner eller deformation før brug.
- Brug IKKE DPSK020000, hvis den er revnet, beskadiget eller bøjet, da dette kan føre til personskade.
- Sørg for at bære beskyttelsesbriller, støvmaske, beskyttelsesfodslid, ørepropper og andet beskyttelsesudstyr, når du arbejder.
- Hold DPSK020000 væk fra benzin, opløsningsmidler og paraffin.
- Sørg for, at arbejdsemnet er forsvarligt afklemt, før du arbejder.

Forklaring af piktogrammerne.


Generel advarsel.


Læs betjenings-vejledningen før brug.


Brug øjenværn


Brug åndedrætsværn.


Brug høreværn.


Brug beskyttelseshandsker.

Specifikationer:

Modelkode	DPSK020000
Egnede værktøjer	Ø100&125mm (h21mm) Diamant Slibekop Skive
Vægt	470 g (hovedenhed med adapter)
Arbejdsmateriale	Beton, sten
Egnet Vinkelsliber	Makita / BOSCH / Dewalt / Milwaukee / Metabo / HiKOKI/ FLEX 115-125mm klasse lille vinkelsliber.
* Baseret på internettet pr. jan. 2022.	**Kan IKKE monteres**: Makita / BOSCH: X-LOCK type Dewalt : D28137/ DCG405FN type Milwaukee : AGV10-125EK, AG10-125EK, AG800-125EK type

Overblik

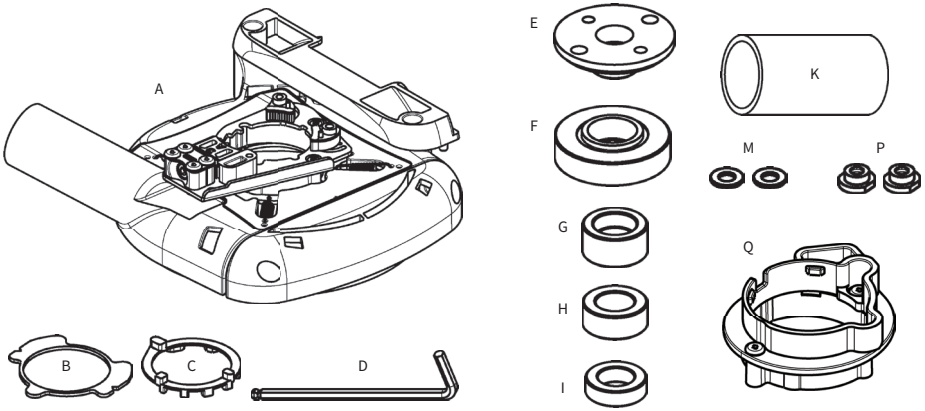

A	Hovedenhed	B	Offsetplade	C	Milwaukee-plade	D	Nøgle
E	Låsemøtrik	F	Baseflange	G	Afstandsholder T12	H	Afstandsholder T10
I	Afstandsholder T7	K	Led	M	Skive	P	Krog
Q	Metabo Adapter						

Installation

1. Fjern skærmen fra vinkelsliberen.

Tjek installations-vejledningen.

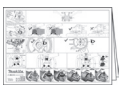

Tjek instruktionsvideoen med denne QR-kode.

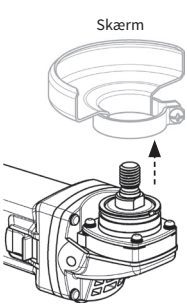

Slibemaskine

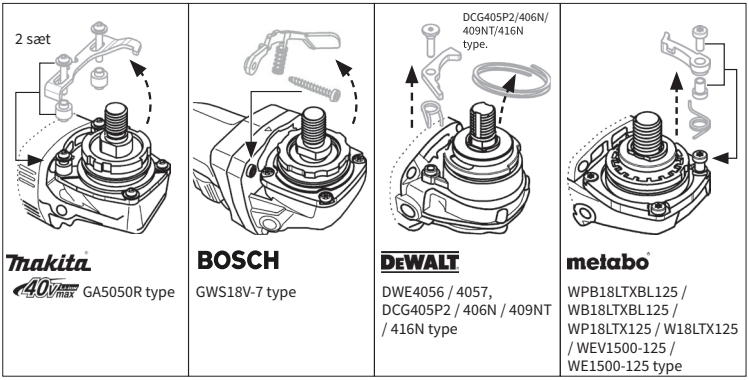

Makita 40V max GA5050R type

BOSCH GWS18V-7 type

DEWALT DWE4056 / 4057, DCG405P2 / 406N / 409NT / 416N type

metabo WPB18LTXBL125 / WB18LTXBL125 / WP18LTX125 / W18LTX125 / WEV1500-125 / WE1500-125 type

⚠ Ovenover sliberen skal dens håndtag og relaterede komponenter løsnes.

2. Nogle slibemaskiner skal klargøres til øvre og nedre beslag ved [A] hovedenheden.

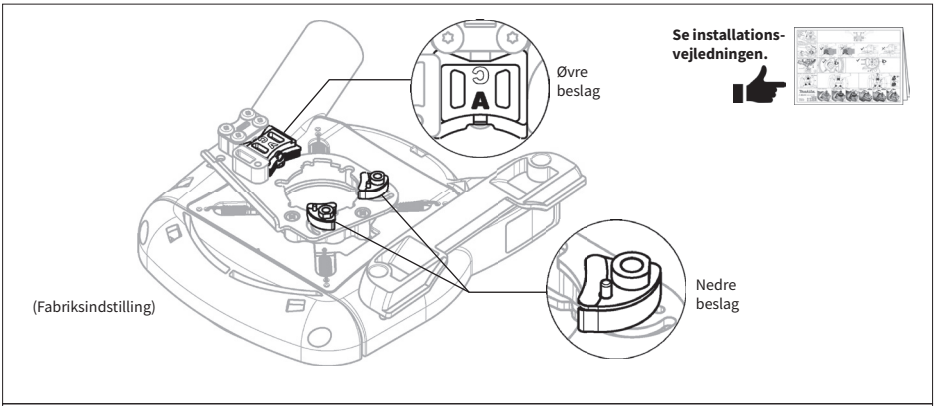

Makita 40V max GA5050R type

FLEX L1400125 type

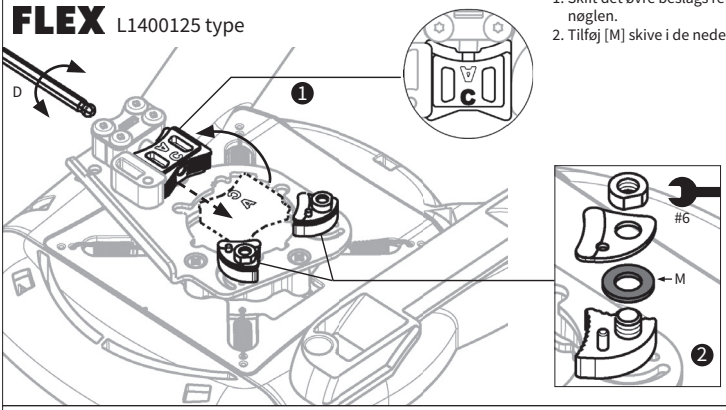

1. Skift det øvre beslags retning ved at betjene [D] nøglen.
2. Tilføj [M] skive i de nederste beslag. 2 stk.

FLEX L1506VR, L9-11 125, LE9-11 125, L12-11 125, L13-10 125-EC, LE14-7 125 INOX, L15-11 125, LE15-11 125, L3406VRG, LB17-11 125 type

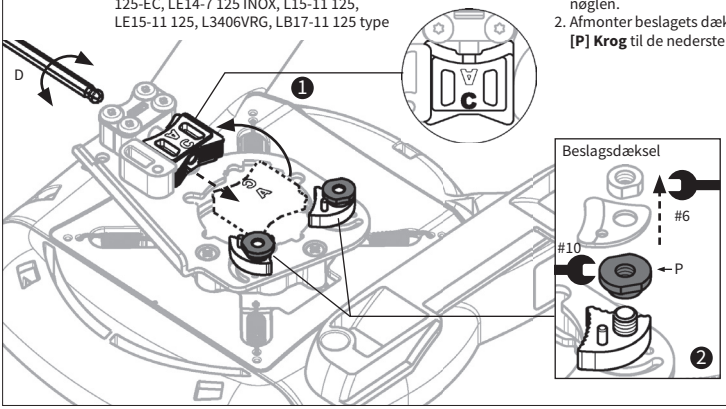

1. Skift den øvre beslagretning ved at betjene [D] nøglen.
2. Afmonter beslagets dæksel og sæt det på **[P] Krog** til de nederste beslag. 2 stk.

FLEX (OUDE type) type L3410FR, L3410VR

Milwaukee Type HD28AG-125, AGV17-125, AG8-125, AG9-125

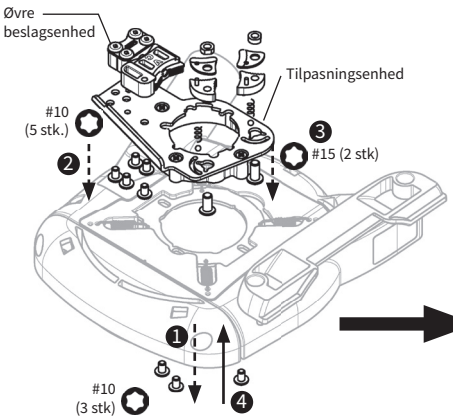

1. Løsn M4 bolt x 3 stk. på bagsiden og løsn tilpasningsenheden.
2. Løsn M4 bolt x 5 stk. ved tilpasningsenheden, og frakobl den øvre beslagsenhed.
3. Løsn M5-bolten på tilpasningsenheden og løsne den nederste beslag. (2 stk.)
4. Stram M4 bolt x 3 stk. igen for at returnere tilpasningsenheden til dens oprindelige position.

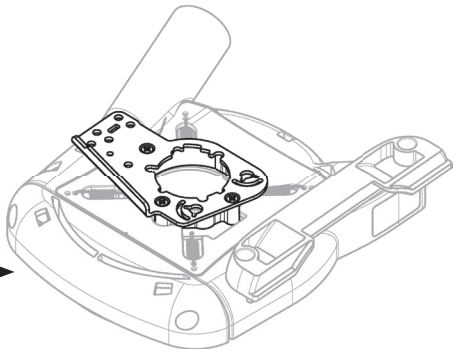

3. Skift positionen for de nederste beslag, når gearkassens størrelse D på slibemaskinen er større end 47 mm.

Til D<47mm slibemaskine
(Fabriksindstilling)

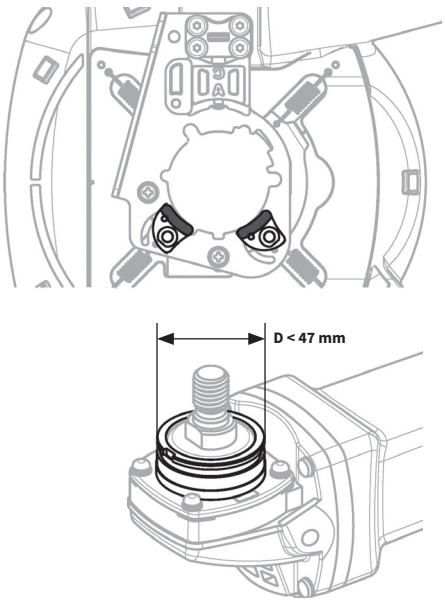

Til D>47mm slibemaskine

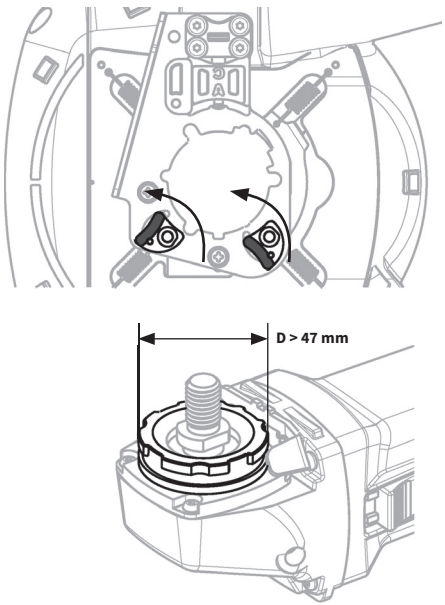

4. Placer [A] hovedenheden på gearkassen på slibemaskinen. Nogle slibemaskiner skal bruge [B] Forskydningsplade eller **[C] Milwaukee-plade** forudindstillet på sin gearkasse.

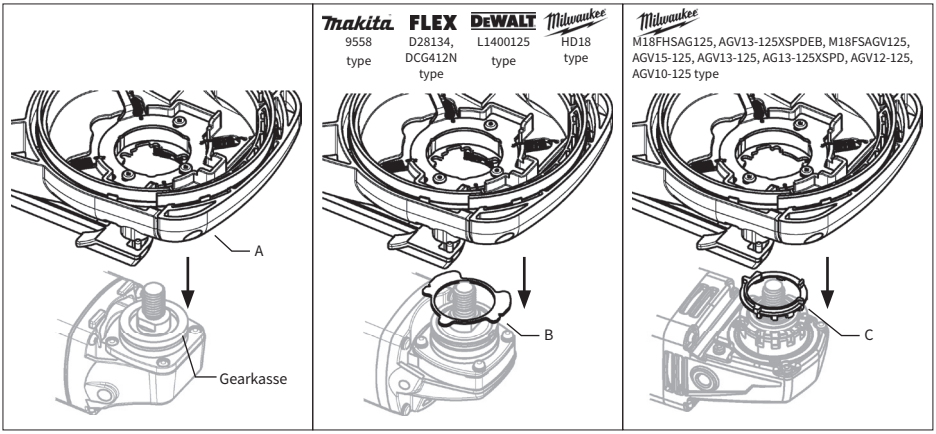

5. Juster midten af [A] hovedenheden og spindlen, skub derefter [A]hovedenheden opad, indtil den stopper.

(For nogle slibemaskiner skal du blot matche formen på monteringsområdet)

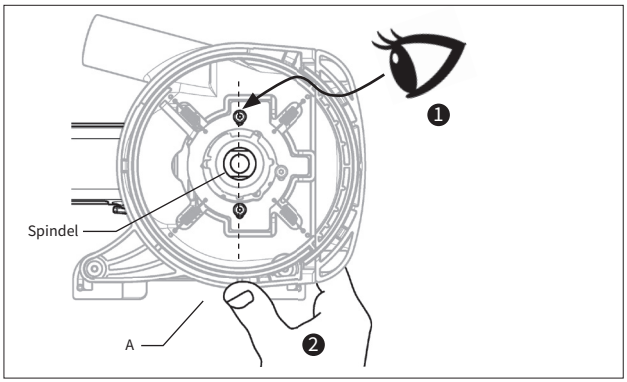

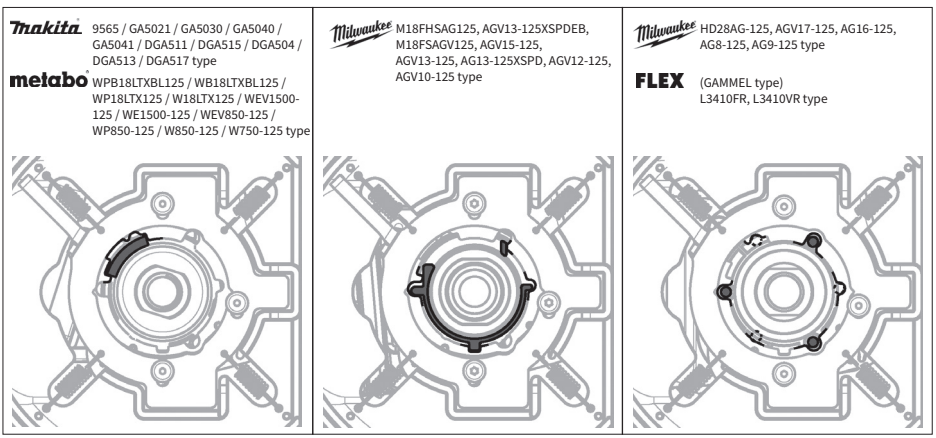

6. Hold den indre plade ved [A]hovedenheden og spænd bolten med [D] skruenøglen forsvarligt.

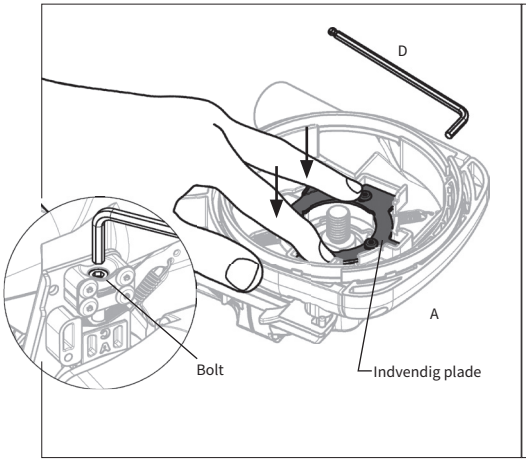

For nogle slibemaskiner skal du stramme 3 skruer, der oprindeligt blev brugt til at fastgøre afskærmningen.

Milwaukee HD28AG-125, AGV17-125, AG16-125, AG8-125, AG9-125 type

FLEX (GAMMEL type) L3410FR, L3410VR type

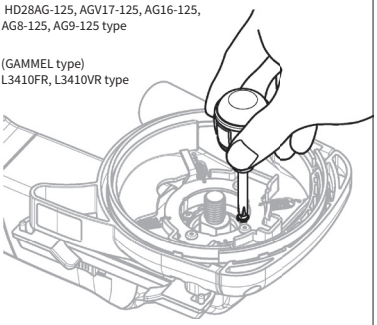

7. Indstil [G/H/I] afstandsstykke, [F] flange, kopskive i spindlen og spænd derefter [E] låsemøtrikken med en skruenøgle.

* Brug korrekt afstandsstykke [G/H/I] for at holde nederste plads 1~5mm under kophjulet.

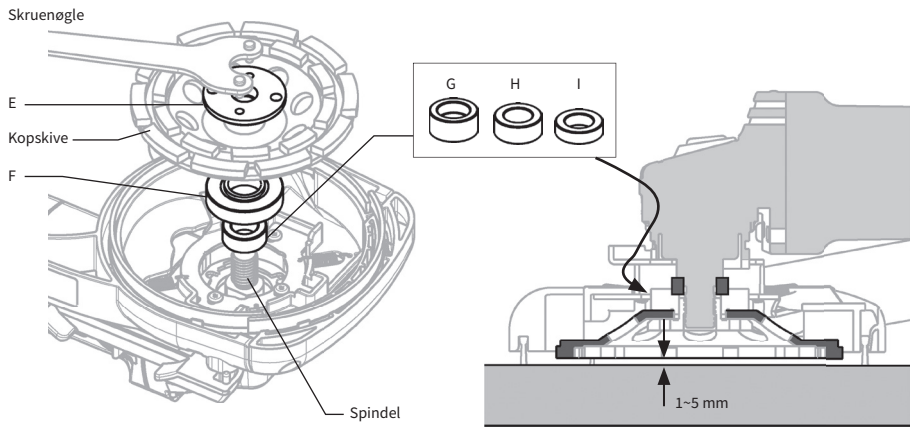

Se installations-vejledningen.

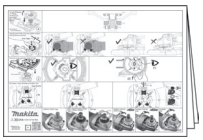

Hvis [F] Flangen er slukket i midten, skal du løsne M4 Bolt x 3 stk. på bagsiden og justere placeringen af [A] Hovedenheden.

* Spænd 3 skruer sikkert igen efter justering.

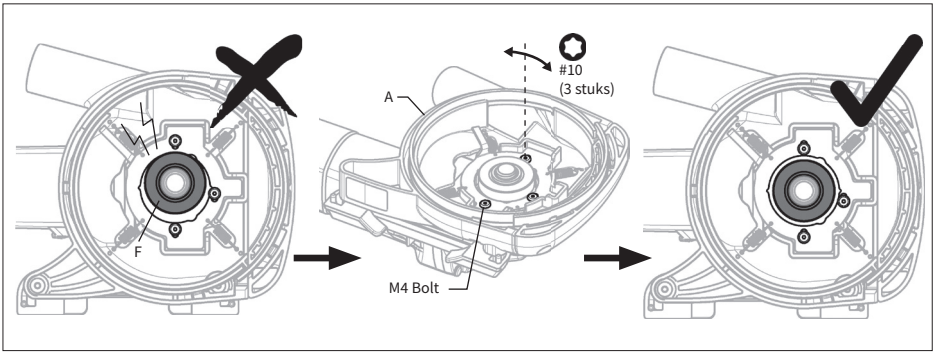

8. Hold [A] hovedenheden og tilslut vakuumslangen til kanalen med [K] leddet.

Hold IKKE slibemaskinen, når du tilslutter vakuumslangen.

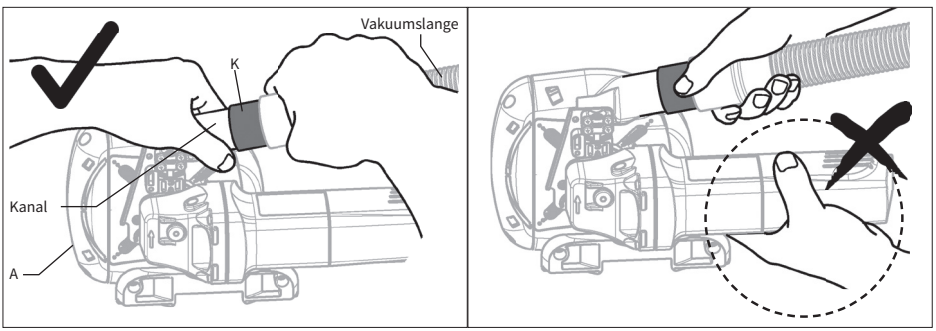

9. Fastgør håndtaget til slibemaskinen.

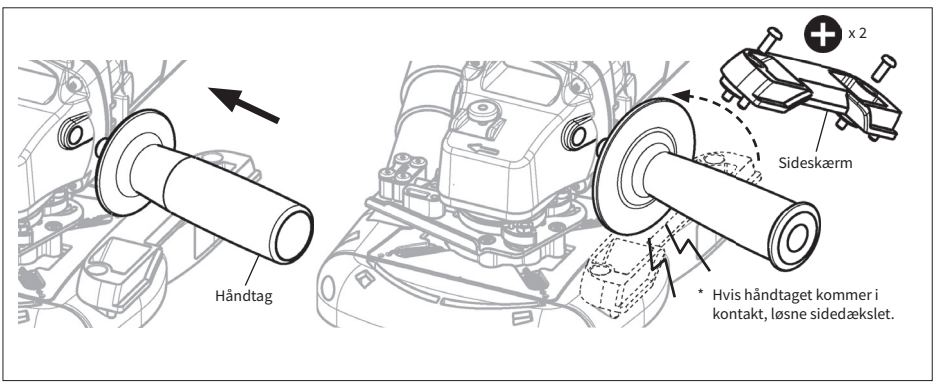

Overfladeslibning

1. Hold godt fast i slibemaskinen og håndtaget.
2. Tænd for kontakten på vakuum og slibemaskine.
3. Placer [A] hovedenheden på materialet langsomt, og flyt derefter slibemaskinen mod sliberetningen.

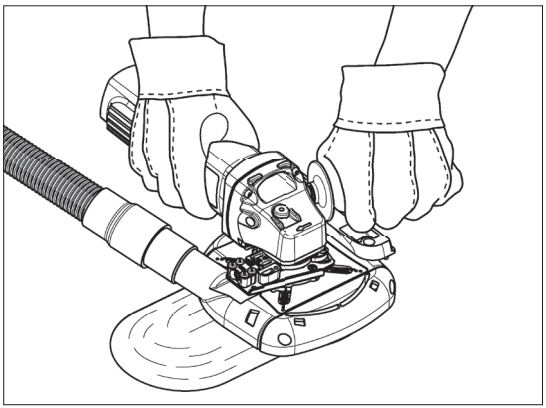

Hjørneslibning

1. Afmonter frontdækslet og sidedækslet, og udskift derefter deres positioner.
2. Herefter det samme som “OVERFLADESLIBNING” til venstre.

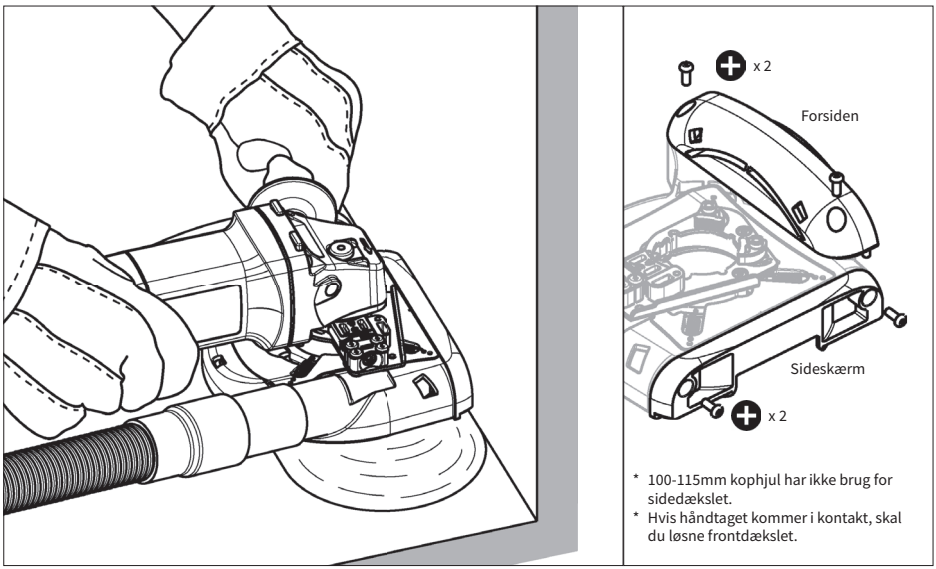

* 100-115mm kophjul har ikke brug for sidedækslet.
* Hvis håndtaget kommer i kontakt, skal du løsne frontdækslet.

Carat Nederland B.V.
www.carat-tools.nl | www.carat-tools.com
www.carat-tools.be | www.carat-tools.dk

DPSK020000 Entstaubung

WARNUNG

- Verwenden Sie den DPSK020000 NICHT mit einem Winkelschleifer, der NICHT wie in der Anleitung beschrieben montiert werden kann.
- DPSK020000 ist nur zum Schleifen von Beton und Stein geeignet. NICHT zum Schleifen von Stahl oder anderen Materialien verwenden.
- DPSK020000 muss mit einem für den Betonstaub geeigneten Sauger verwendet werden.
- DPSK020000 ist nur für 100-125mm Diamant-Schleiftopf Scheiben. NICHT mit Schleifscheiben verwenden.
- Prüfen Sie den DPSK020000 vor der Verwendung stets auf Schäden, Risse oder Verformungen.
- Verwenden Sie den DPSK020000 NICHT, wenn er gerissen, beschädigt oder verbogen ist, da dies zu Verletzungen führen kann.
- Tragen Sie bei der Arbeit unbedingt Schutzbrille, Staubmaske, Fußschutz, Ohrstöpsel und andere Schutzausrüstung.
- Halten Sie den DPSK020000 fern von Benzin, Lösungsmitteln und Paraffin.
- Stellen Sie sicher, dass das Werkstück vor der Arbeit sicher eingespannt ist.

Erläuterung der Piktogramme:


Allgemeine Warnung.


Lesen Sie vor dem Gebrauch die Bedienungsanleitung.


Tragen Sie Augenschutz.


Tragen Sie Atemschutz.


Tragen Sie Gehörschutz.


Tragen Sie Schutzhandschuhe.

Spezifikationen:

Modell Code	DPSK020000
Geeignetes Werkzeug	Ø100~125mm (h21mm) Diamant-Schleiftopf Scheibe
Gewicht	470g (Haupteinheit mit Adapter-System)
Arbeitsmaterial	Beton, Stein
Geeignet Winkelschleifer	Makita / BOSCH / Dewalt / Milwaukee / Metabo / HiKOKI / FLEX 115-125mm Klasse kleine Winkelschleifer
* Basierend auf dem Internet, Stand 2022 Jan.	**Kann NICHT eingebaut werden:** Makita / BOSCH: Baureihe X-LOCK Dewalt : Baureihe D28137/ DCG405FN Milwaukee : Baureihe AGV10-125EK, AG10-125EK, AG800-125EK

Überblick

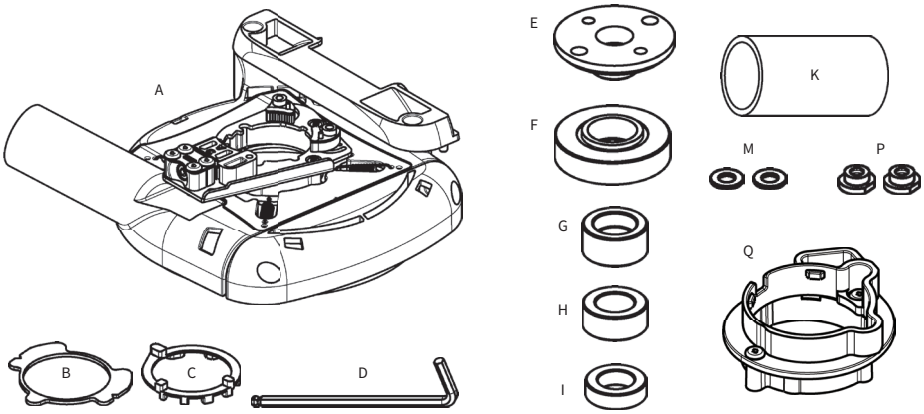

A	Haupteinheit	B	Versatzplatte	C	Milwaukee-Platte	D	Schraubenschlüssel
E	Sicherungsmutter	F	Basisflansch	G	Distanzstück T12	H	Distanzstück T10
I	Distanzstück T7	K	Gelenk	M	Unterlegscheibe	P	Haken
Q	Metabo Adapter						

Installation

1. Nehmen Sie den Schutz vom Schleifer ab.

Lesen Sie die Installationsanleitung.

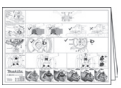

Sehen Sie sich das Anleitungsvideo unter diesem QR-Code an.

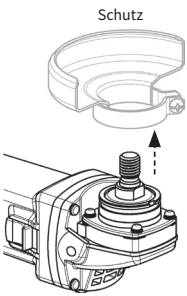

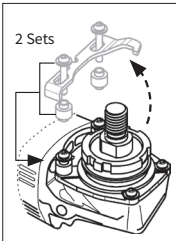

Makita 40V max Baureihe GA5050R

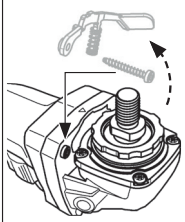

BOSCH

BaureiheGWS18V-7

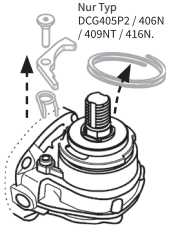

DEWALT

Baureihe DWE4056 / 4057,DCG405P2 / 406N / 409NT / 416N

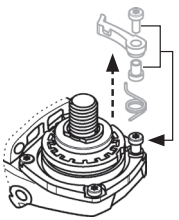

metabo

Baureihe WPB18LTXBL125 / WB18LTXBL125 / WP18LTX125 / W18LTX125 / WEV1500-125 / WE1500-125

⚠ Der Hebel und die zugehörigen Komponenten des obigen Schleifers müssen abgenommen werden.

2. Einige Schleifer benötigen eine Vorbereitung für die obere und untere Halterung an [A] der Haupteinheit.

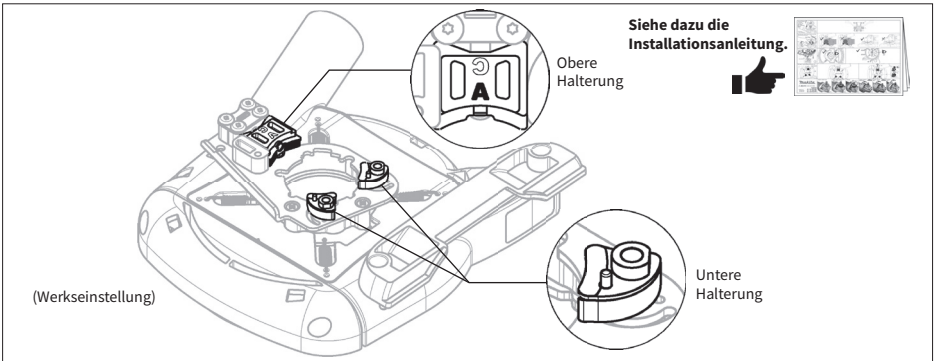

Makita 40V max Baureihe GA5050R

FLEX Baureihe L1400125

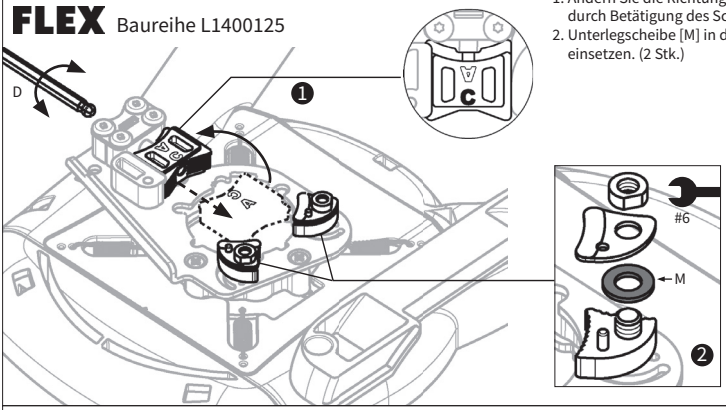

1. Ändern Sie die Richtung der oberen Halterung durch Betätigung des Schraubenschlüssels [D].
2. Unterlegscheibe [M] in die unteren Halterungen einsetzen. (2 Stk.)

FLEX Baureihe L1506VR, L9-11 125, LE9-11 125, L12-11 125, L13-10 125-EC, LE14-7 125 INOX, L15-11 125, LE15-11 125, L3406VRG, LB17-11 125

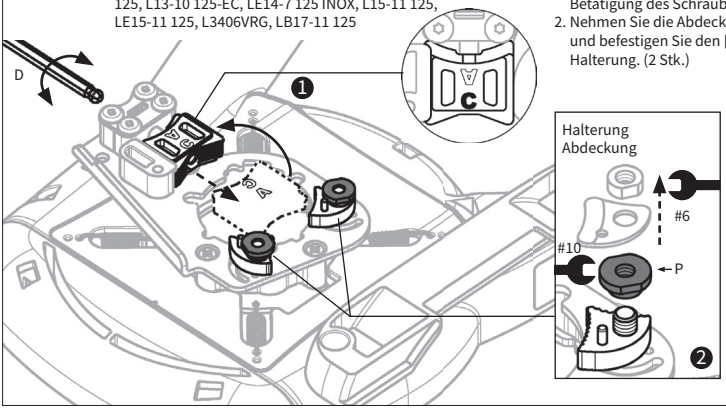

1. Ändern Sie die Richtung der oberen Halterung durch Betätigung des Schraubenschlüssels [D].
2. Nehmen Sie die Abdeckung der Halterung ab und befestigen Sie den [P] Haken an der unteren Halterung. (2 Stk.)

FLEX (Alttyp) Baureihe L3410FR, L3410VR

Milwaukee Baureihe HD28AG-125, AGV17-125, AG8-125, AG9-125

1. Lösen Sie die M4-Schraube x 3 Stck. auf der Rückseite und nehmen Sie die Anpassungseinheit ab.
2. Lösen Sie die M4-Schraube x 5 Stck. an der Anpassungseinheit und nehmen Sie die obere Halterungseinheit ab.
3. Lösen Sie die M5-Schraube an der Anpassungseinheit und nehmen Sie die untere Halterung ab. (2 Stck.)
4. Ziehen Sie die M4-Schraube x 3 Stck. wieder an, um die Anpassungseinheit in ihre ursprüngliche Position zu bringen.

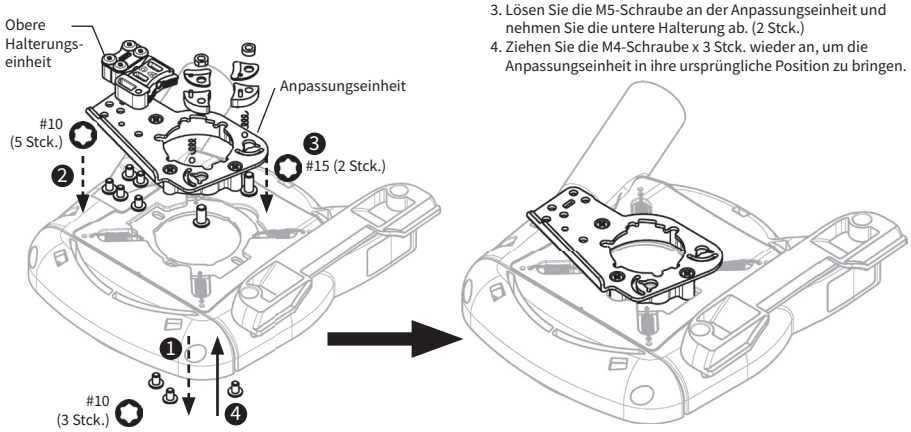

3. Wechseln Sie die Position der unteren Halterungen, wenn die Getriebegröße D der Schleifer größer als 47 mm ist.

Für D<47mm Schleifer
(Werkseinstellung)

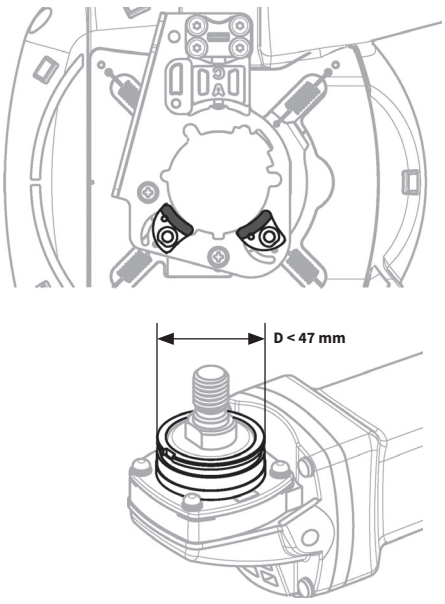

Für D>47mm Schleifer

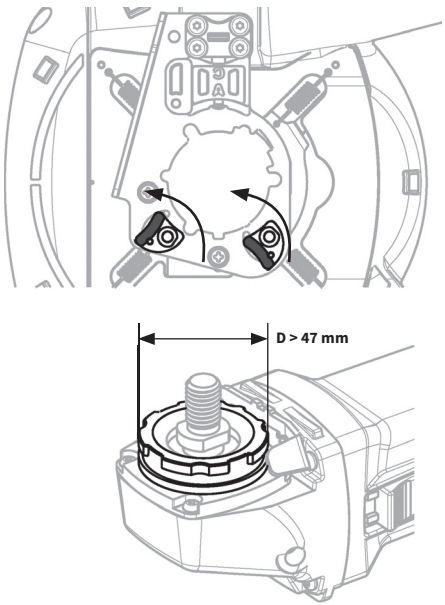

4. 4. Setzen Sie [A] die Haupteinheit auf das Getriebegehäuse des Schleifers. Einige Schleifer erfordern die Voreinstellung **[B] Versatzplatte** oder **[C] Milwaukee-Platte** auf ihrem Getriebegehäuse.

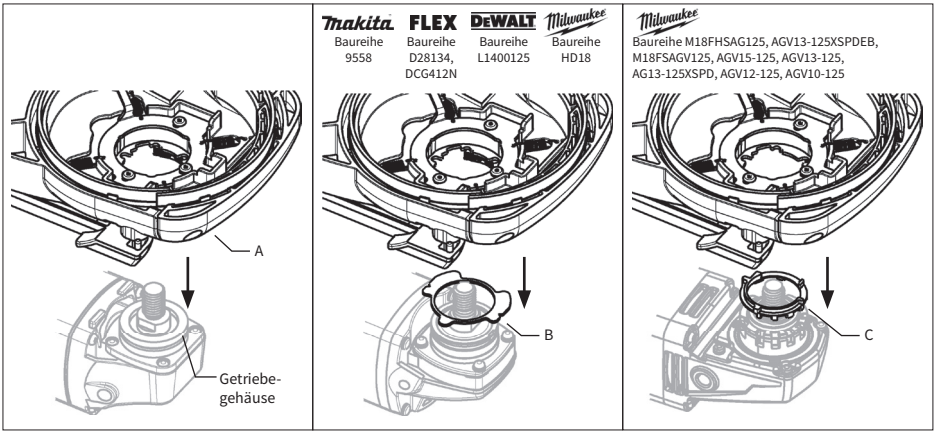

5. Richten Sie die Mitte von [A] Haupteinheit und Spindel aus und schieben Sie [A] Haupteinheit bis zum Anschlag nach oben.

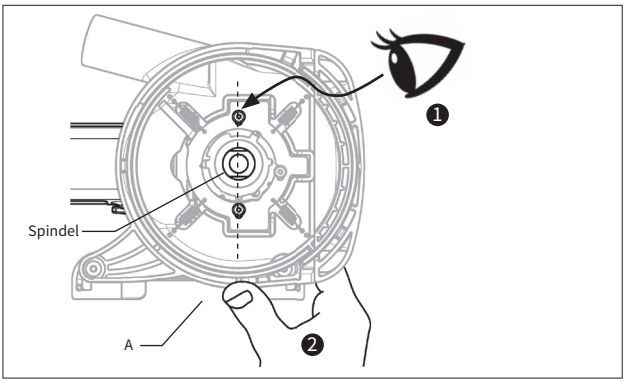

(Bei einigen Schleifern müssen Sie nur die Formen des Anschlussbereichs anpassen)

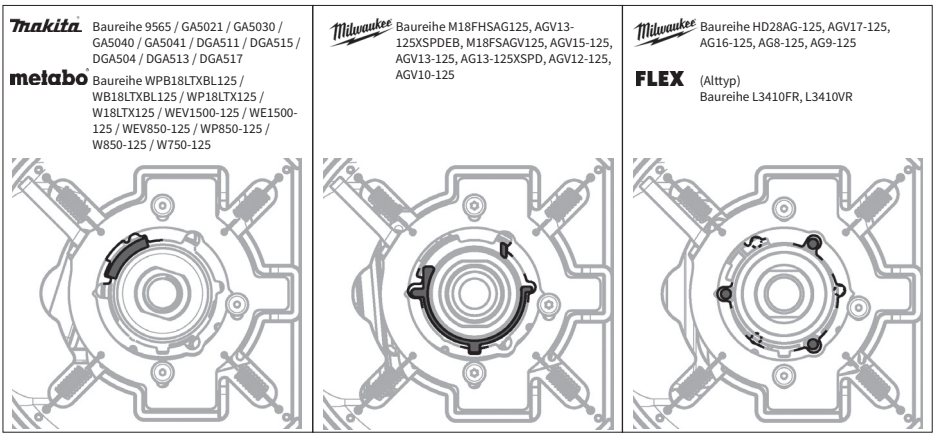

6. Halten Sie die innere Platte an der [A] Haupteinheit und ziehen Sie die Schraube mit dem [D] Schraubenschlüssel fest an.

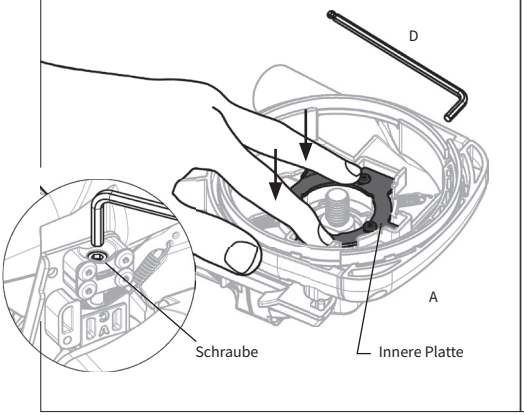

Ziehen Sie bei einigen Schleifern die 3 Schrauben an, die ursprünglich zur Befestigung des Schutzes dienten.

Milwaukee Baureihe HD28AG-125, AGV17-125, AG16-125, AG8-125, AG9-125

FLEX (Alttyp) Baureihe L3410FR, L3410VR

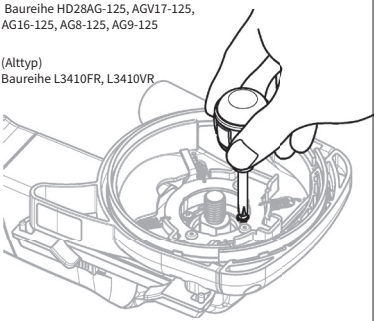

7. Setzen Sie [G/H/I] Abstandshalter, [F] Flansch und Topfscheibe in die Spindel ein und ziehen Sie dann [E] die Sicherungsmutter mit dem Schraubenschlüssel fest.

* Verwenden Sie den richtigen Distanzstück [G/H/I], damit der untere Abstand 1~5mm unter dem Schleiftopf bleibt.

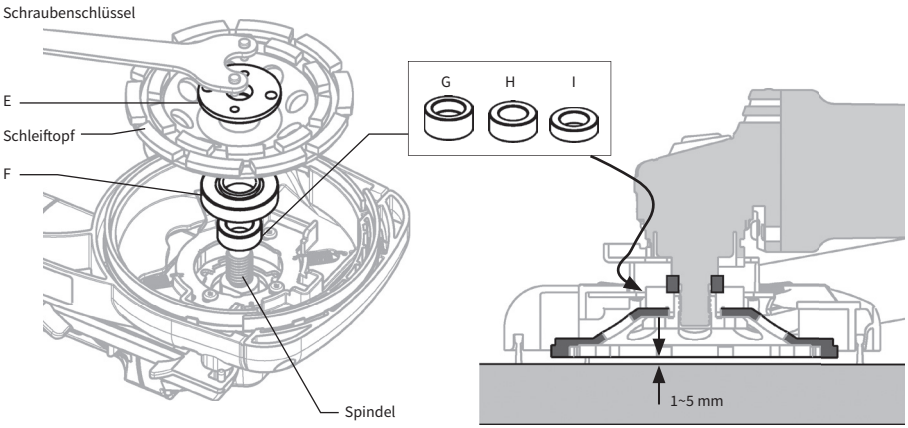

Siehe dazu die Installationsanleitung.

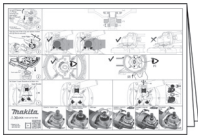

Wenn der [F] Flansch nicht in der Mitte liegt, lösen Sie die M4-Schraube x 3 Stck. auf der Rückseite und stellen Sie die Position der [A] Haupteinheit ein.

* Ziehen Sie die 3 Schrauben nach der Einstellung wieder fest an.

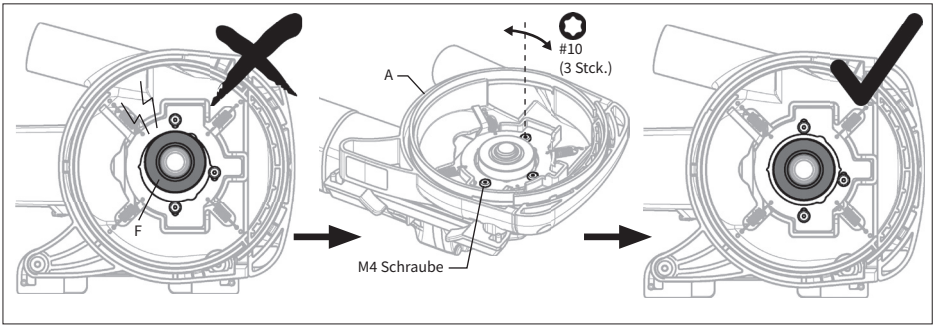

8. Halten Sie das Hauptgerät [A] und schließen Sie den Vakuumschlauch mit dem Gelenk [K] an der Führung an.

Halten Sie den Schleifer NICHT fest, wenn Sie den Vakuumschlauch anschließen.

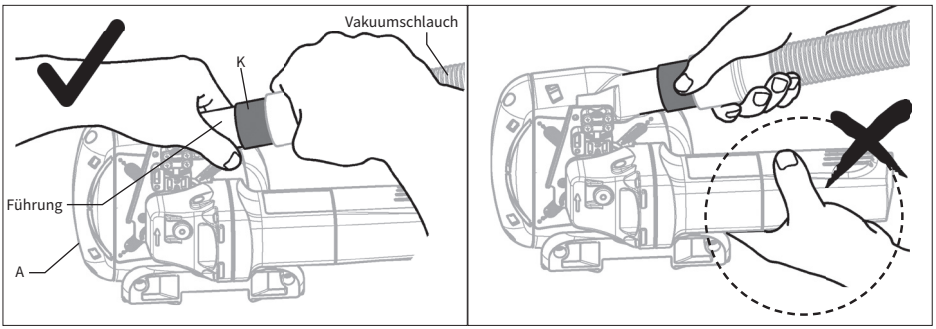

9. Monteer de handgreep aan de slijpmachine.

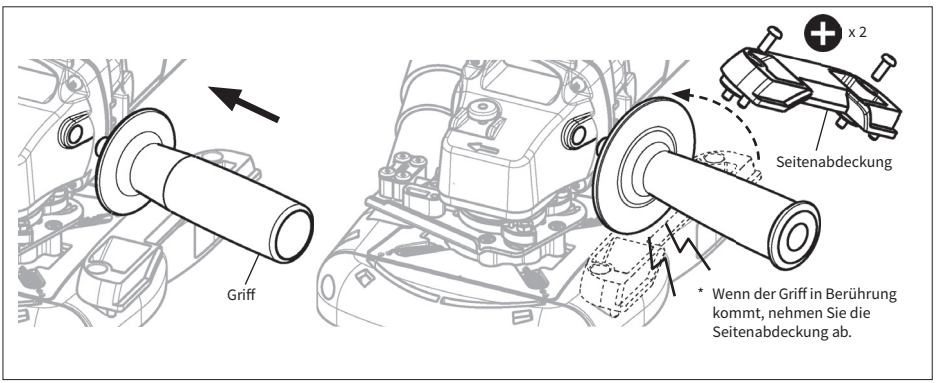

Flachschleifen

1. Halten Sie den Schleifer und den Handgriff fest.
2. Schalten Sie den Schalter des Saugers und des Schleifers ein.
3. Setzen Sie die Haupteinheit [A] langsam auf das Material und bewegen Sie den Schleifer dann in Schleifrichtung.

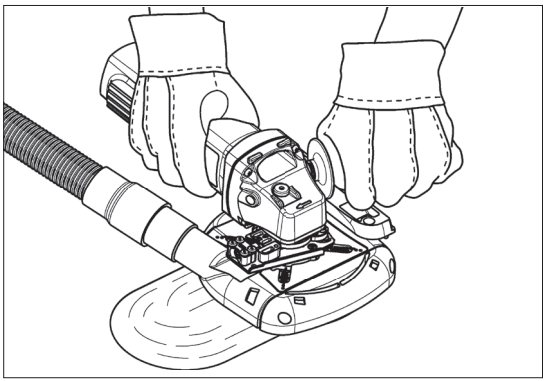

Eckenschleifen

1. Nehmen Sie die Frontabdeckung und die Seitenabdeckung ab und bringen Sie sie wieder an ihren Positionen an.
2. Anschließend dasselbe wie “FLACHSCHLEIFEN” auf der linken Seite.

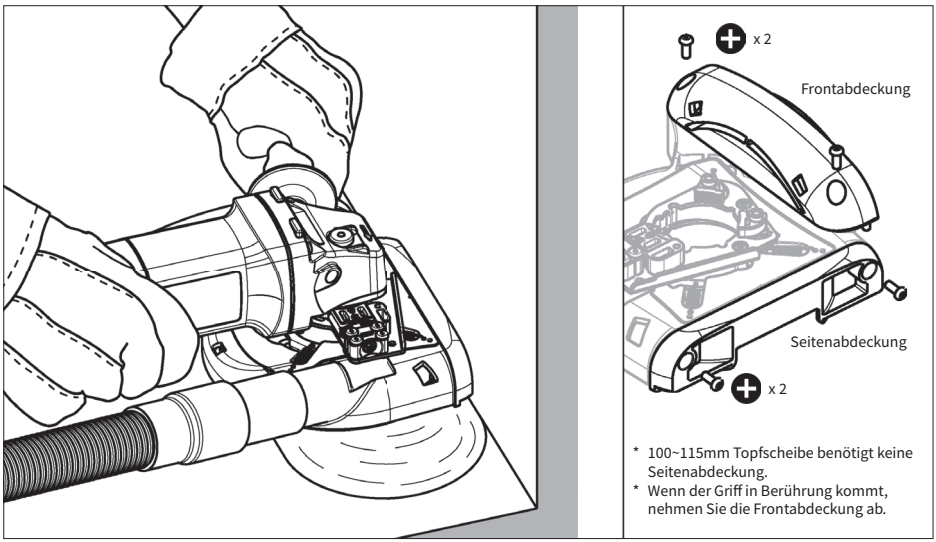

* 100~115mm Topfscheibe benötigt keine Seitenabdeckung.
* Wenn der Griff in Berührung kommt, nehmen Sie die Frontabdeckung ab.

Carat Nederland B.V.
www.carat-tools.nl | www.carat-tools.com
www.carat-tools.be | www.carat-tools.dk

DPSK020000 Dammutsugning

VARNING

- Använd INTE DPSK020000 med den vinkelslip som INTE kan monteras korrekt enligt anvisningarna i bruksanvisningen.
- DPSK020000 är endast avsedd för slipning av betong och block. Använd den INTE för slipning av stål eller andra material.
- DPSK020000 måste användas med vakuum som är lämpligt för betongdamm.
- DPSK020000 är endast för diamantslipskålar på 100-125 mm. Använd den INTE med sliphjul.
- Kontrollera alltid DPSK020000 om den har skador, sprickor eller deformering före användning.
- Använd INTE DPSK020000 om den är sprucken, skadad eller böjd eftersom detta kan leda till personskador.
- Se till att använda skyddsglasögon, dammskydd, skyddsskor, öronproppar och annan skyddsutrustning när du arbetar.
- Håll DPSK020000 borta från bensin, lösningsmedel och paraffin.
- Se till att arbetsstycket är ordentligt fastspänt innan du arbetar med det.

Uitleg Förklaring av piktogrammen:


Allmän varning.


Läs bruksanvisningen före användning.


Använd ögonskydd.


Använd andningsskydd.


Använd hörselskydd.


Använd skyddshandskar.

Specifikationer:

Modellkod	DPSK020000
Lämpligt verktyg	Ø100×125 mm (h21 mm) diamantslipskål
Vikt	470 g (huvudenhet med adaptersystem)
Arbetsmaterial	Betong, block
Lämplig Vinkelslipar	Makita/BOSCH/Dewalt/Milwaukee/Metabo/HiKOKI/FLEX 115-125 mm klass liten vinkelslip.
* Baserad på webben från och med januari 2022	**Kan INTE monteras:** Makita / BOSCH: X-LOCK typ Dewalt : D28137/ DCG405FN typ Milwaukee : AGV10-125EK, AG10-125EK, AG800-125EK typ

Översikt

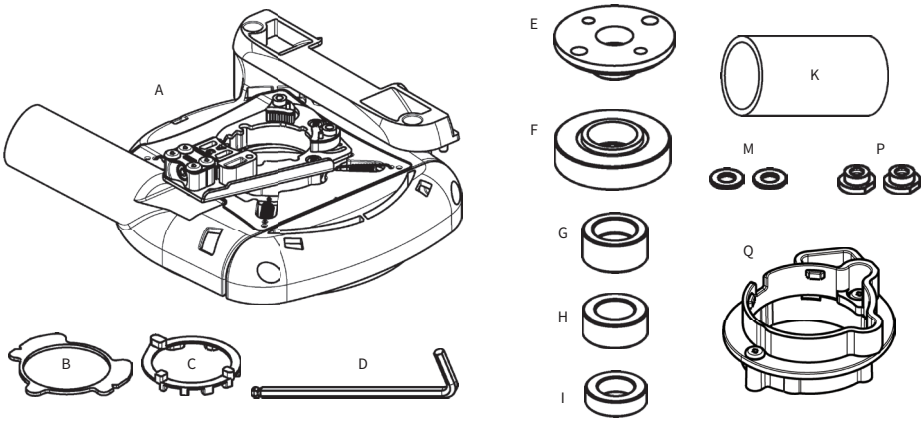

A	Huvudenhet	B	Offsetplåt	C	Milwaukee-plåt	D	Skruvnyckel
E	Låsmutter	F	Bottenfläns	G	Mellanlägg T12	H	Mellanlägg T10
I	Mellanlägg T7	K	Koppling	M	Bricka	P	Krok
Q	Metabo adapter						

Installation

1. Ta bort skyddet från slipmaskinen.

Läs installations-guiden.

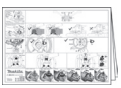

Titta på instruktionsvideon med denna QR-kod.

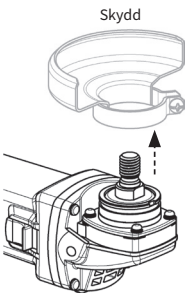

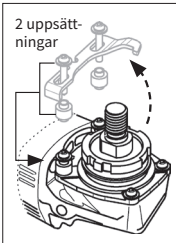

Makita 40V max GA5050R-typ

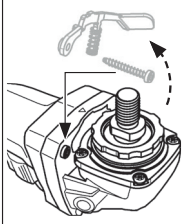

BOSCH

GWS18V-7-typ

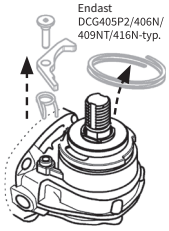

DEWALT

DWE4056 / 4057, DCG405P2 / 406N / 409NT / 416N-typ

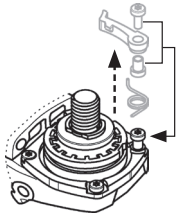

metabo

WPB18LTXBL125 / WB18LTXBL125 / WP18LTX125 / W18LTX125 / WEV1500-125 / WE1500-125-typ

⚠ Ovanför slipmaskinen måste spaken och relaterade komponenter lossas.

2. Vissa slipmaskiner måste förberedas för övre och nedre fästet på [A] huvudenheten.

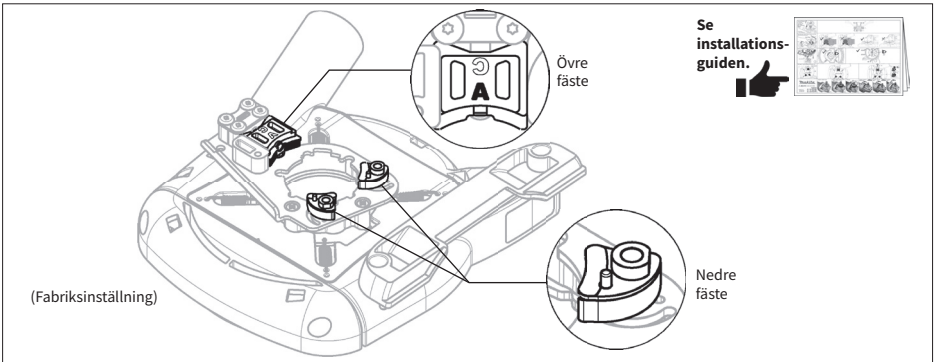

Makita 40V max GA5050R-typ

FLEX L1400125-typ

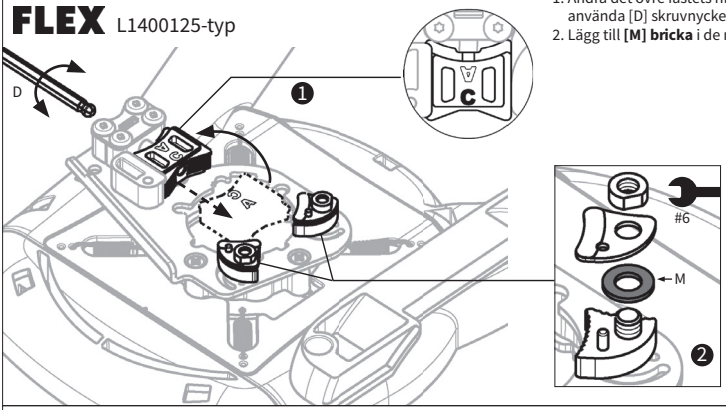

1. Ändra det övre fästets riktning genom att använda [D] skruvnyckeln.
2. Lägg till **[M] bricka** i de nedre fästena. (2 st.)

FLEX L1506VR, L9-11 125, LE9-11 125, L12-11 125, L13-10 125-EC, LE14-7 125 INOX, L15-11 125, LE15-11 125, L3406VRG, LB17-11 125-typ

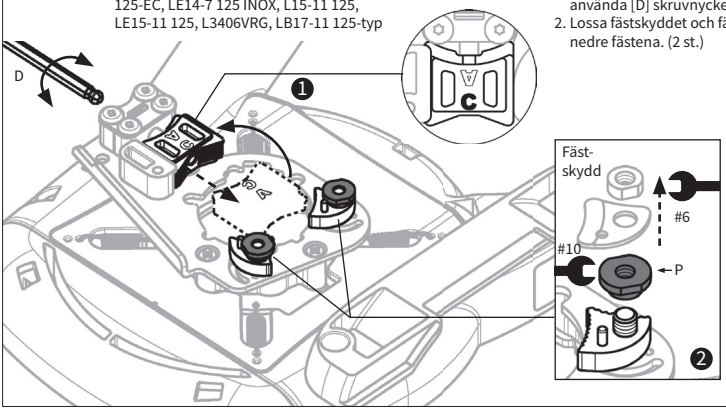

1. Ändra det övre fästets riktning genom att använda [D] skruvnyckeln.
2. Lossa fästskyddet och fäst **[P] kroken** på de nedre fästena. (2 st.)

FLEX (GAMMAL typ) L3410FR, L3410VR-typ

Milwaukee HD28AG-125, AGV17-125, AG8-125, AG9-125-typ

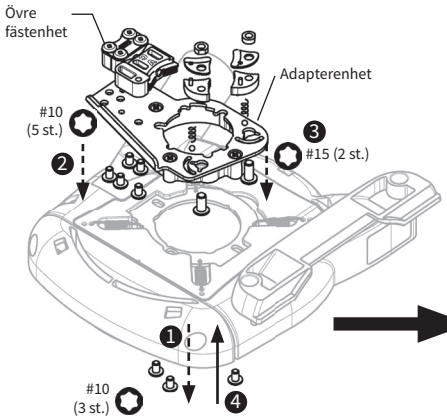

1. Lossa M4-bulten x 3 st. på baksidan och lossa adapterenheten.
2. Lossa M4-bulten x 5 st. på adapterenheten och lossa den övre fästenheten.
3. Lossa M5-bulten på adapterenheten och lossa det nedre fästet. (2 st.)
4. Dra åt M4-bulten x 3 st. igen för att återställa adapterenheten till dess ursprungliga läge.

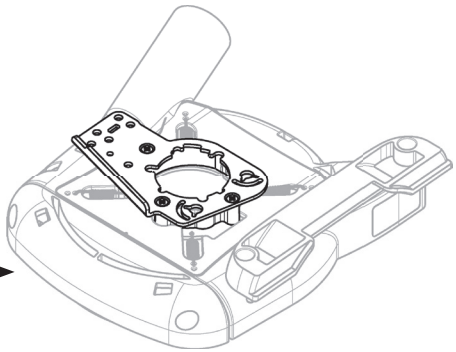

3. Växla till läget för nedre fästena när storleken på slipmaskinens växellådshus D är större än 47 mm.

För D<47 mm slipmaskin
(fabriksinställning)

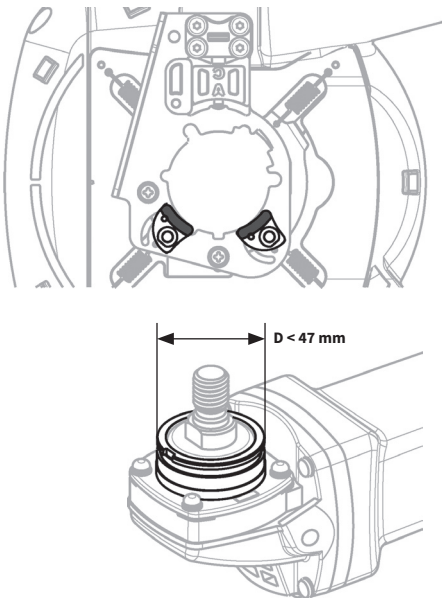

För D>47 mm slipmaskin

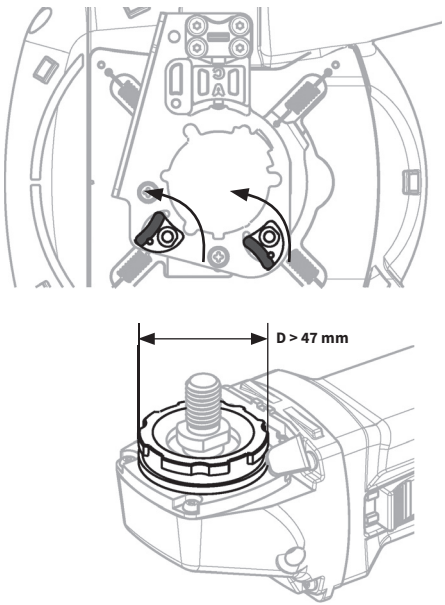

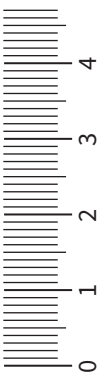

4. Placera [A] huvudenheten på slipmaskinens växellådshus. Vissa slipmaskiner måste förinställa **[B] offsetplåten** eller **[C] Milwaukee-plåten** på dess växellådshus.

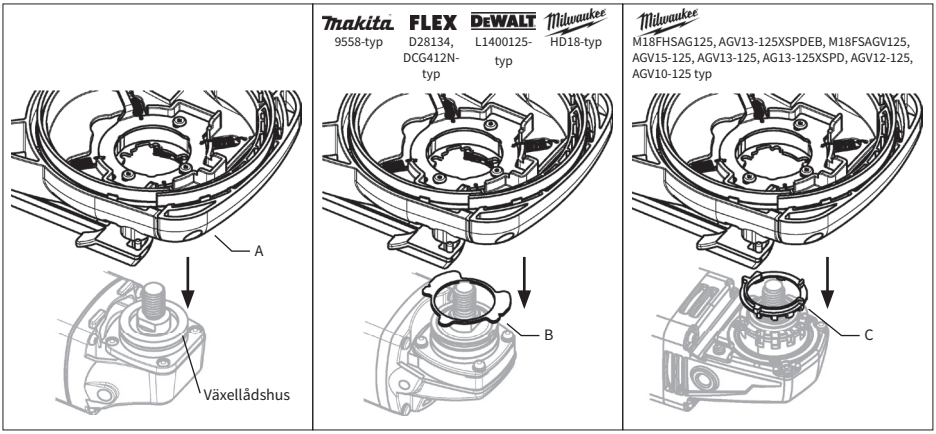

5. Rikta in mitten av [A] huvudenheten och spindeln, tryck sedan [A] huvudenheten uppåt tills den stannar.

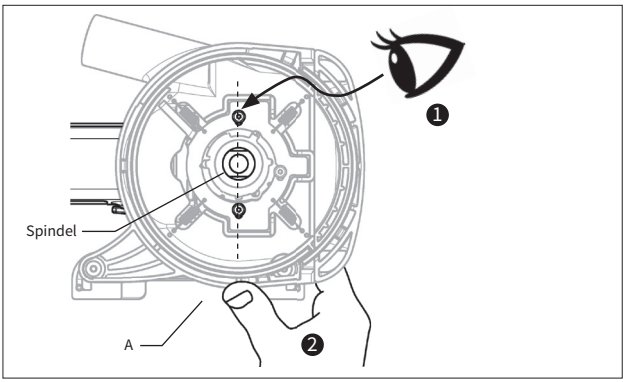

(För vissa slipmaskiner matchar du bara med monteringsområdets form)

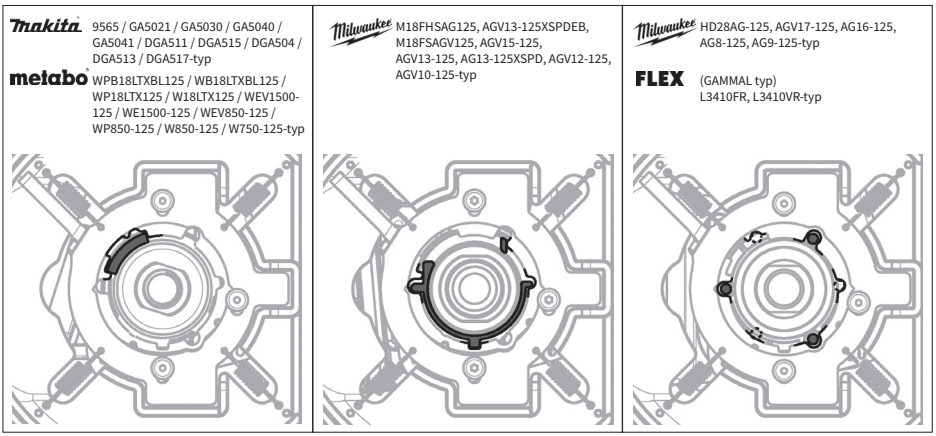

6. Håll innerplattan på [A] huvudenheten och dra åt bulten ordentligt med [D] skruvnyckeln.

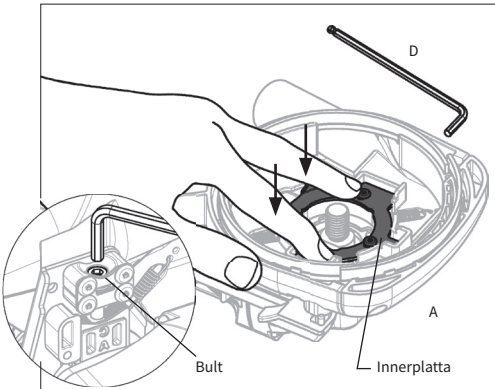

För vissa slipmaskiner drar du åt de 3 skruvar som ursprungligen användes för att fästa skyddet.

Milwaukee HD28AG-125, AGV17-125, AG16-125, AG8-125, AG9-125-typ

FLEX (GAMMAL typ) L3410FR, L3410VR-typ

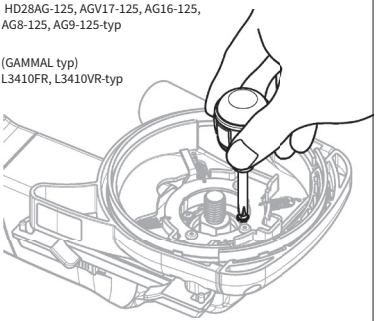

7. Sätt in [G/H/I] mellanlägg, [F] fläns, slipskål i spindeln och dra åt [E] låsmuttern med skruvnyckel.

* Använd korrekt mellanlägg [G/H/I] för att hålla det nedre utrymmet 1~5 mm under slipskålen.

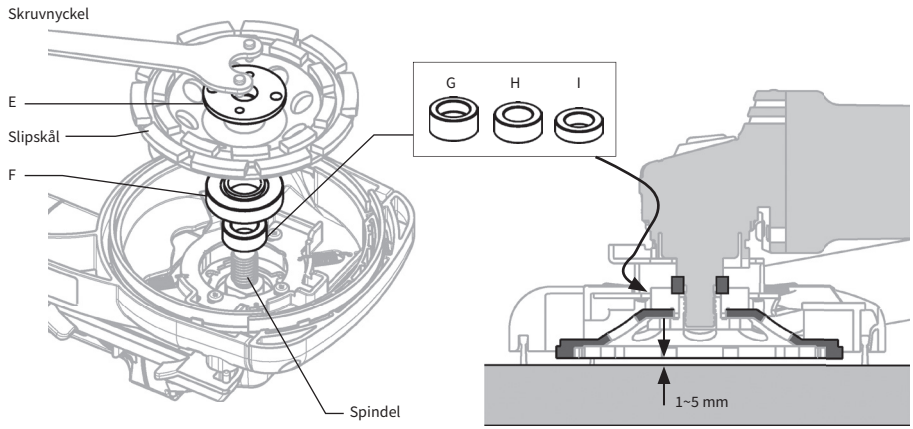

Se installations-guiden.

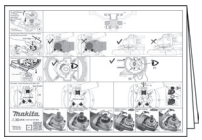

Om [F] flänsen är utanför mitten, lossa M4-bulten x 3 st. på baksidan och justera positionen för [A] huvudenheten.

* Dra åt de 3 skruvarna ordentligt efter justeringen.

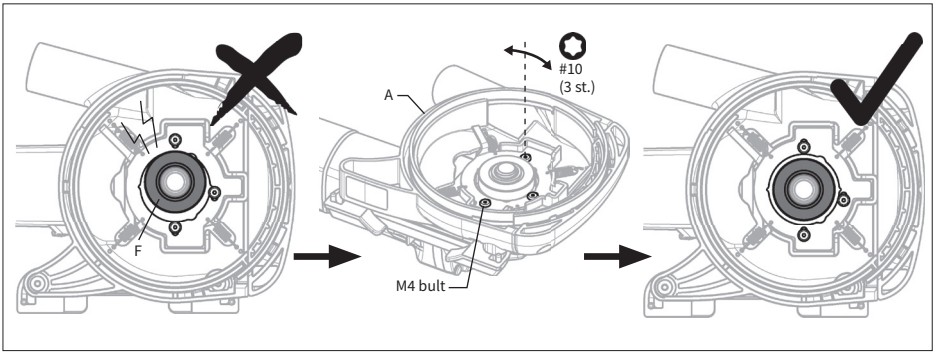

8. Håll i [A] huvudenheten och anslut vakuumslangen till kanalen med [K] kopplingen.

Håll INTE i slipmaskinen när du ansluter vakuumslangen.

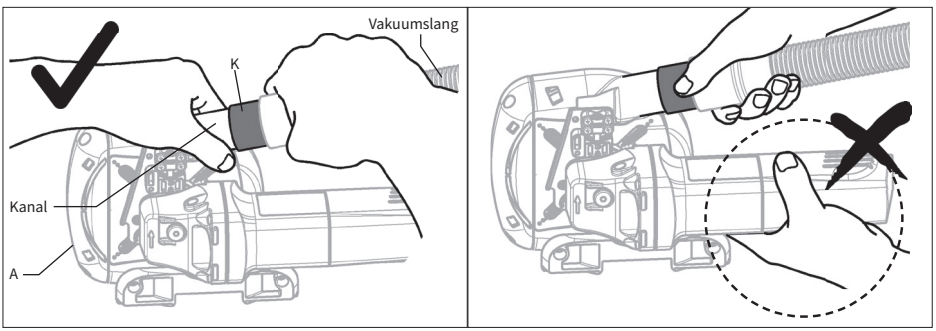

9. Fäst handtaget på slipmaskinen

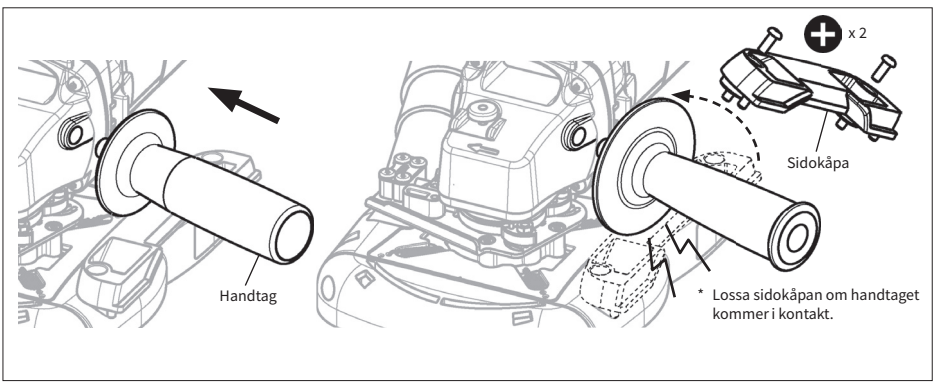

Ytslipning

1. Håll hårt i slipmaskinen och i handtaget.
2. Slå på strömbrytaren på vakuumet och slipmaskinen.
3. Placera [A] huvudenheten på materialet långsamt och flytta sedan slipmaskinen mot slipningsriktningen

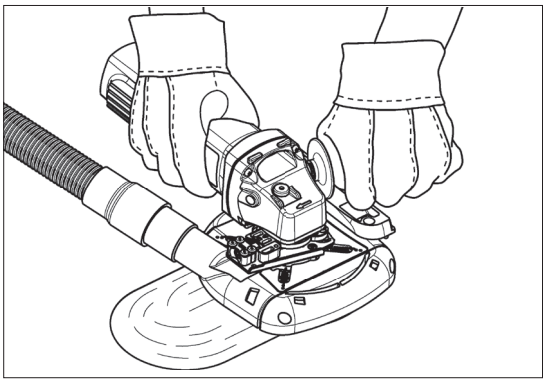

Hörnslipning

1. Lossa frontkåpan och sidokåpan och byt sedan ut deras positioner.
2. I fortsättningen kallad ”YTSLIPNING” till vänster.

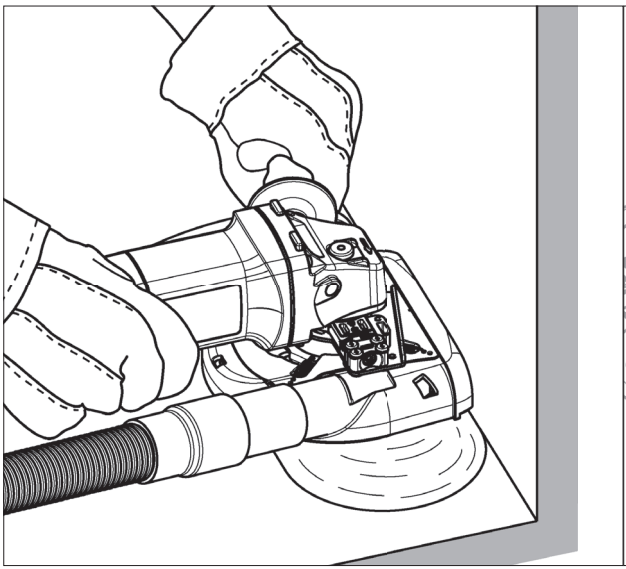

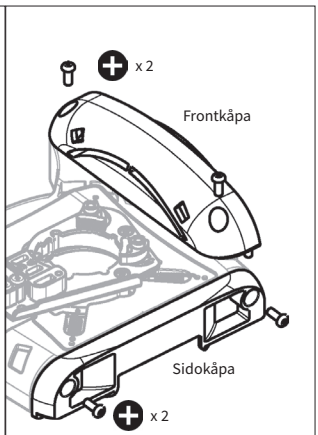

* 100-115 mm slipskål behöver inte sidokåpan.
* Lossa frontkåpan om handtaget kommer i kontakt.

Carat Nederland B.V.
www.carat-tools.nl | www.carat-tools.com
www.carat-tools.be | www.carat-tools.dk

DPSK020000 Støvuttrekking

ADVARSE;

- IKKE bruk DPSK020000 med vinkelslipere som IKKE kan monteres riktig i henhold til beskrivelsen i håndboken.
- DPSK020000 brukes kun til skjæring av betong og blokker. SKAL IKKE brukes til skjæring av stål eller andre materialer.
- DPSK020000 må brukes med støvsugeren som er egnet for betongstøv.
- DPSK020000 er kun for en diamantslipekopp på 100–125mm. Skal IKKE brukes med slipehjul.
- Kontroller alltid at DPSK020000 ikke har skader, sprekker eller deformasjon før bruk.
- IKKE bruk DPSK020000 hvis den har sprekker, er skadet eller bøyd, da dette kan føre til personskade.
- Sørg for å bruke vernebriller, støvmaske, vernesko, øreproppper og annet beskyttelsesutstyr når du arbeider.
- Hold DPSK020000 unna bensin, løsemidler og parafin.
- Sørg for at objektet er forsvarlig fastspent før du arbeider.

Forklaring av piktogrammene:


Forklaring av piktogrammene.


Les bruksanvisningen før bruk.


Bruk vernebriller.


Bruk maske.


Bruk hørselvern.


Bruk vernehansker.

Spesifikasjoner:

Modellkode	DPSK020000
Passende verktøy	Ø100~125 mm (h21 mm) diamantslipekopp
Vekt	470 g (hovedenhet med adapter)
Arbeidsmateriale	Betong, blokker
Egnet Vinkelsliper	Makita / BOSCH / Dewalt / Milwaukee / Metabo / HiKOKI/ FLEX 115-125mm i produktklassklassen liten vinkelsliper.
* Basert på nettet fra og med jan. 2022.	**Kan IKKE monteres:** Makita / BOSCH: typene X-LOCK, Dewalt : typene D28137/ DCG405FN Milwaukee : typene AGV10-125EK, AG10-125EK, AG800-125EK

Overblikk

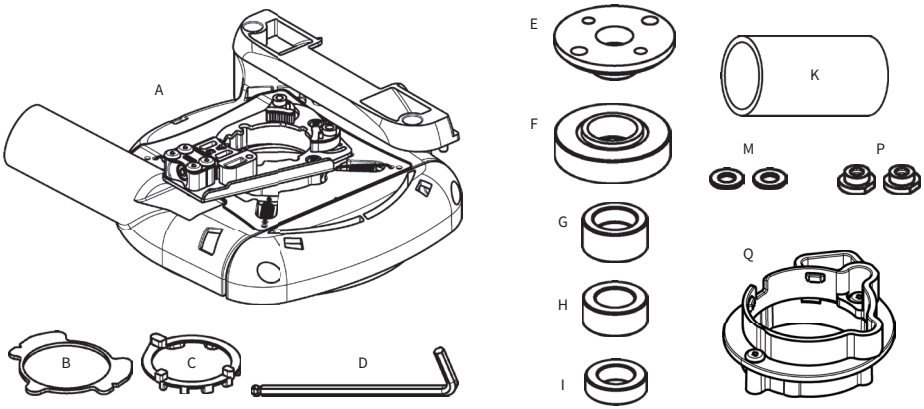

A	Hovedenhet	B	Offsetplate	C	Milwaukee plate	D	Skiftenøkkel
E	Låsemutter	F	Bunnflens	G	Avstandsholder T12	H	Avstandsholder T10
I	Avstandsholder T7	K	Skjøt	M	Skive	P	Krok
Q	Metabo Adapter						

Montering

1. Løsne vernedekselet fra vinkelsliperen.

Se i installasjons-veiledningen.

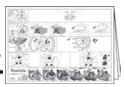

Se instruksjons-videoen med denne QR-koden.

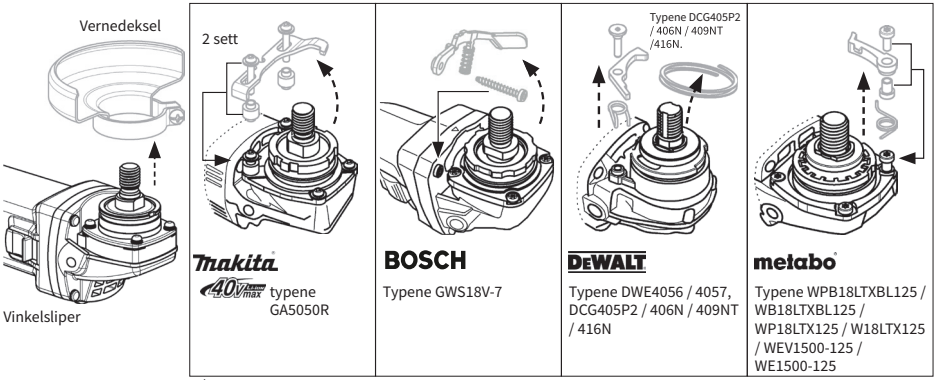

⚠ På vinkelsliperne over må spaken og relaterte komponenter løsnes.

2. Noen vinkelslipere må klargjøres for øvre- og nedre brakett ved [A] hovedenheten.

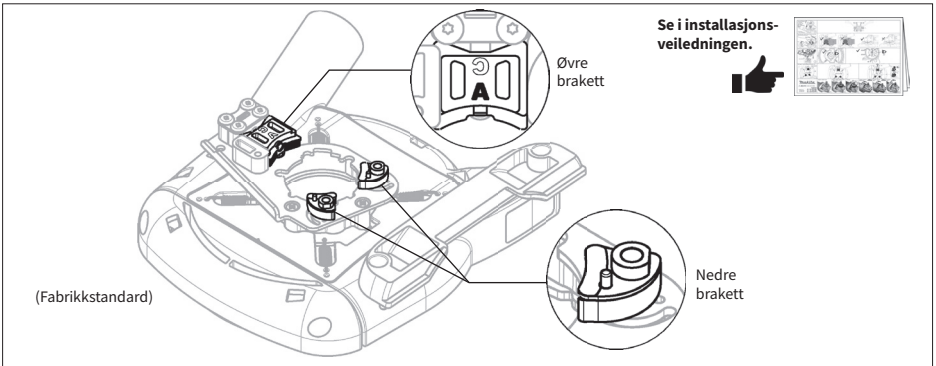

Makita 40V max Typen GA5050R

FLEX Typen L1400125

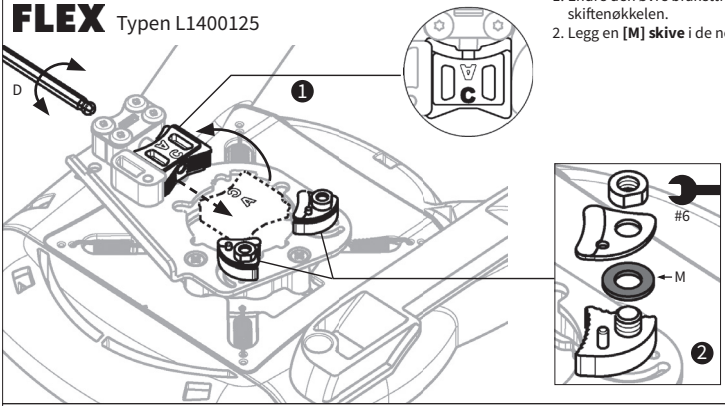

1. Endre den øvre brakettretningen med [D] skiftenøkkelen.
2. Legg en **[M] skive** i de nedre brakettene. (2 stk.)

FLEX Typene L1506VR, L9-11 125, LE9-11 125, L12-11 125, L13-10 125-EC, LE14-7 125 INOX, L15-11 125, LE15-11 125, L3406VRG, LB17-11 125

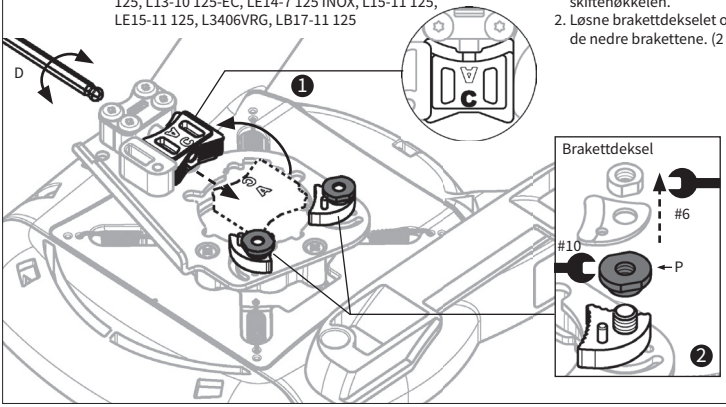

1. Endre den øvre brakettretningen med [D] skiftenøkkelen.
2. Løsne brakettdekselet og fest [P] kroken til de nedre brakettene. (2 stk.)

FLEX (GAMMEL type) typene L3410FR, L3410VR

Milwaukee Typene HD28AG-125, AGV17-125, AG8-125, AG9-125

1. Løsne M4-bolten x 3 stk. på baksiden og løsne tilpasningsenheten.
2. Løsne M4-bolten x 5 stk. ved tilpasningsenheten og løsne den øvre brakettenheten.
3. Løsne M5 bolten på tilpasningsenheten og løsne den nedre braketten. (2 stk.)
4. Stram M4-bolten x 3 stk. på nytt for å returnere tilpasningsenheten til sin opprinnelige posisjon.

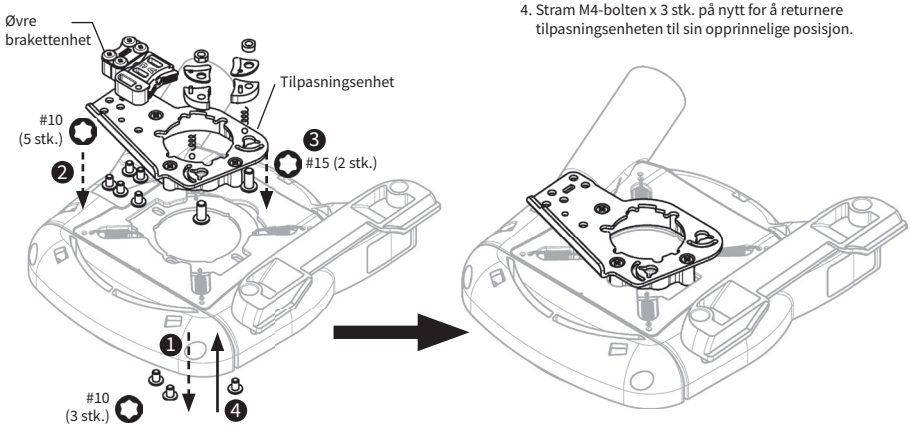

3. Bytt posisjonen for nedre braketter når girkassestørrelsen D på vinkelsliperen er større enn 47 mm.

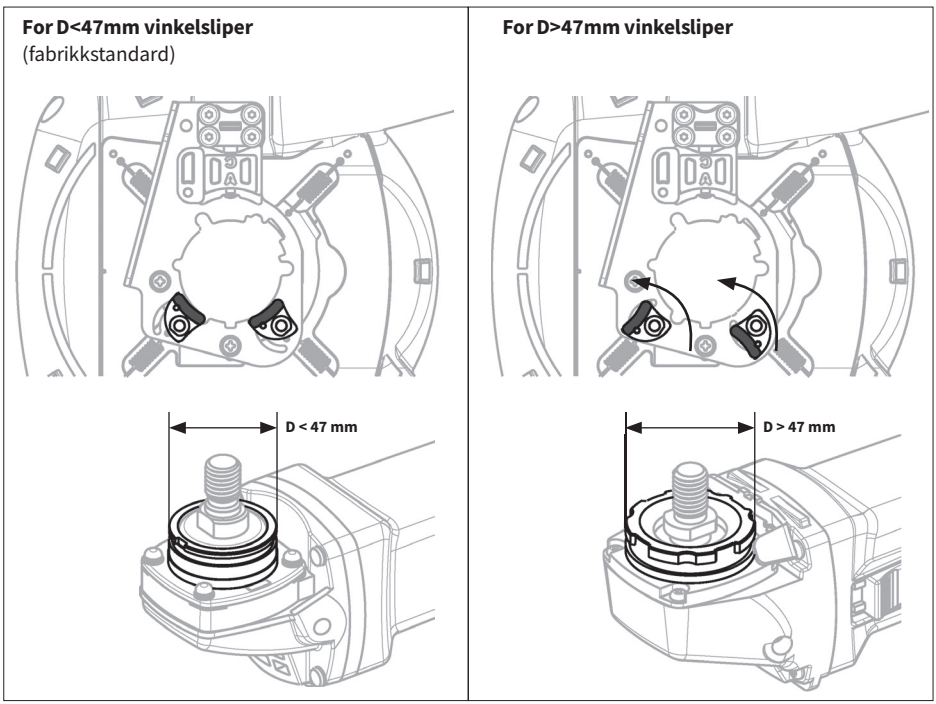

4. Plasser [A] hovedenheten til girkassen på vinkelsliperen. Noen vinkelslipere trenger **[B] offsetplate** eller **[C] Milwaukee Plate** forhåndsinnstilt på girkassen.

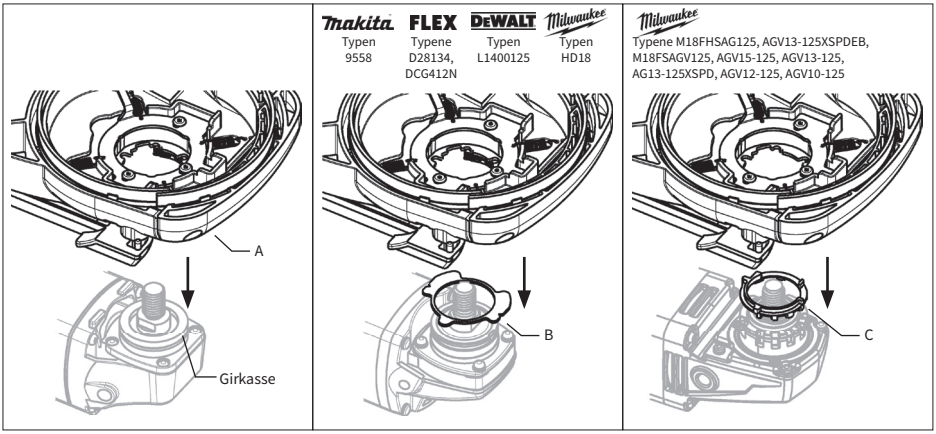

5. Juster midten av [A] hovedenheten og spindelen, skyv deretter [A] hovedenheten oppover til den stopper.

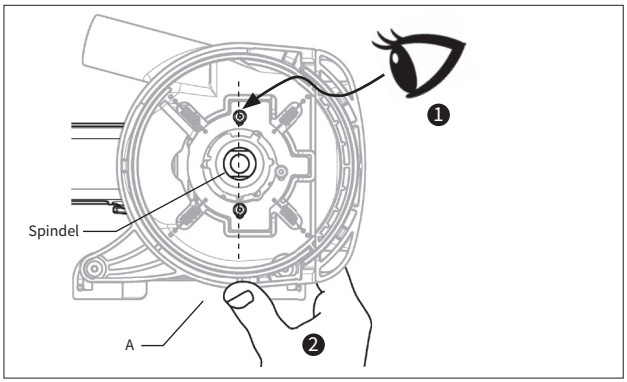

(For noen vinkelslipere er det bare å matche formene på monteringsområdet)

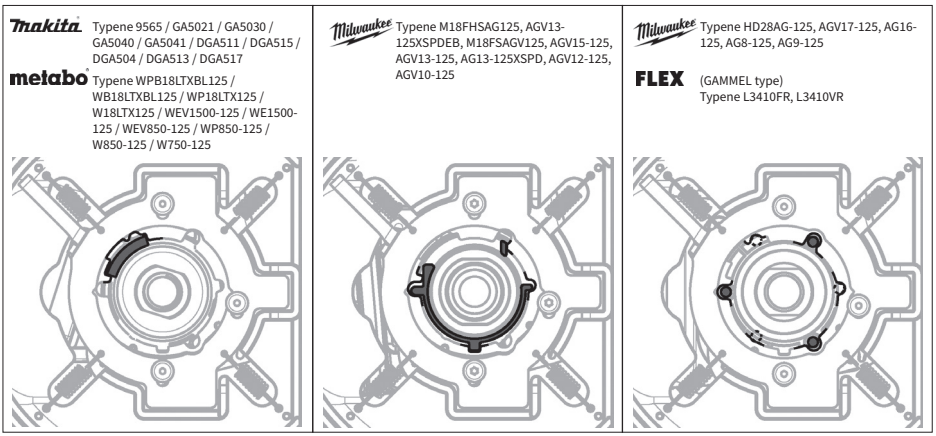

6. Hold den indre platen på [A] hovedenheten og stram bolten godt til med [D] skiftenøkkelen.

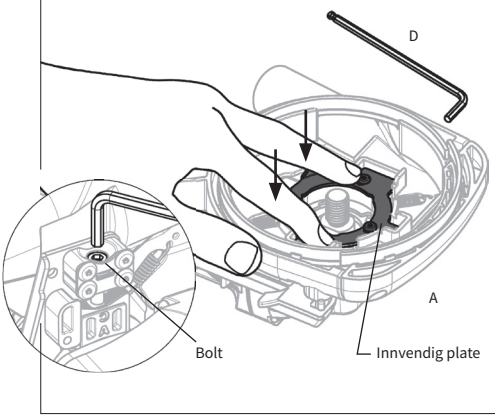

På noen vinkelslipere må de tre skruene som opprinnelig ble brukt til å feste vernedekselet strammes.

Milwaukee Typene HD28AG-125, AGV17-125, AG16-125, AG8-125, AG9-125

FLEX (GAMMEL type)
Typene L3410FR, L3410VR

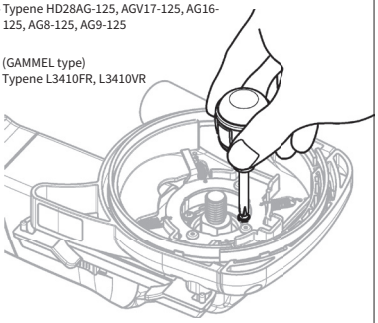

7. Sett [G/H/I] avstandsstykket, [F] flensen og kopphjulet i spindelen og stram deretter [E] låsemutteren med skiftenøkkelen.

* Bruk riktig avstandsstykke [G/H/I] for å holde den nederste avstandsstykket 1~5 mm under slipekoppen.

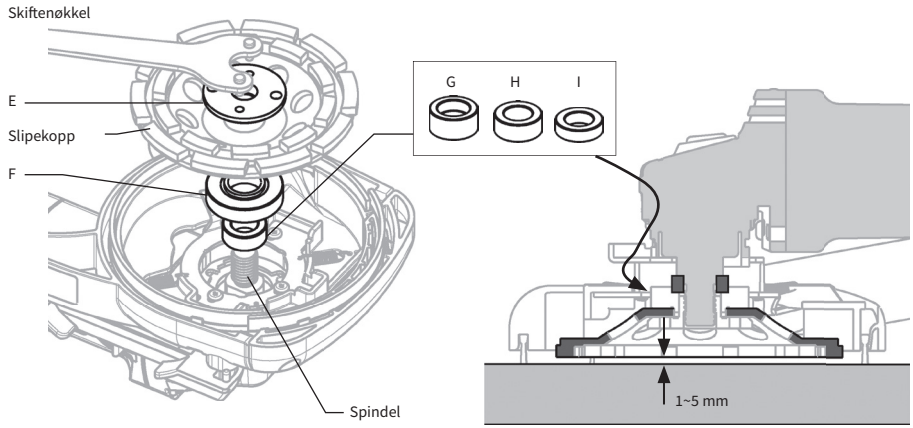

Se i installasjons-veiledningen.

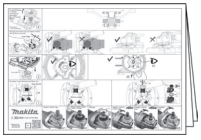

Hvis [F] flensen ikke er i midten, løsner du M4 bolten x 3 stk. på baksiden og justerer posisjonen på [A] hovedenheten.

* Stram de tre skruene igjen etter justeringen.

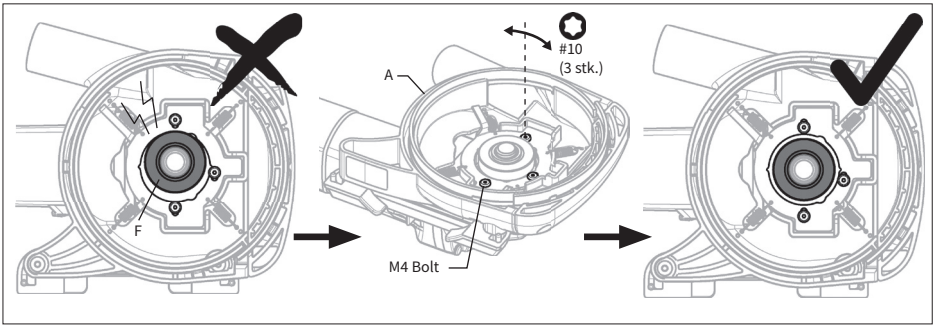

8. Hold på [A] hovedenheten og koble vakuumslangen til støvuttrekningkanalen med [K] leddet.

IKKE hold i vinkelsliperen når du kobler til vakuumslangen.

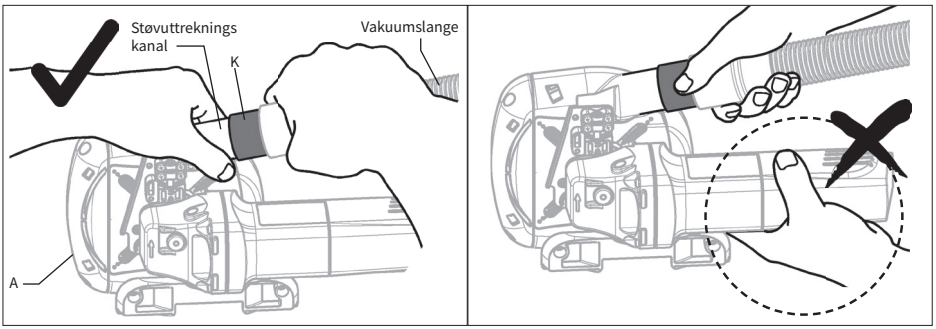

9. Fest håndtaket til vinkelsliperen.

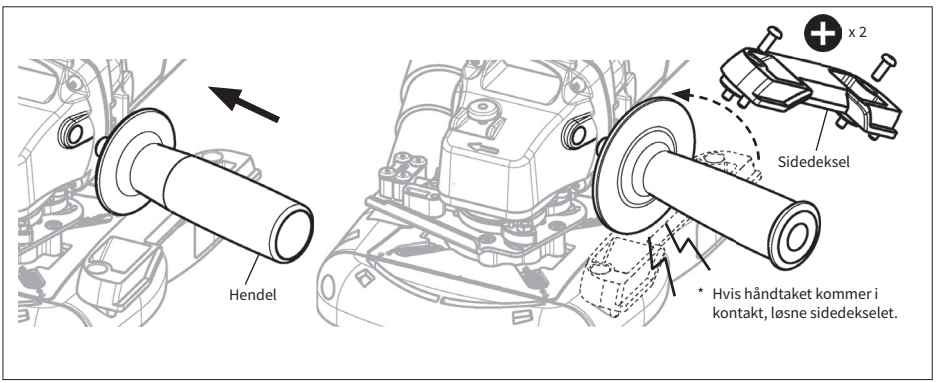

Overflateskjæring

1. Hold godt i vinkelsliperen og håndtaket.
2. Slå på bryteren på støvsugeren og vinkelsliperen.
3. Plasser [A] hovedenheten på materialet forsiktig, og beveg deretter vinkelsliperen mot skjæreretningen.

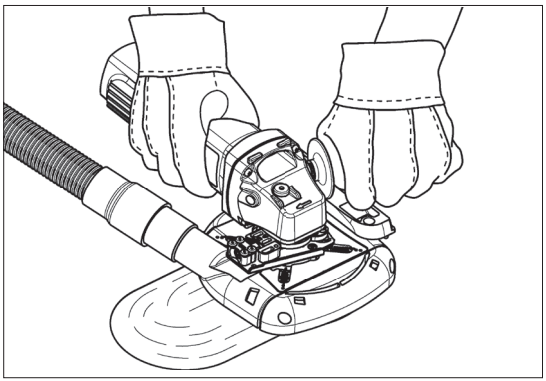

Hjørneskjæring

1. Løsne frontdekselet og sidedekselet, og skift deretter posisjonene.
2. Heretter det samme som “OVERFLATESKJÆRING” til venstre.

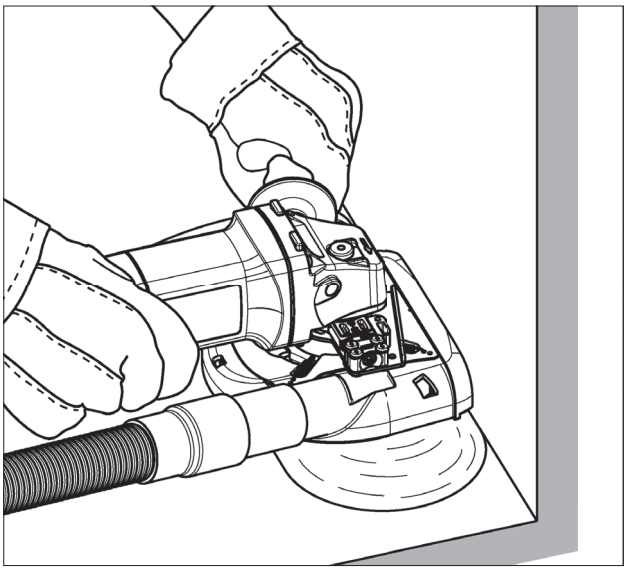

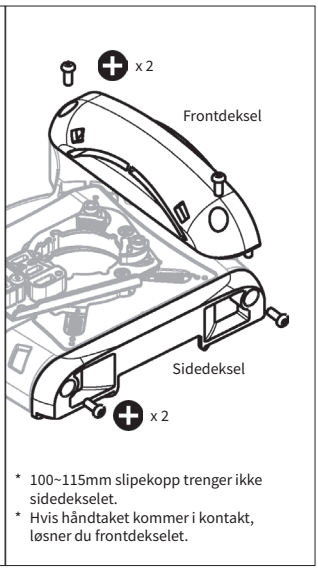

* 100~115mm slipekopp trenger ikke sidedekselet.
* Hvis håndtaket kommer i kontakt, løsner du frontdekselet.

Carat Nederland B.V.
www.carat-tools.nl | www.carat-tools.com
www.carat-tools.be | www.carat-tools.dk

CARAT

Odsysacz pyłu DPSK020000

OSTRZEŻENIE

- NIE używać odsysacza pyłu DPSK020000 ze szlifierką kątową, której NIE można prawidłowo zamontować zgodnie z niniejszą instrukcją.
- Odsysacz DPSK020000 nadaje się do użytku jedynie w przypadku stosowania szlifierki na elementach z betonu i pustaka.
- NIE używać odsysacza w przypadku stosowania szlifierki na elementach ze stali ani innych materiałów.
- Odsysacza DPSK020000 należy używać wyłącznie z odkurzaczem przeznaczonym do usuwania pyłu betonowego.
- Odsysacz DPSK020000 przeznaczony jest wyłącznie do szlifowania powierzchni za pomocą diamentowych tarcz garnkowych o średnicy 100-125mm. NIE używać ze ściernicami tarczowymi.
- Przed użyciem należy zawsze sprawdzić, czy odsysacz DPSK020000 nie ma uszkodzeń, pęknięć ani odkształceń.
- NIE używać odsysacza DPSK020000, jeśli jest on pęknięty, uszkodzony lub wygięty, ponieważ może to prowadzić do obrażeń ciała.
- Należy pamiętać o konieczności stosowania podczas pracy okularów ochronnych, maski przeciwpyłowej, obuwia ochronnego, zatyczek do uszu i innych środków ochrony indywidualnej.
- Przechowywać odsysacz DPSK020000 z dala od benzyny, rozpuszczalników i parafiny.
- Przed przystąpieniem do pracy upewnić się, że element roboczy został bezpiecznie zamocowany.

Objaśnieniepiktogramów:


Ostrzeżenie ogólne.


Przed użyciem przeczytać instrukcję obsługi.


Stosować środki ochrony oczu.


Stosować środki ochrony dróg oddechowych.


Stosować środki ochrony słuchu.


Stosować rękawice ochronne.

POLSKI

Dane techniczne:

Kod modelu	DPSK020000
Odpowiednie narzędzie	Diamentowe tarcze garnkowe, Ø 100–125mm (h21mm)
Waga	470 g (jednostka główna z przyłączem)
Materiał roboczy	Beton, pustak
Odpowiednie szlifierki kątowe	Małe szlifierki kątowe firm Makita / BOSCH / Dewalt / Milwaukee / Metabo / HiKOKI / FLEX 115–125mm.
* Na podstawie danych dostępnych w internecie ze stycznia 2022.	**NIE są kompatybilne:** Makita / BOSCH: typ X-LOCK, Dewalt : typ D28137/ DCG405FN Milwaukee : typ AGV10-125EK, AG10-125EK, AG800-125EK

Rysunek poglądowy

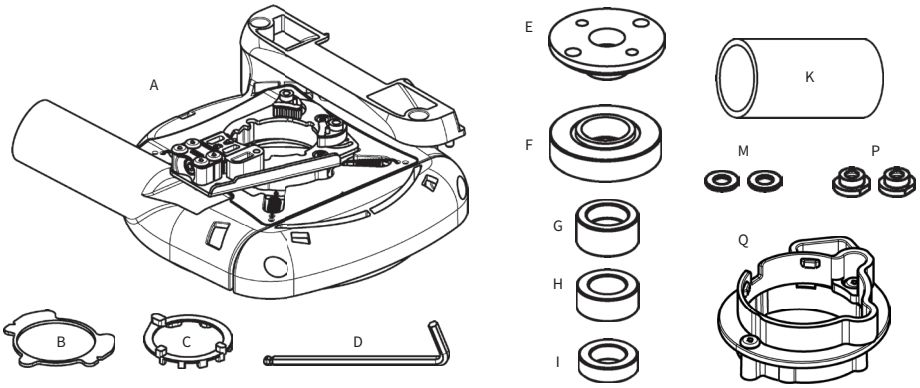

A	Jednostka główna	B	Płytka wyrównująca	C	Płytka Milwaukee	D	Klucz
E	Nakrętka zabezpieczająca	F	Kołnierz podstawy	G	Pierścień dystansowy T12	H	Pierścień dystansowy T10
I	Pierścień dystansowy T7	K	Złącze do węża ssącego	M	Podkładka	P	Zacisk mocujący
Q	Metabo adapter						

Montaż

1. Zdemontuj osłonę ze szlifierki.

Sprawdź instrukcję montażu.



Zobacz film instruktażowy dostępny pod tym kodem QR.

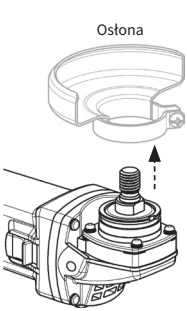

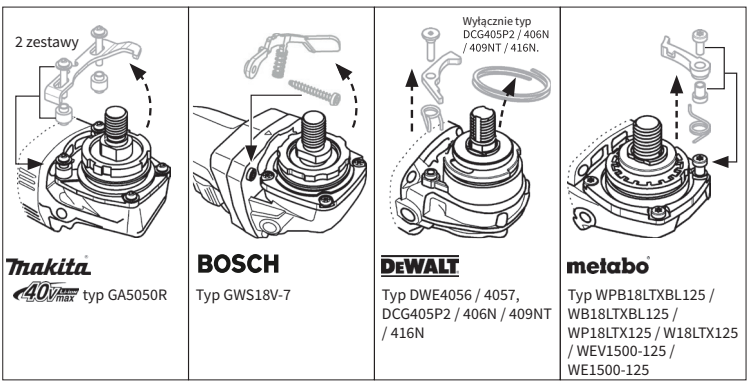

Makita 40V max typ GA5050R

BOSCH Typ GWS18V-7

DEWALT Typ DWE4056 / 4057, DCG405P2 / 406N / 409NT / 416N

metabo Typ WPB18LTXBL125 / WB18LTXBL125 / WP18LTX125 / W18LTX125 / WEV1500-125 / WE1500-125

⚠ Wyżej wymienione szlifierki wymagają demontażu uchwytu mocującego i innych elementów.

2. Niektóre szlifierki wymagają przygotowania górnego i dolnego wspornika na jednostce głównej [A].

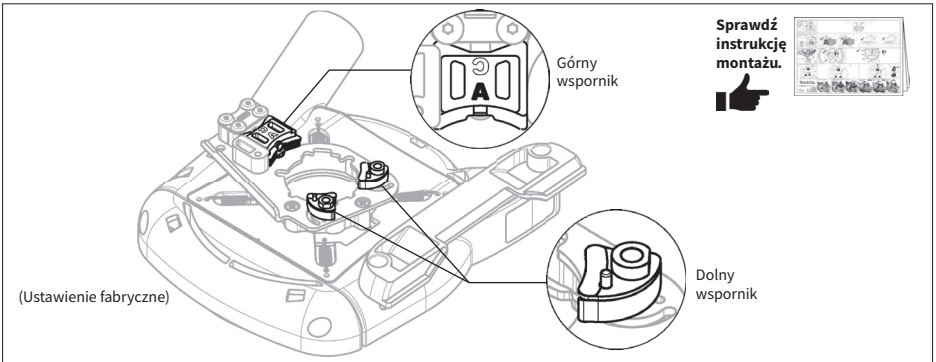

Makita 40V max Typ GA5050R

FLEX Typ L1400125

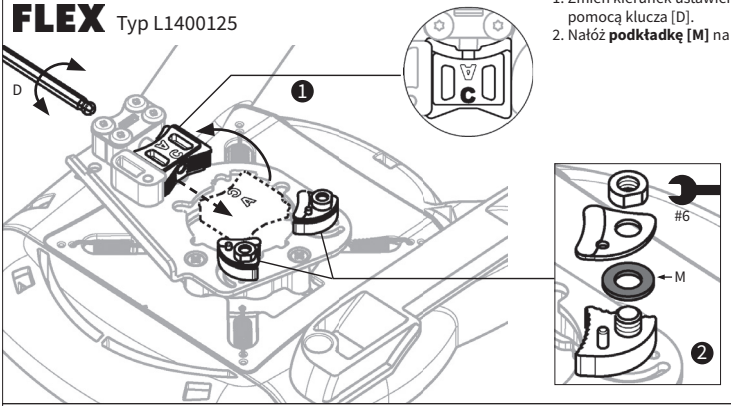

1. Zmień kierunek ustawienia górnego wspornika za pomocą klucza [D].
2. Nałóż **podkładkę [M]** na dolne wsporniki. (2 szt.)

FLEX Typ L1506VR, L9-11 125, LE9-11 125, L12-11 125, L13-10 125-EC, LE14-7 125 INOX, L15-11 125, LE15-11 125, L3406VRG, LB17-11 125

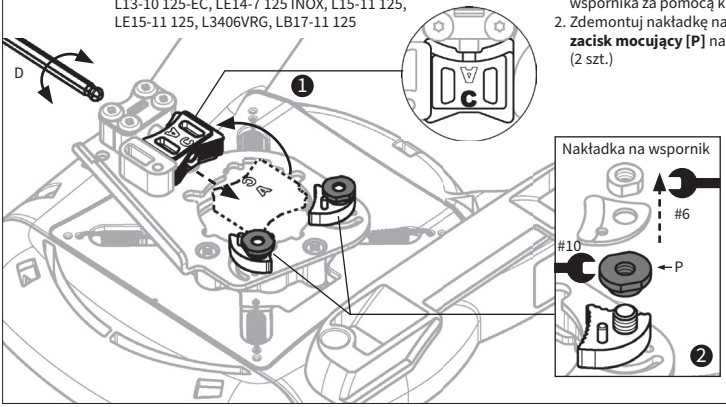

1. Zmień kierunek ustawienia górnego wspornika za pomocą klucza [D].
2. Zdemontuj nakładkę na wspornik i załóż **zacisk mocujący [P]** na dolne wsporniki. (2 szt.)

FLEX (STARY typ) L3410FR, L3410VR

Milwaukee Typ HD28AG-125, AGV17-125, AG8-125, AG9-125

1. Poluzuj śrubę M4 x 3 szt. z tyłu i zdemontuj adapter.
1. Poluzuj śrubę M4 x 5 szt. na adapterze i zdemontuj zestaw górnego wspornika.
3. Poluzuj śrubę M5 na adapterze i zdemontuj dolny wspornik. (2 szt.)
4. Ponownie dokręć śrubę M4 Bolt x 3 szt., aby umieścić adapter w pierwotnym miejscu.

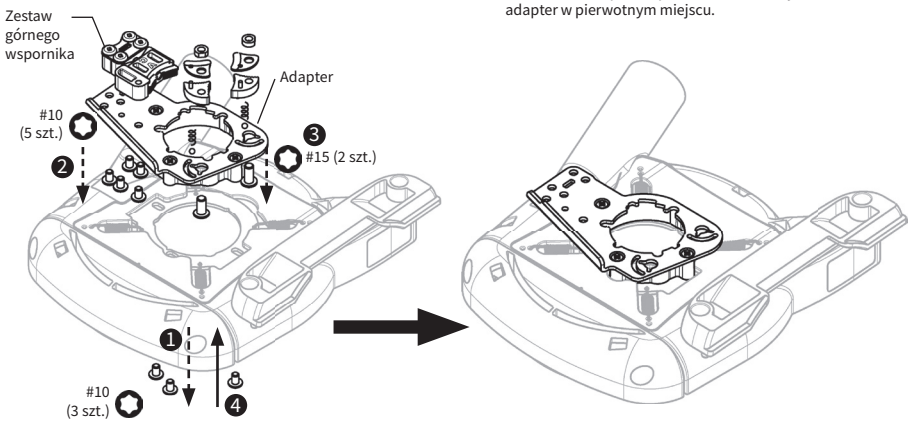

3. Zmień pozycję dolnych wsporników, gdy rozmiar przekładni D szlifierki przekracza 47 mm.

Dla szlifierek z przekładnią D<47mm
(Ustawienie fabryczne)

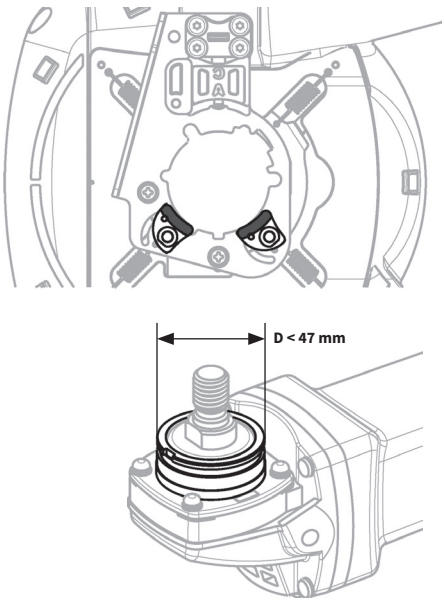

Dla szlifierek z przekładnią D>47mm

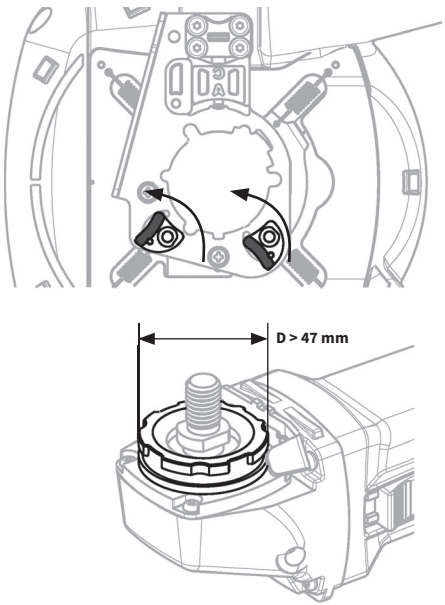

4. Umieść jednostkę główną [A] na przekładni szlifierki. W przypadku niektórych szlifierek konieczne jest zamocowanie **płytki wyrównującej [B]** lub **płytki Milwaukee [C]** na przekładni.

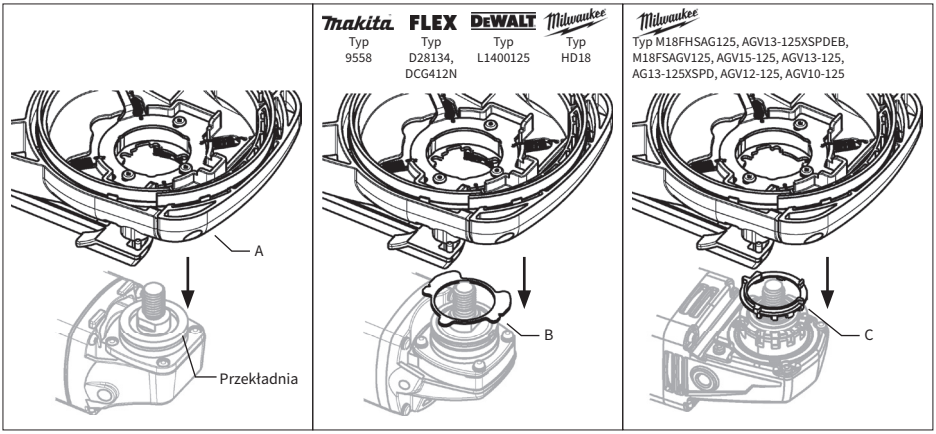

5. Ustaw równo środek jednostki głównej [A] i wrzeciona, a następnie, wciśnij w górę jednostkę główną [A] aż do końca.

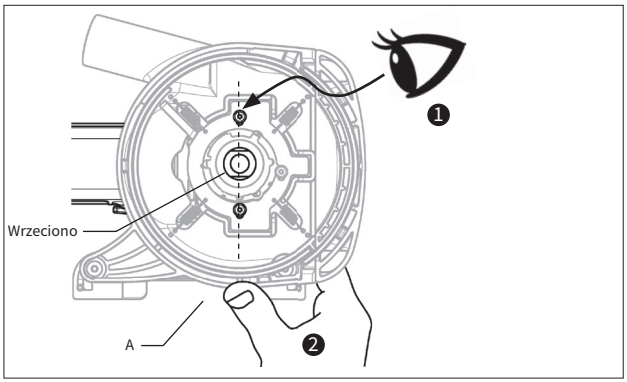

(W przypadku niektórych szlifierek należy uwzględnić kształt obszaru montażowego)

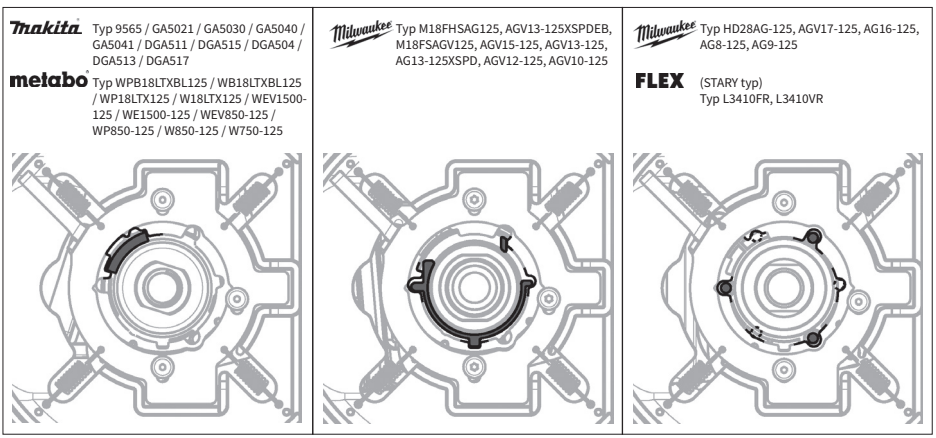

6. Przytrzymaj płytkę wewnętrzną przy jednostce głównej [A] i dokładnie dokręcć śrubę kluczem [D].

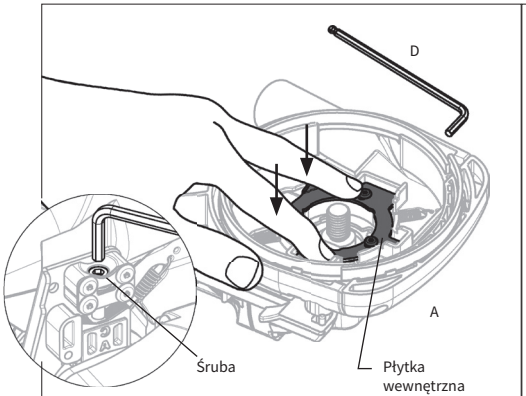

W przypadku niektórych szlifierek należy dokręcić 3 śruby, które wcześniej służyły do mocowania osłony.

Milwaukee Typ HD28AG-125, AGV17-125, AG16-125, AG8-125, AG9-125

FLEX (STARY typ)
Typ L3410FR, L3410VR

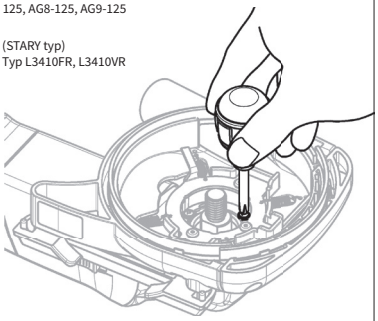

7. Nałóż pierścień dystansowy [G/H/I], kołnierz [F] i tarczę garnkową na wrzeciono, a następnie dokręć nakrętkę zabezpieczającą [E].

* Należy zastosować odpowiedni pierścień dystansowy [G/H/I] w celu zachowania pod tarczą garnkową odpowiedniej przestrzeni od 1 do 5 mm.

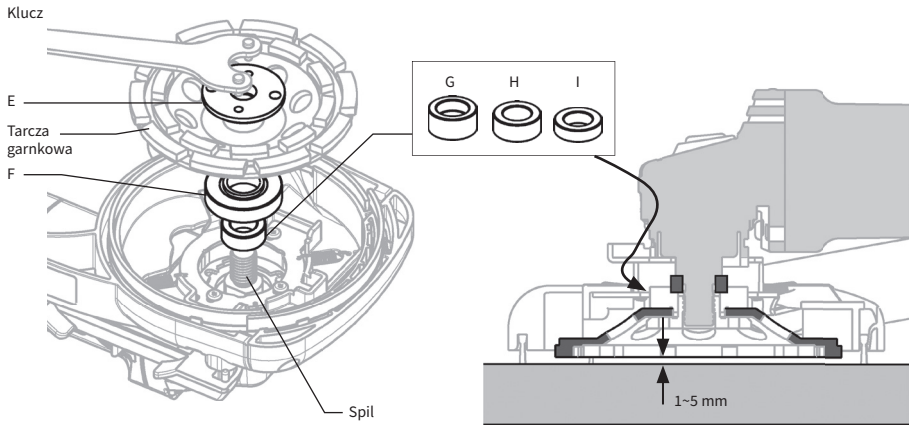

Sprawdź instrukcję montażu.

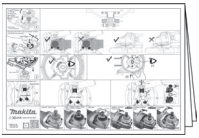

W przypadku zdecentrowania kołnierza [F], poluzuj z tyłu śrubę M4 x 3 szt. i wyreguluj położenie jednostki głównej [A].

* Po dokonaniu regulacji należy ponownie mocno dokręcić 3 śruby.

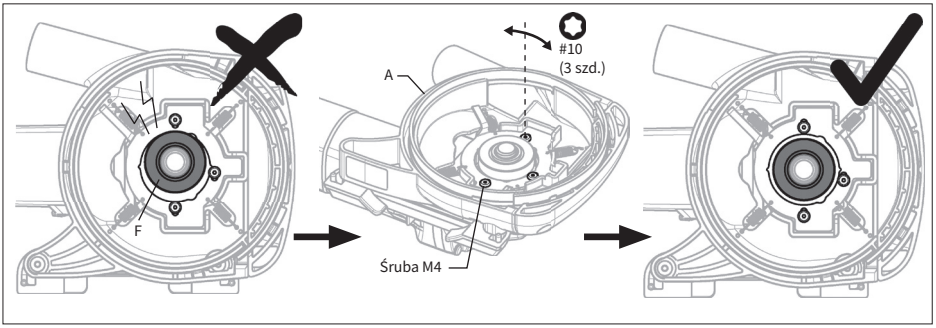

8. Chwyć jednostkę główną [A] i podłącz wąż odkurzacza do kanału odsysania pyłu za pomocą złącza [K].

NIE trzymaj szlifierki podczas podłączania węża odkurzacza.

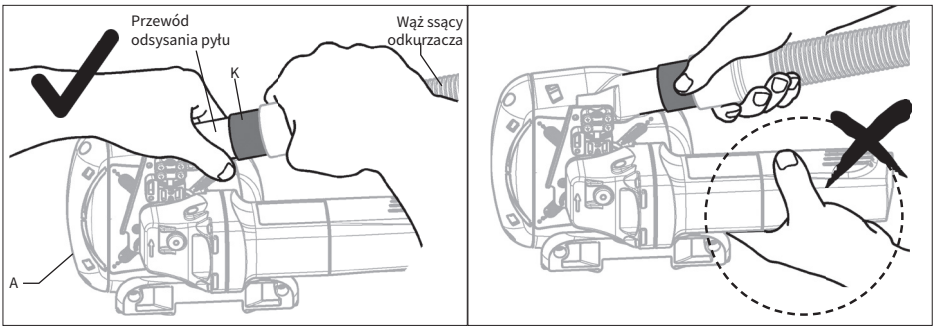

9. Zamocuj rączkę na szlifierce.

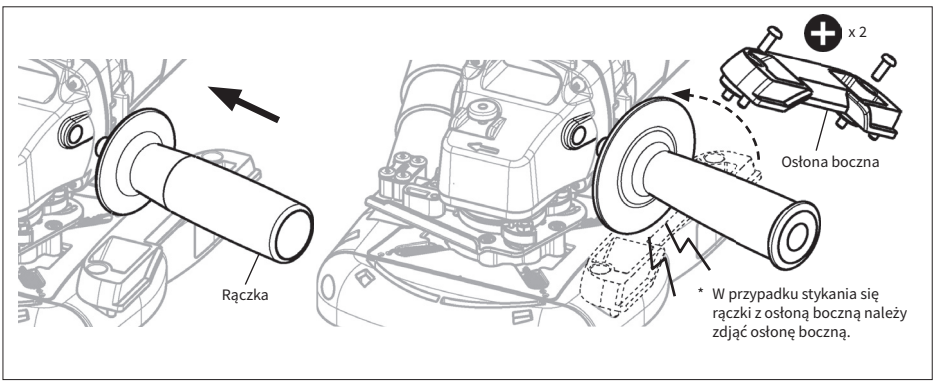

POLSKI

Szlifowanie powierzchni

1. Chwyć mocno szlifierkę i rączkę.
2. Włącz odkurzacz i szlifierkę.
3. Powolnym ruchem umieść jednostkę główną [A] na szlifowanym materiale, a następnie przesuwaj szlifierkę zgodnie z kierunkiem szlifowania.

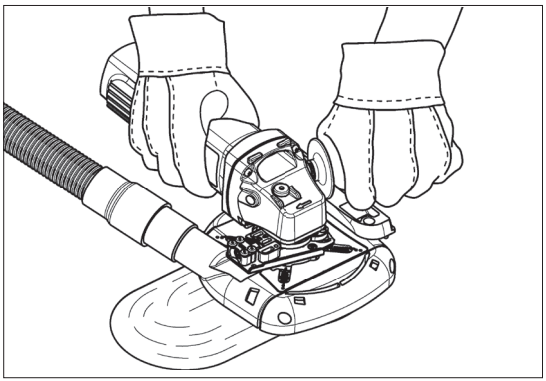

Szlifowanie w narożnikach

1. Ściągnij osłonę przednią i osłonę boczną, a następnie zamień je miejscami.
2. Następnie postępuj zgodnie z instrukcjami w sekcji „SZLIFOWANIE POWIERZCHNI” po lewej stronie.

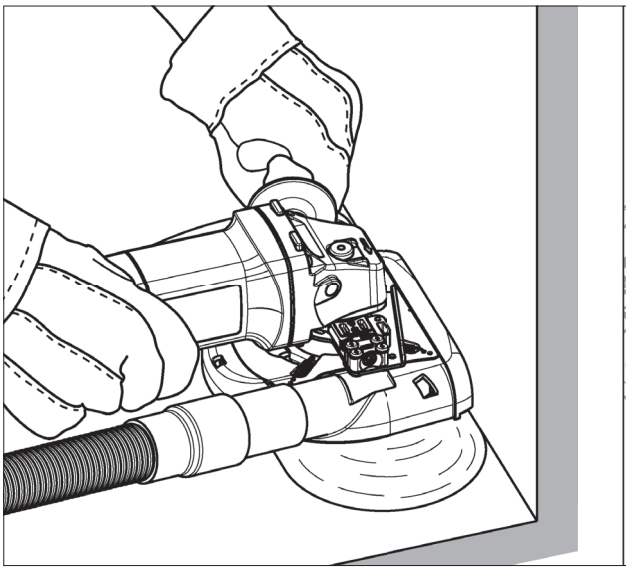

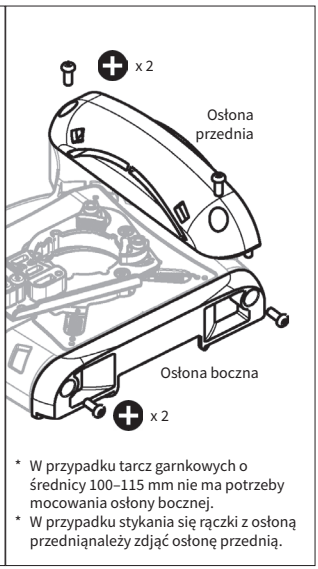

* W przypadku tarcz garnkowych o średnicy 100–115 mm nie ma potrzeby mocowania osłony bocznej.
* W przypadku stykania się rączki z osłoną przedniąnależy zdjąć osłonę przednią.

Carat Nederland B.V.
www.carat-tools.nl | www.carat-tools.com
www.carat-tools.be | www.carat-tools.dk

DPSK020000 Porelszívás

FYGYELMEZTETÉs

- NE használja a DPSK020000 egységet olyan kézi sarokcsiszoló géppel, amely NEM rögzíthető az útmutató utasításainak megfelelő módon.
- A DPSK020000 kizárólag beton és kockakő csiszolása esetén használható. Acél és más anyagok csiszolása során NE használja.
- A DPSK020000 egységet csak betonpor elszívására alkalmas porelszívóval használja.
- A DPSK020000 kizárólag 100–125 mm-es gyémánt csiszolótárcsával használható. NE használja fibertárcsával.
- Használat előtt mindig ellenőrizze, hogy nem tapasztalható-e sérülés, repedés vagy alakváltozás a DPSK020000 egységen.
- Ha repedést, sérülést vagy elhajlást tapasztal, NE használja a DPSK020000 egységet, mert az személyi sérüléshez vezethet.
- Munkavégzés közben mindenképpen viseljen védőszemüveget, porvédő maszkot, munkavédelmi cipőt, füldugót és más személyi védőfelszerelést.
- Tartsa a DPSK020000 egységet benzintől, oldószerektől és paraffinoktól távol.
- Munkavégzés előtt győződjön meg arról, hogy biztonságosan befogta a munkadarabot.

A piktogramok magyarázata:


Általános figyelmeztetés.


Használat előtt olvassa el a kezelési útmutatót.


Viseljen szemvédőt.


Viseljen védőmaszkot.


Viseljen hallásvédőt.


Viseljen védőkesztyűt.

Műszaki adatok:

Modellszám	DPSK020000
Megfelelő szerszám	100–125 mm átmérőjű (21 mm magasságú) gyémánt csiszolótárcsa
Tömeg	470 g (főegység adapterrendszerrel)
Munkaanyag	Beton, kőtömb
Megfelelő készülékek kézi sarokcsiszoló gépek	Makita/BOSCH/Dewalt/Milwaukee/Metabo/HiKOKI/FLEX 115–125 mm-es kézi sarokcsiszoló gépek
* A web alapján, 2022. januári állás szerint.	**NEM rögzíthető:** Makita / BOSCH: X-LOCK típus Dewalt : D28137/ DCG405FN tipus Milwaukee : AGV10-125EK, AG10-125EK, AG800-125EK típus

Áttekintés

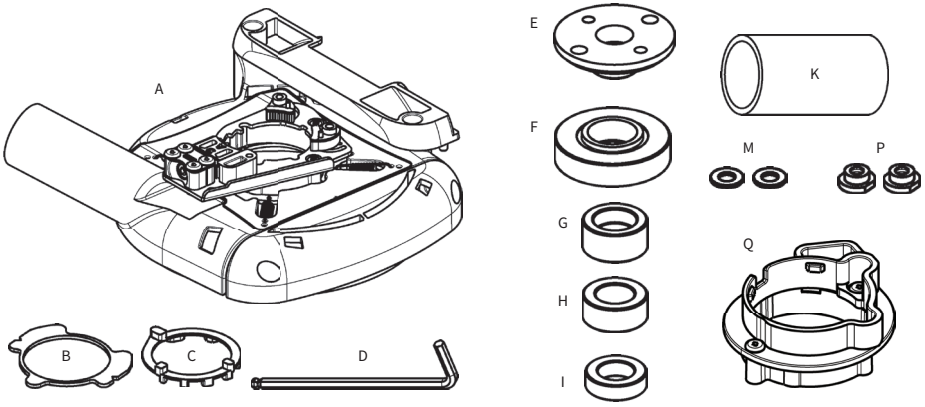

A	Főegység	B	Eltoló lemez	C	Milwaukee lemez	D	Imbuszkulcs
E	Záróanya	F	Alapkarima	G	T12-es távtartó	H	T10-es távtartó
I	T7-es távtartó	K	Csatlakozó toldat	M	Alátét	P	Peremes alátét
Q	Metabo adapter						

Felszerelés

1. Válassza le a védőelemet a csiszológépről.

Tekintse át az Üzembe helyezési útmutatót.

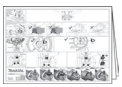

Az oktatófilm megtekintéséhez olvassa be a QR-kódot.

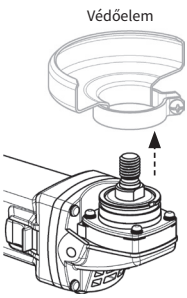

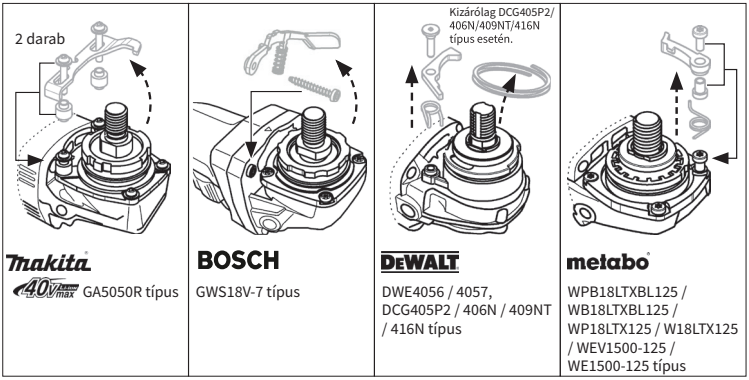

Makita	BOSCH	DEWALT	metabo
40V max GA5050R típus	GWS18V-7 típus	DWE4056 / 4057, DCG405P2 / 406N / 409NT / 416N típus	WPB18LTXBL125 / WB18LTXBL125 / WP18LTX125 / W18LTX125 / WEV1500-125 / WE1500-125 típus

⚠ A fenti csiszológépről el kell távolítani a kart és az ahhoz kapcsolódó alkatrészeket.

2. Egyes csiszológéptípusoknál szükség van az [A] főegységen lévő felső konzol és alsó konzol beállítására.

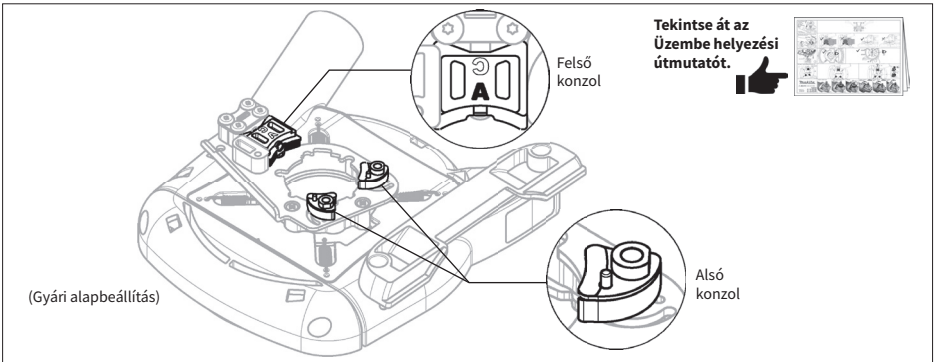

Makita 40V max GA5050R típus

FLEX L1400125 típus

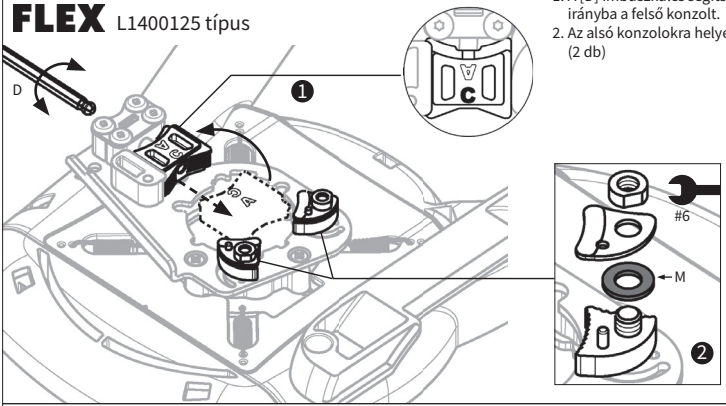

1. A [D] imbuszkulcs segítségével állítsa ellenkező irányba a felső konzolt.
2. Az alsó konzolokra helyezze el az [M] alátétet. (2 db)

FLEX L1506VR, L9-11 125, LE9-11 125, L12-11 125, L13-10 125-EC, LE14-7 125 INOX, L15-11 125, LE15-11 125, L3406VRG, LB17-11 125 típus

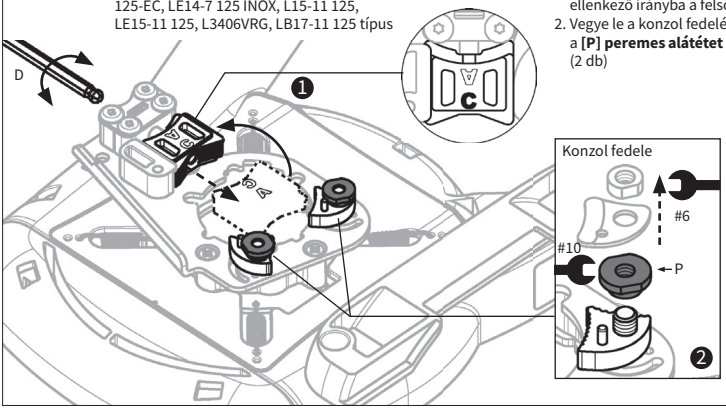

1. A [D] imbuszkulcs segítségével állítsa ellenkező irányba a felső konzolt.
2. Vegye le a konzol fedelét, majd rögzítse a **[P] peremes alátétet** az alsó konzolokra. (2 db)

FLEX (RÉGI típusú) L3410FR, L3410VR típus

Milwaukee HD28AG-125, AGV17-125, AG8-125, AG9-125 típus

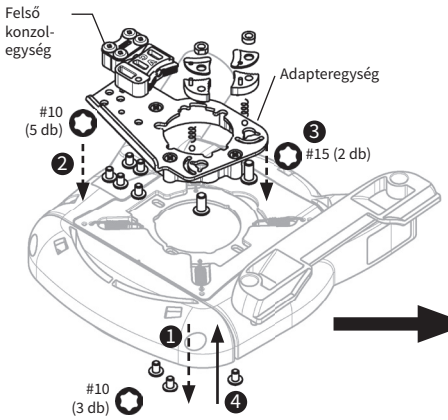

1. Lazítsa meg a hátoldalon lévő 3 db M4-es csavart, majd válassza le az adapteregységet.
2. Lazítsa meg az adapteregységen lévő 5 db M4-es csavart, majd válassza le a felső konzolegységet.
3. Lazítsa meg az adapteregységen lévő M5-ös csavart, majd válassza le az alsó konzolt. (2 db)
4. Helyezze vissza az adapteregységet eredeti helyére; ehhez húzza szorosra a 3 db M4-es csavart.

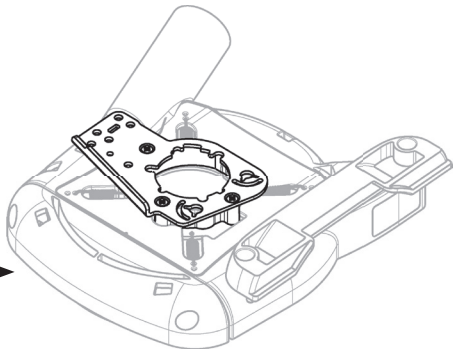

3. Ha a csiszológép hajtóműházának átmérője (d) meghaladja a 47 mm-t, módosítsa az alsó konzolok pozícióját.

D < 47 mm esetén
(Gyári alapbeállítás)

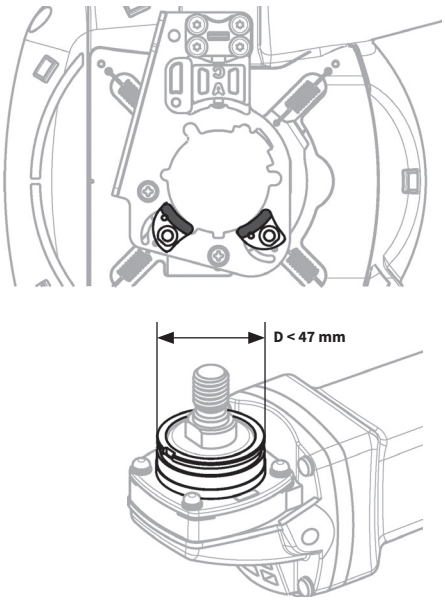

D > 47 mm esetén

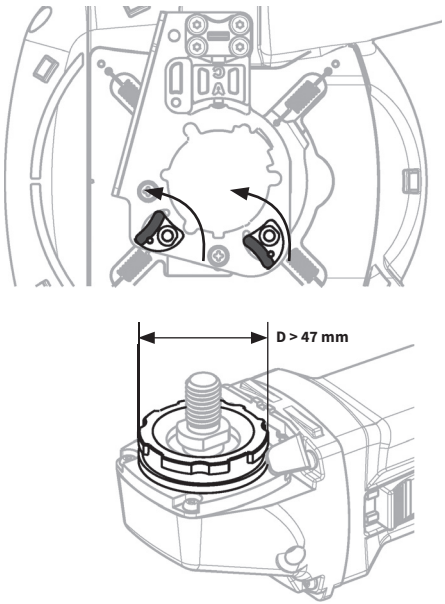

4. Helyezze az [A] főegységet a csiszológép hajtóműházára. Egyes csiszológépeknél előtte **[B] eltoló lemezt** vagy **[C] Milwaukee lemezt** kell helyezni a hajtóműházra.

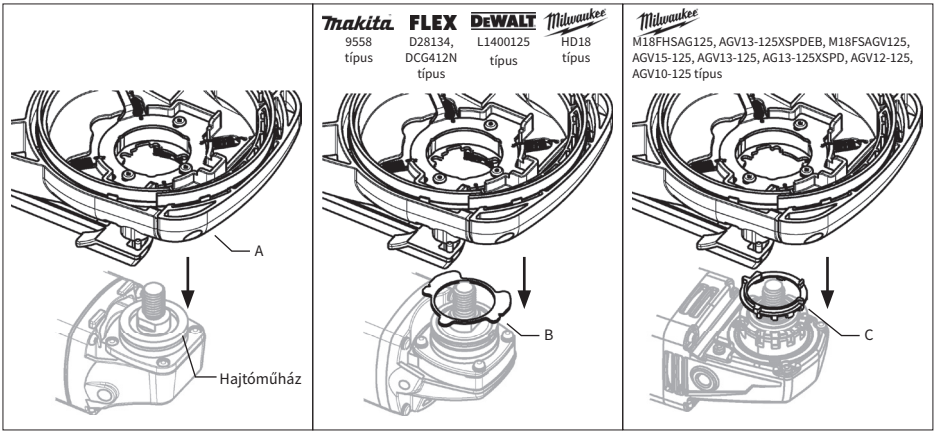

5. Illessze egymáshoz az [A] főegység középpontját és az orsót, majd ütközésig nyomja felfelé az [A] főegységet.

(Egyes csiszológépeknél csak illessze egymásba a formákat a rögzítési területen)

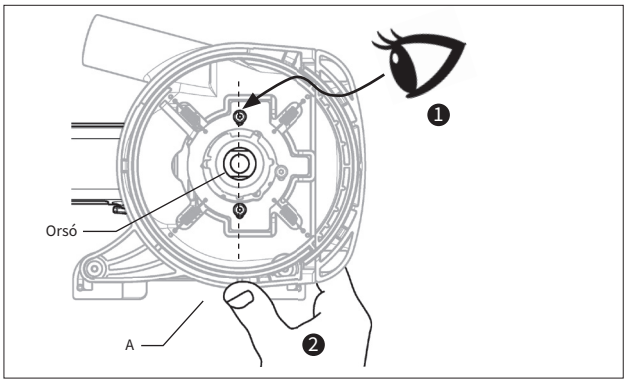

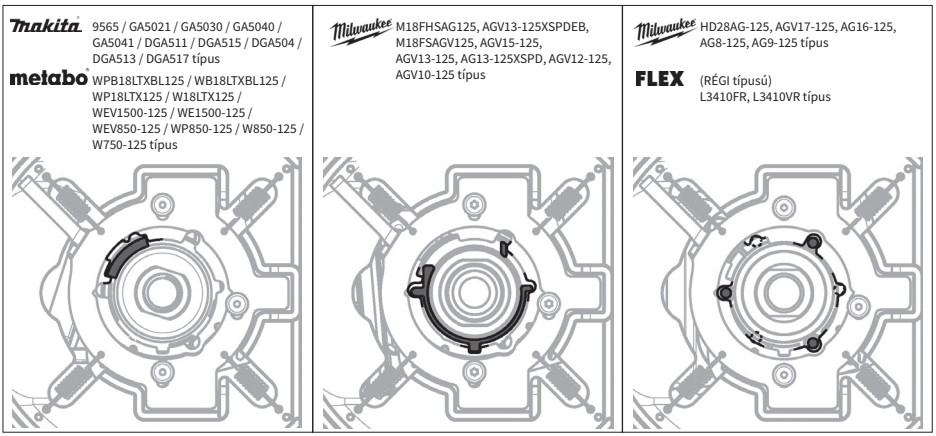

6. 6. Fogja meg az [A] főegység belső lemezét, majd a [D] imbuszkulccsal húzza szorosra a csavart.

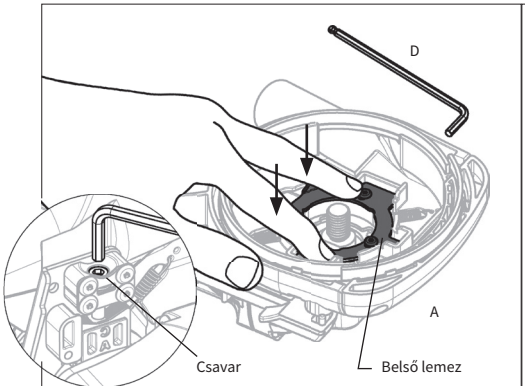

Egyes csiszológépeknél szorosra kell húzni az eredetileg a védőelem rögzítéséhez használt 3 csavart.

Milwaukee HD28AG-125, AGV17-125, AG16-125, AG8-125, AG9-125 típus

FLEX (RÉGI típusú) L3410FR, L3410VR típus

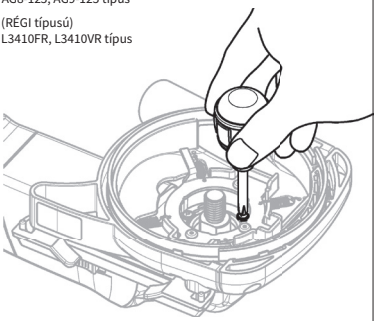

7. Helyezze a [G/H/I] távtartót, az [F] karimát és a csiszolótárcsát az orsóra, majd egy csavarkulccsal húzza szorosra az [E] záróanyát.

* A megfelelő [G/H/I] távtartó használatával gondoskodjon arról, hogy a csiszolótárcsa alatt maradjon 1–5 mm távolság.

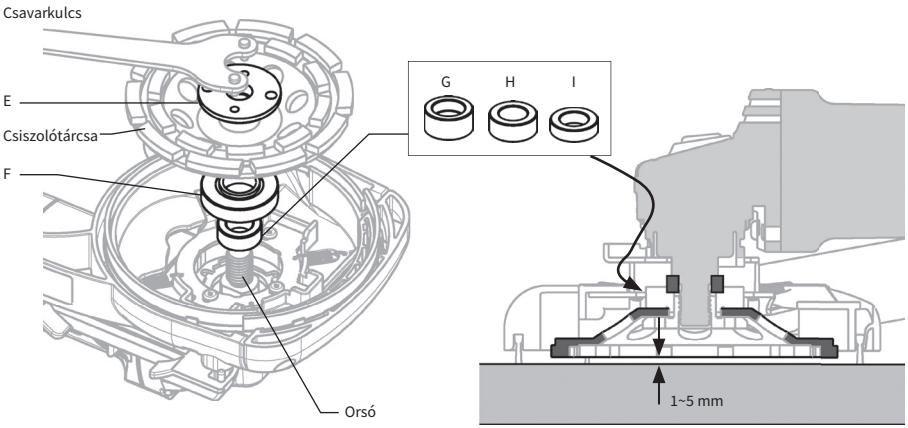

Tekintse át az Üzembe helyezési útmutatót.

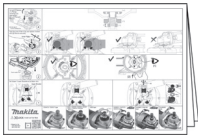

Amennyiben az [F] karima nem középen helyezkedik el, lazítsa meg a hátoldalon lévő 3 db M4-es csavart, és igazítsa ki az [A] főegység pozícióját.

* A főegység beállítását követően húzza szorosra a 3 csavart.

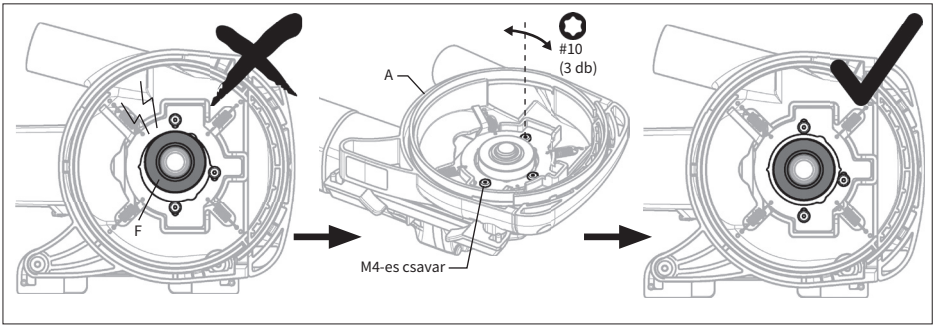

8. Az [A] főegységet kézben tartva a [K] csatlakozó toldattal csatlakoztassa a porelszívó tömlőjét a csőhöz.

A porelszívó tömlőjének csatlakoztatása közben NE a csiszológépet tartsa.

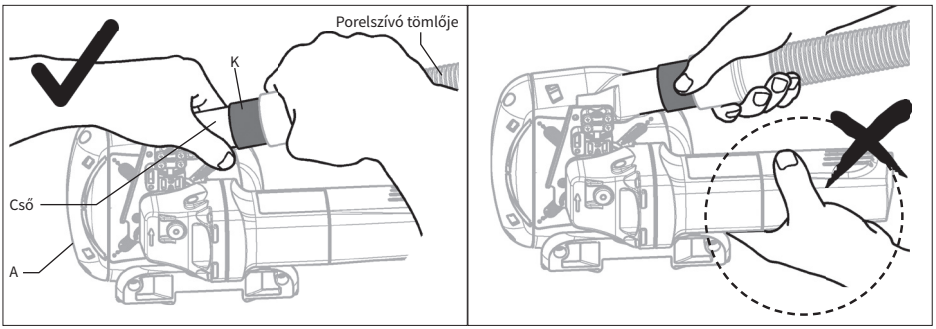

9. Rögzítse a fogókart a csiszológéphez.

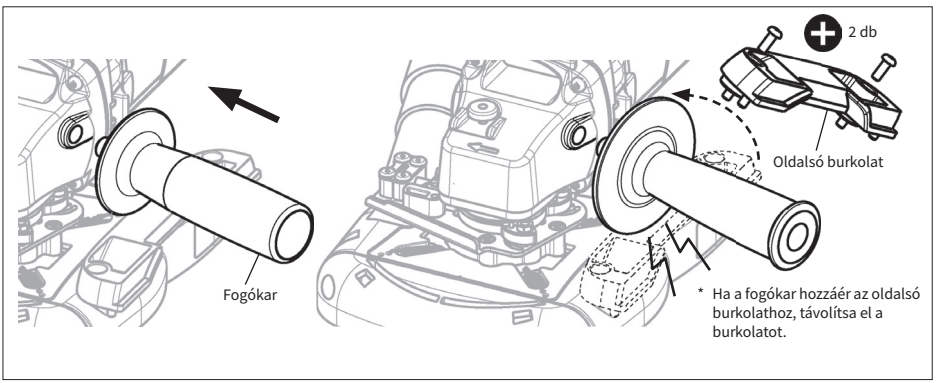

Felületi csiszolás

1. Tartsa biztosan a csiszológépet és a fogókart.
2. Kapcsolja be a porelszívót és csiszológépet.
3. Óvatosan helyezze az [A] főegységet az anyagra, majd mozgassa a csiszológépet a csiszolási irányba.

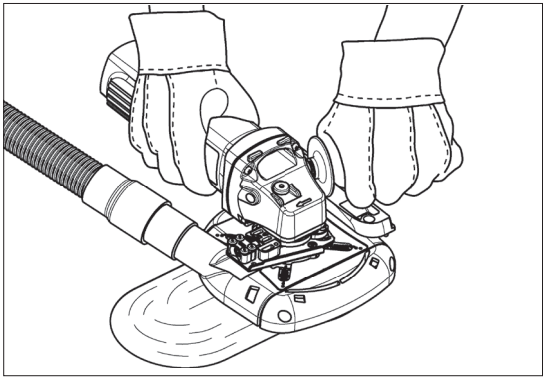

Sarokcsiszolás

1. Távolítsa el, majd rögzítse egymás helyére az elülső és az oldalsó burkolatot.
2. Ezt követően hajtsa végre a „FELÜLETI CSISZOLÁS” címszó alatt a bal oldalon ismertetett műveleteket.

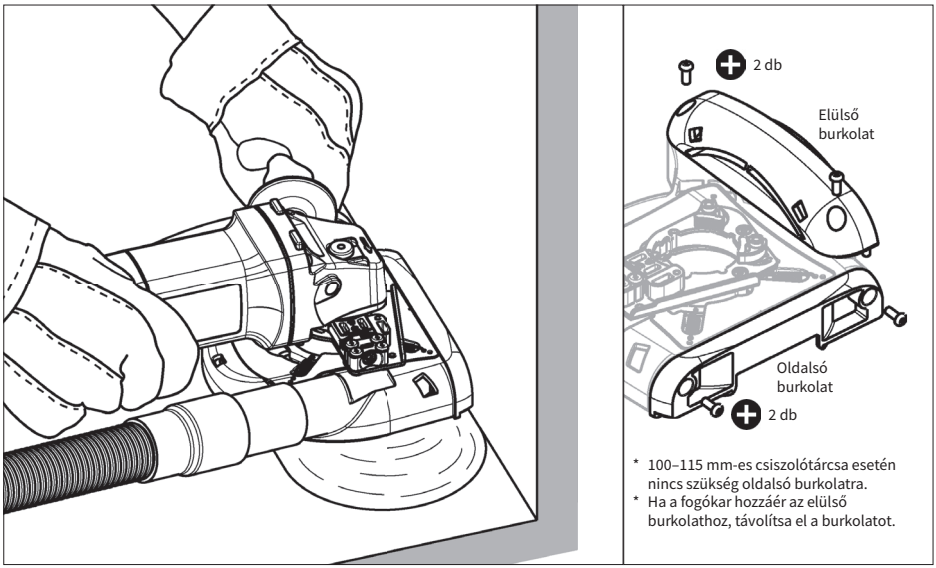

* 100–115 mm-es csiszolótárcsa esetén nincs szükség oldalsó burkolatra.
* Ha a fogókar hozzáér az elülső burkolathoz, távolítsa el a burkolatot.

Carat Nederland B.V.
www.carat-tools.nl | www.carat-tools.com
www.carat-tools.be | www.carat-tools.dk

DPSK020000 Extracción de polvo

ADVERTENCIAS

- NO use el DPSK020000 con una radial en la que NO se pueda montar correctamente como se indica en el manual.
- DPSK020000 solo se puede usar para desbastar hormigón y bloques. NO lo use para desbastar acero o cualquier otro material.
- DPSK020000 se debe usar con un aspirador apto para el polvo de hormigón.
- DPSK020000 es solo para platos de diamante para desbaste de 100 a 125 mm. NO lo use con discos abrasivos.
- Compruebe siempre si el DPSK020000 está dañado, agrietado o deformado antes de usarlo.
- NO use el DPSK020000 si está agrietado, dañado o deformado, ya que podría provocar lesiones.
- Asegúrese de usar gafas protectoras, mascarilla antipolvo, calzado de protección, tapones para los oídos y otros equipos de protección individual cuando trabaje con el aparato.
- Mantenga el DPSK020000 alejado de gasolina, disolventes y parafina.
- Asegúrese de que la pieza esté bien fija antes de ponerse a trabajar.

Explicación de los pictogramas:


Advertencia general.


Lea las instrucciones de funcionamiento antes de su uso.


Use protección para los ojos.


Use protección respiratoria.


Use protección para los oídos.


Use guantes de protección.

Especificaciones:

Código del modelo	DPSK020000
Accesorio adecuado	Plato de diamante para desbaste de Ø100~125 mm (h21 mm)
Peso	470 g (unidad principal junto al sistema adaptador)
Material a trabajar	Hormigón y bloques
Adecuado para radiales	Radiales de modelos pequeños de 115-125 mm de Makita / BOSCH / Dewalt / Milwaukee / Metabo / HiKOKI / FLEX.º
* Basado en la web con fecha de enero de 2022.	**NO se puede montar:** Makita / BOSCH: modelo X-LOCK, Dewalt : modelos D28137/ DCG405FN Milwaukee : modelos AGV10-125EK, AG10-125EK, AG800-125EK

Vista general

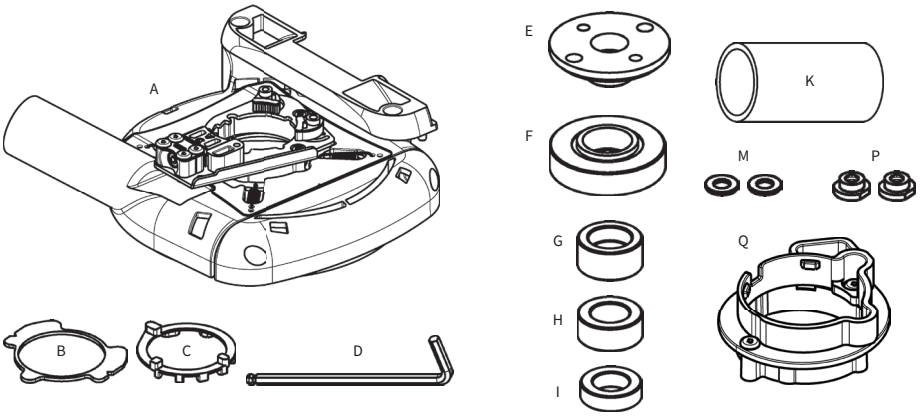

A	Unidad principal	B	Placa de compensación	C	Placa para Milwaukee	D	Llave
E	Tuerca de bloqueo	F	Brida base	G	Espaciador T12	H	Espaciador T10
I	Espaciador T7	K	Junta	M	Arandela	P	Enganche
Q	Metabo adaptador						

Instalación

1. Desmonte el protector de la radial.

Consulte la guía de instalación.

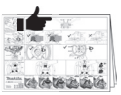

Eche un vistazo al vídeo de instrucciones mediante este código QR.

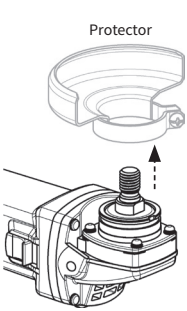

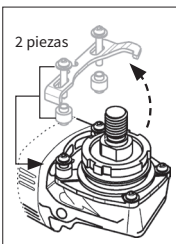

Makita 40V max Modelo GA5050R

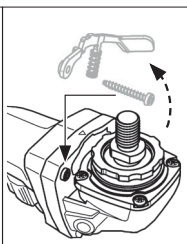

BOSCH
Modelo GWS18V-7

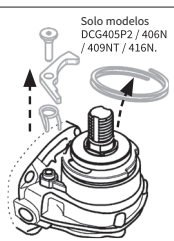

DEWALT
Modelos DWE4056 / 4057, DCG405P2 / 406N / 409NT / 416N

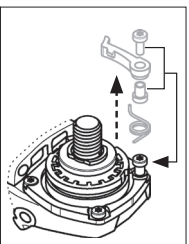

metabo
Modelos WPB18LTXBL125 / WB18LTXBL125 / WP18LTX125 / W18LTX125 / WEV1500-125 / WE1500-125

⚠ La radial de arriba tiene que tener la palanca y sus componentes correspondientes desmontados.

2. Algunas radiales necesitan preparación para el soporte superior e inferior de la [A] unidad principal.

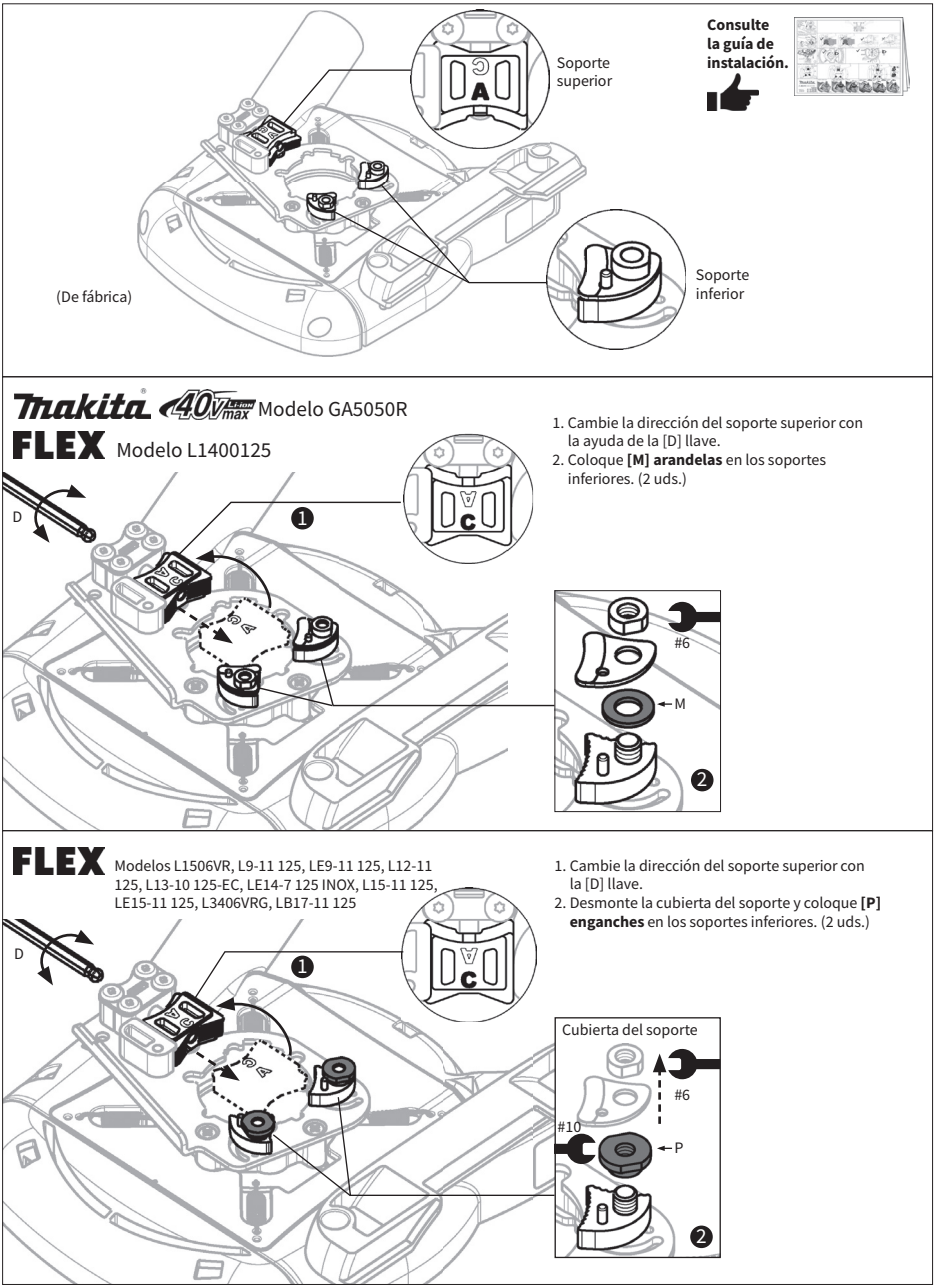

FLEX (Modelo ANTIGUO)
Modelos L3410FR, L3410VR

Modelos HD28AG-125, AGV17-125, AG8-125, AG9-125

1. Afloje los 3 tornillos M4 de la parte trasera y desmonte la unidad de adaptación.
4. Afloje los 5 tornillos M4 de la unidad de adaptación y desmonte la unidad del soporte superior.
3. Afloje el tornillo M5 de la unidad de adaptación y desmonte el soporte inferior. (2 uds.)
4. Reapriete los 3 tornillos M4 para volver a colocar la unidad de adaptación a su posición original.

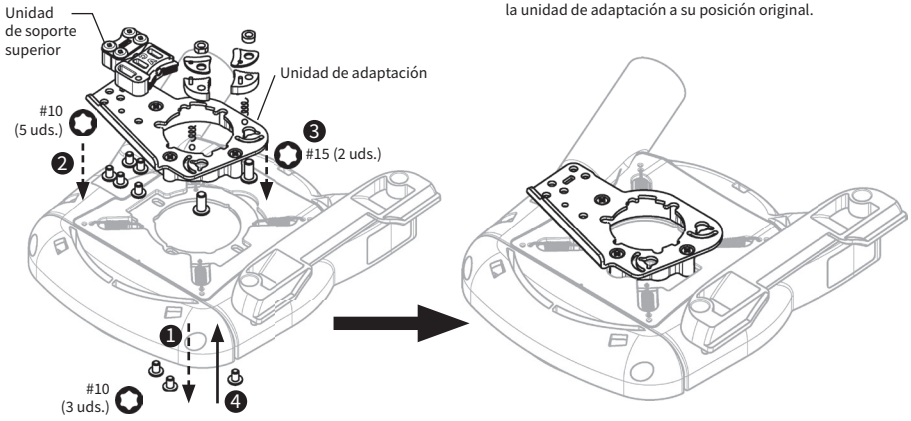

3. Cambie la posición de los soportes inferiores cuando el diámetro de la caja de engranajes de la radial sea superior a 47 mm.

Para radial con D<47 mm
(De fábrica)

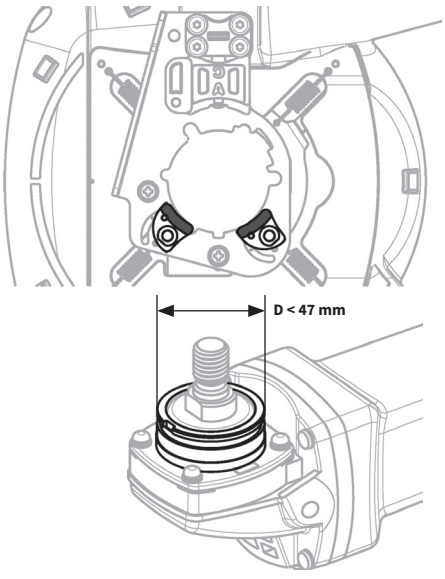

Para radial con D<47 mm

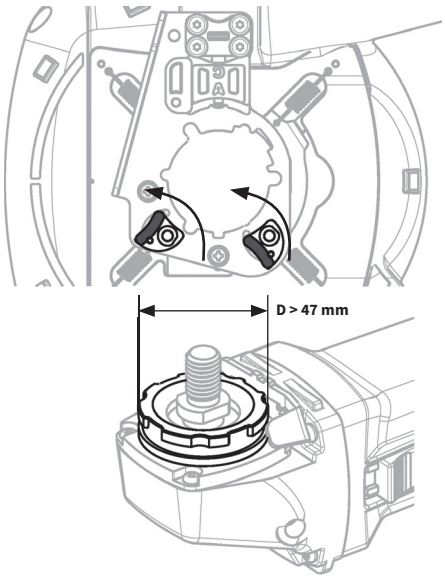

4. Coloque la [A] unidad principal en la caja de engranajes de la radial. Algunas radiales necesitan una **[B] placa de compensación** o una [C] **placa para Milwaukee** preajustada en su caja de engranajes.

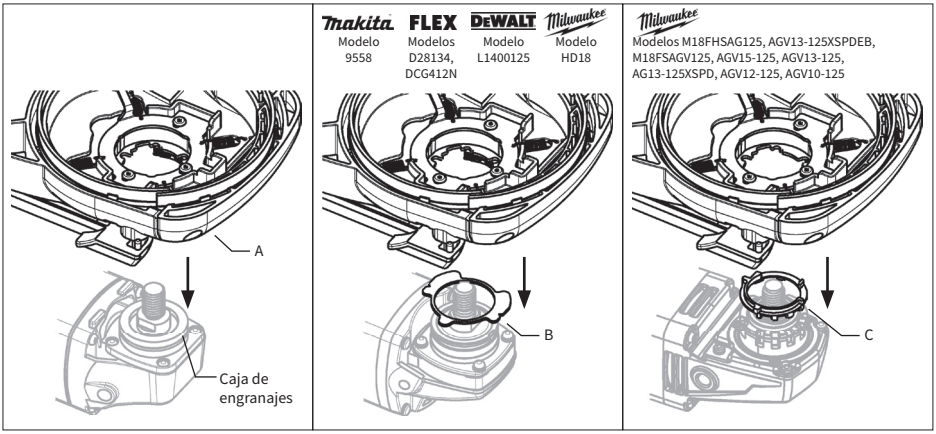

5. Alinee el centro de la [A] unidad principal y el eje, luego empuje la [A] unidad principal hacia arriba hasta que se detenga.

(Para algunas radiales, solo tendrá que hacer coincidir las formas de la zona de encaje)

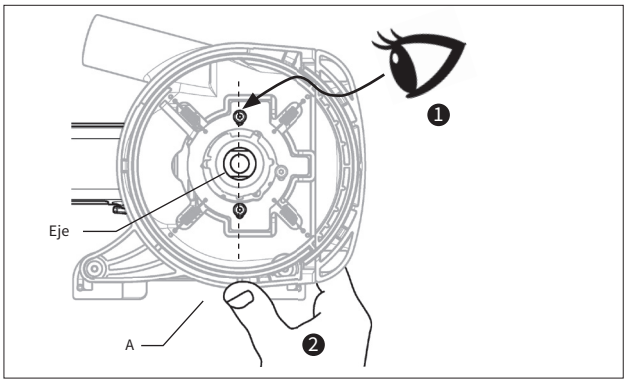

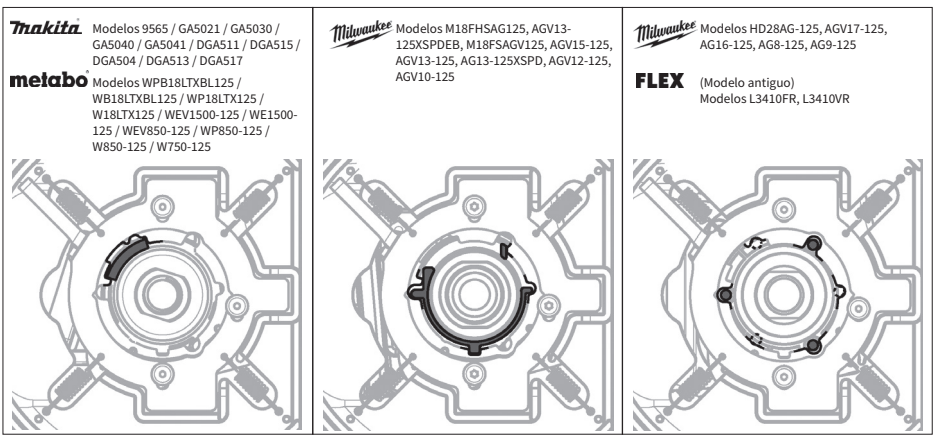

6. Sujete la placa interior de la [A] unidad principal y apriete bien el tornillo con la [D] llave.

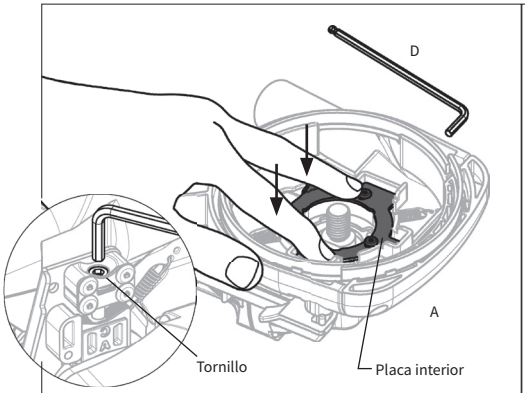

Para algunas radiales, apriete los 3 tornillos usados inicialmente para fijar el protector.

Modelos HD28AG-125, AGV17-125, AG16-125, AG8-125, AG9-125

FLEX (Modelo antiguo)
Modelo L3410FR, L3410VR

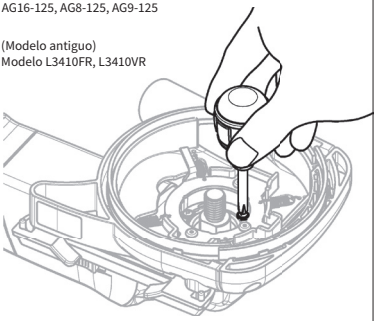

7. Coloque el [G/H/I] espaciador, la [F] brida y el plato de desbaste en el eje, y luego apriete la [E] tuerca de seguridad con la llave.

* Use el espaciador apropiado [G/H/I] para mantener el espacio inferior de 1~5 mm de debajo del plato de desbaste.

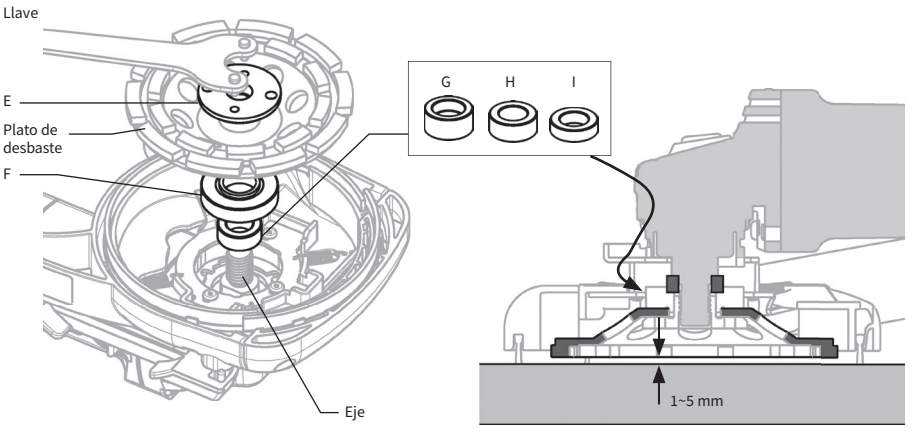

Consulte la guía de instalación.

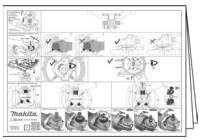

Si la [F] brida está descentrada, afloje los 3 tornillos M4 de la parte trasera y ajuste la posición de la [A] unidad principal.

* Reapriete los 3 tornillos después del ajuste.

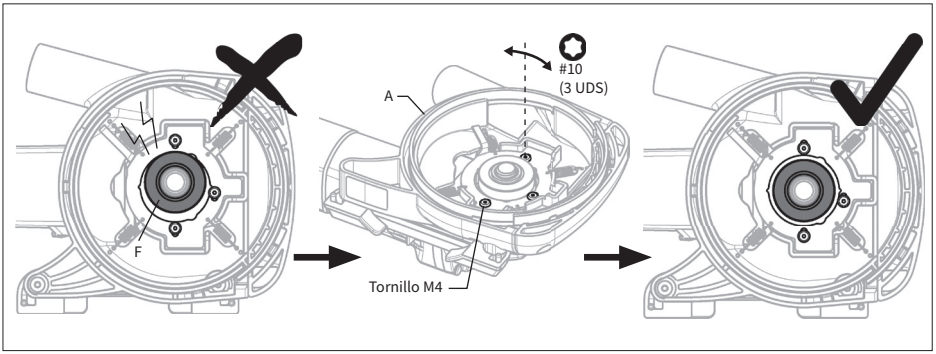

8. Sujete la [A] unidad principal y conecte el tubo de aspiración en el conducto con la [K] junta.

NO sujete por la radial cuando conecte el tubo de aspiración.

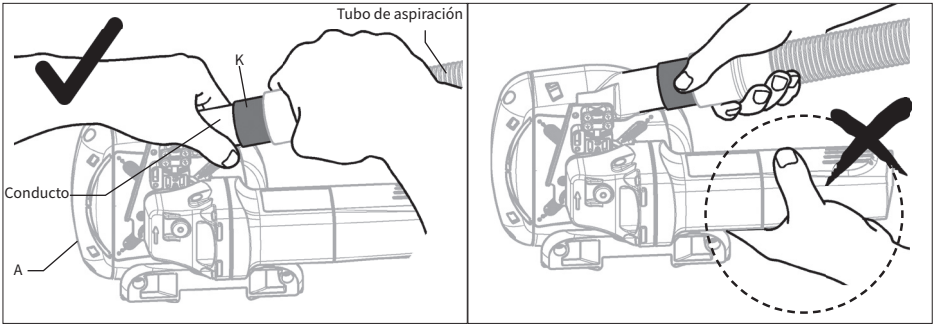

9. Monte el mango en la radial.

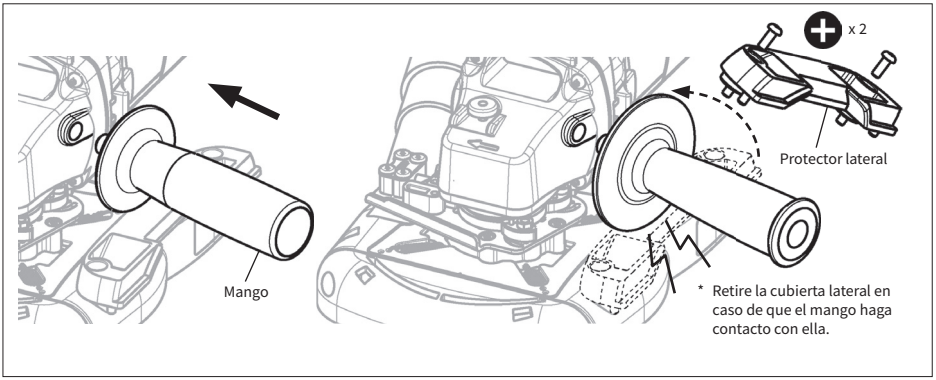

Desbaste de superficies

1. Sujete la radial y el mango con seguridad.
2. Encienda el interruptor del aspirador y de la radial.
3. Coloque [A] la unidad principal sobre el material cuidadosamente y luego mueva la radial hacia la dirección de desbaste.

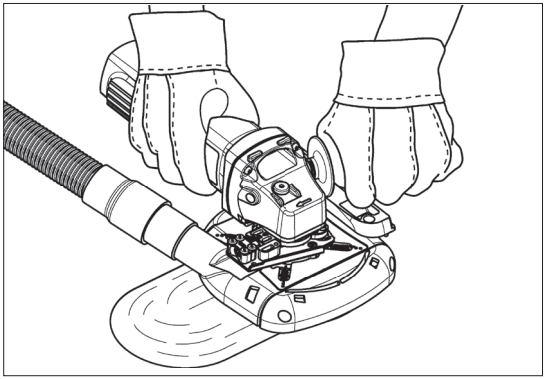

Desbaste de esquinas

1. Desmonte tanto la cubierta frontal como la lateral y reemplace sus posiciones.
2. Una vez hecho, siga los mismos pasos que para el “DESBASTE DE SUPERFICIES” de la izquierda.

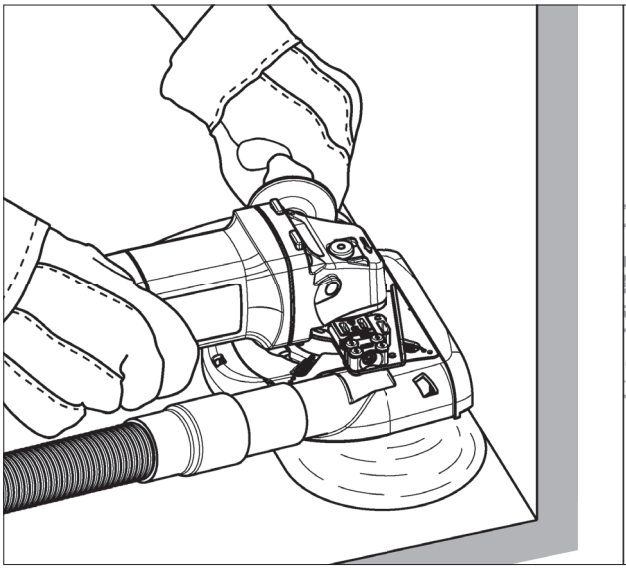

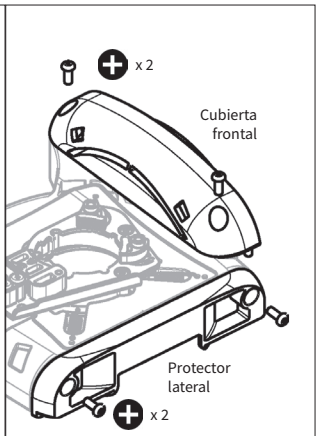

* El plato de desbaste de 100~115 mm no necesita la cubierta lateral.
* Desmonte la cubierta principal en caso de que el mango haga contacto con ella.

Carat Nederland B.V.
www.carat-tools.nl | www.carat-tools.com
www.carat-tools.be | www.carat-tools.dk

DPSK020000 Depolveratore

ATTENZIONE

- NON utilizzare il DPSK020000 con la smerigliatrice angolare che NON può essere montata correttamente come indicato nel presente manuale.
- DPSK020000 è adatto solo per la levigatura di calcestruzzo e blocchi. NON utilizzare per levigare acciaio o altri materiali.
- DPSK020000 deve essere utilizzato con l'aspiratore adatto alla polvere di cemento.
- DPSK020000 è solo per le mole diamantate a tazza da 100-125 mm. NON utilizzare con ruote abrasive.
- Controllare sempre che il DPSK020000 non presenti danni, crepe o deformazioni prima dell'uso.
- NON utilizzare il DPSK020000 se è incrinato, danneggiato o piegato, poiché potrebbe causare lesioni.
- Assicurarsi di indossare occhiali protettivi, maschera antipolvere, calzature protettive, tappi per le orecchie e altri dispositivi di protezione durante il lavoro.
- Tenere DPSK020000 lontano da benzina, solventi e paraffina.
- Assicurarsi che il pezzo sia saldamente fissato prima dell'utilizzo.

Legenda dei simboli:


Avvertenze generali.


Leggere le istruzioni prima dell'uso.


Indossare i dispositivi di protezione per gli occhi.


Indossare i dispositivi di protezione delle vie respiratorie.


Indossare i dispositivi di protezione dell'udito.


Indossare i guanti protettivi.

Specifiche:

Codice modello	DPSK020000
Strumento compatibile	Ø100~125 mm (h21 mm) mola diamantata a tazza
Peso	470 grammi (unità principale con sistema di adattamento)
Materiale di lavoro	Calcestruzzo, blocco
Smerigliatrici angolari compatibili	Piccola smerigliatrice angolare classe 115-125 mm Makita / BOSCH / Dewalt / Milwaukee / Metabo / HiKOKI / FLEX.
* Basato sul web da gennaio 2022.	**NON può essere montato:** Makita / BOSCH: type X-LOCK, Dewalt : typo D28137/ DCG405FN Milwaukee : typo AGV10-125EK, AG10-125EK, AG800-125EK

Panoramica

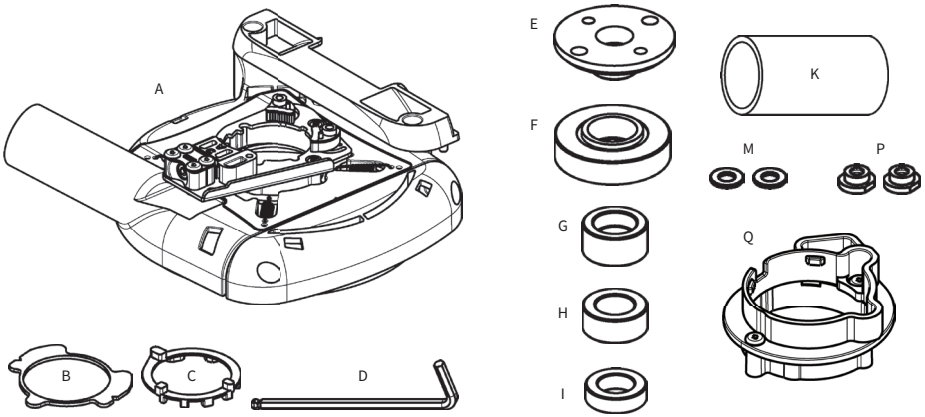

A	Unità principale	B	Piastra offset	C	Piastra Milwaukee	D	Chiave
E	Dado di bloccaggio	F	Flangia base	G	Distanziatore T12	H	Distanziatore T10
I	Distanziatore T7	K	Giunto	M	Rondella	P	Gancio
Q	Metabo adattatore						

Installazione

1. Staccare la protezione dalla smerigliatrice.

Consultare la guida all'installazione.

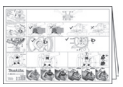

Scansionare questo codice QR per visualizzare il video di istruzioni.

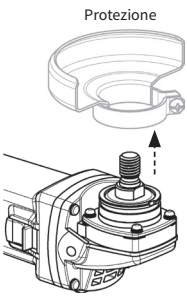

2 set

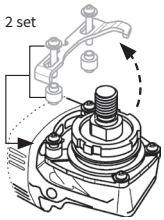

Makita 40V max typo GA5050R

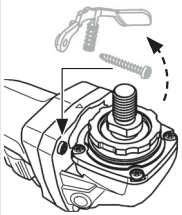

BOSCH

Typo GWS18V-7

Solo per tipo DCG405P2 / 406N / 409NT / 416N.

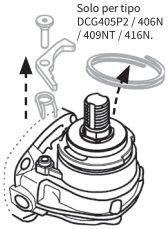

DEWALT

Typo DWE4056 / 4057, DCG405P2 / 406N / 409NT / 416N

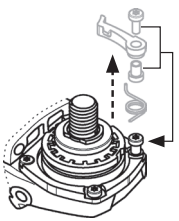

metabo

Typo WPB18LTXBL125 / WB18LTXBL125 / WP18LTX125 / W18LTX125 / WEV1500-125 / WE1500-125

⚠ È necessario staccare la leva e i relativi componenti dalla smerigliatrice soprastante.

2. Alcune smerigliatrici necessitano di una preparazione per la staffa superiore e inferiore in corrispondenza dell'unità principale [A].

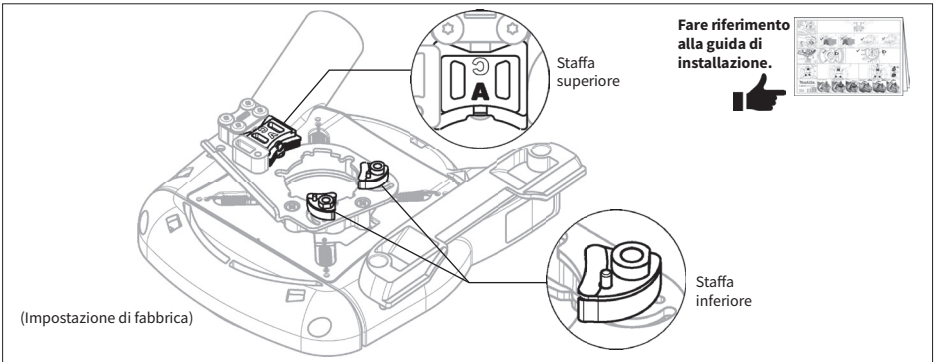

Makita 40V max Typo GA5050R

FLEX Typo L1400125

1. Cambiare la direzione della staffa superiore agendo sulla chiave [D].
2. Aggiungere la rondella [M] nelle staffe inferiori. (2 pz)

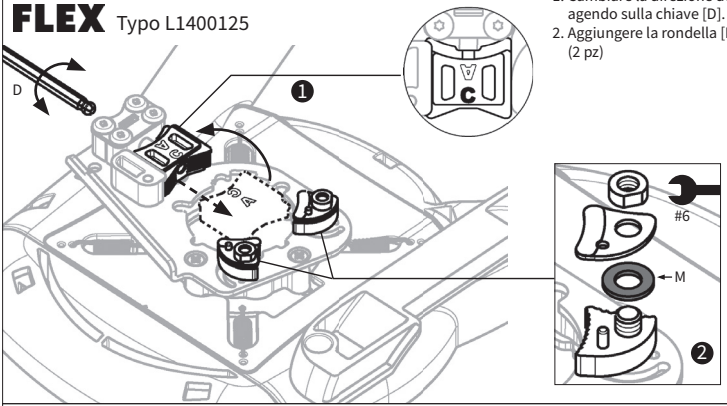

FLEX Typo L1506VR, L9-11 125, LE9-11 125, L12-11 125, L13-10 125-EC, LE14-7 125 INOX, L15-11 125, LE15-11 125, L3406VRG, LB17-11 125

1. Cambiare la direzione della staffa superiore agendo sulla chiave [D].
2. Staccare la copertura delle staffe e fissare il **gancio [P]** alle staffe inferiori. (2 pz)

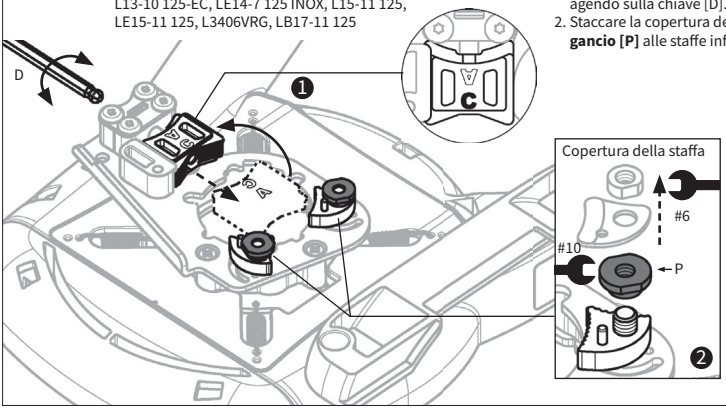

ITALIANO

FLEX (VECCHIO tipo) typo L3410FR, L3410VR

Milwaukee Typo HD28AG-125, AGV17-125, AG8-125, AG9-125

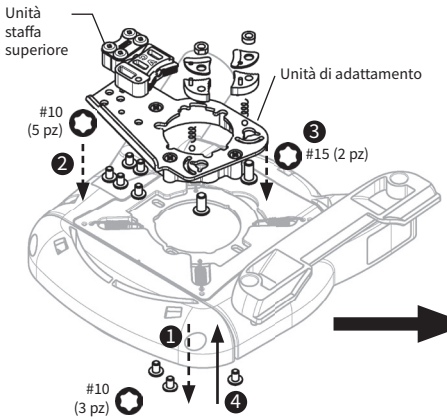

1. Allentare i tre bulloni M4 sul lato posteriore e staccare l'unità di adattamento.
2. Allentare i cinque bulloni M4 sull'unità di adattamento e staccare la staffa superiore.
3. Allentare il bullone M5 sull'unità di adattamento e staccare la staffa inferiore. (2 pz)
4. Serrare nuovamente i tre bulloni M4 per riportare l'unità di adattamento nella sua posizione originale.

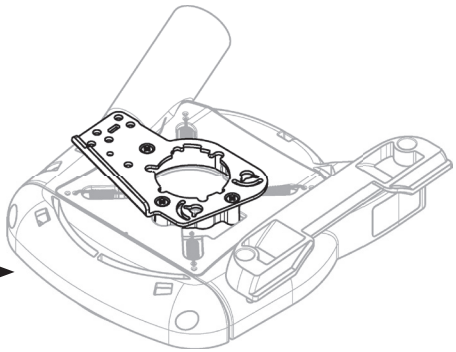

3. Commutare la posizione delle staffe inferiori quando la dimensione D del carter della smerigliatrice è superiore a 47 mm.

Per smerigliatrice D<47 mm
(Impostazioni di fabbrica)

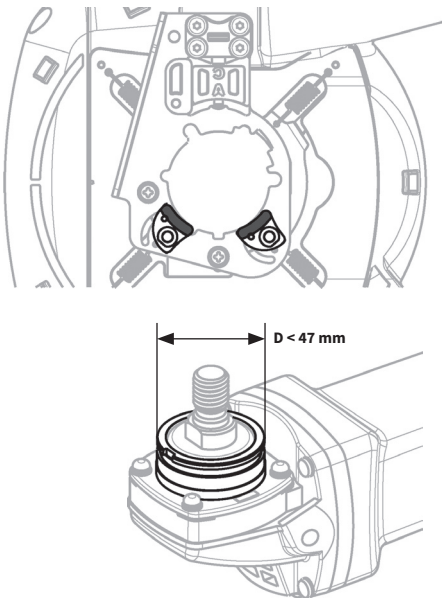

Per smerigliatrice D>47 mm

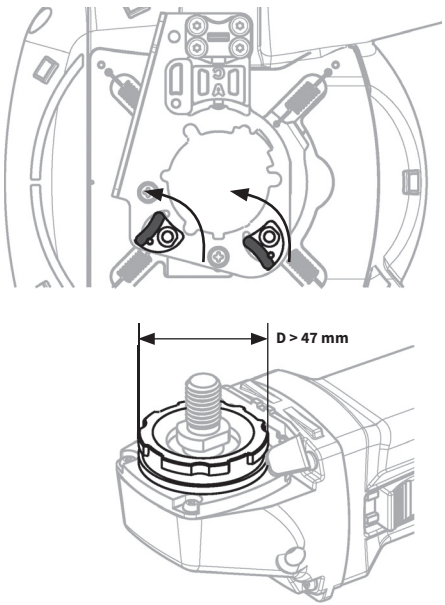

4. Posizionare l'unità principale [A] sul carter della smerigliatrice. Alcune smerigliatrici necessitano di **piastra offset [B]** o **piastra Milwaukee [C]** preimpostate nel carter.

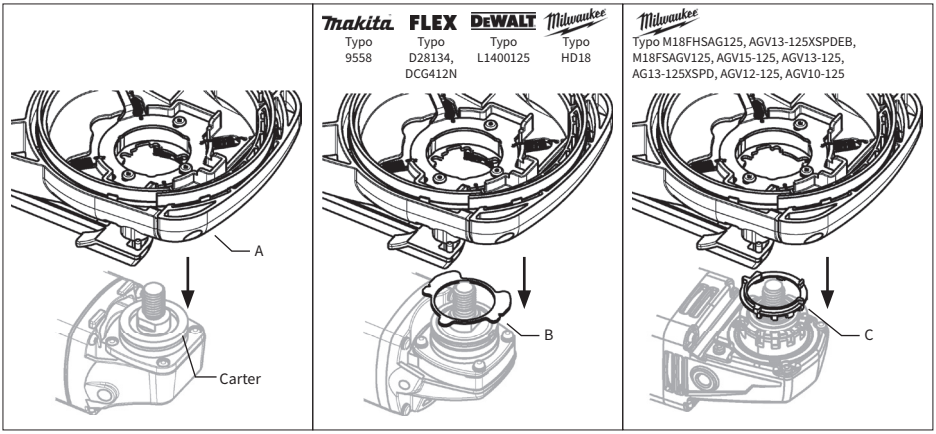

5. Allineare il centro dell'unità principale [A] e del mandrino, quindi spingere l'unità principale [A] verso l'alto fino all'arresto.

(Per alcune smerigliatrici, è sufficiente far coincidere le forme dell'area di montaggio)

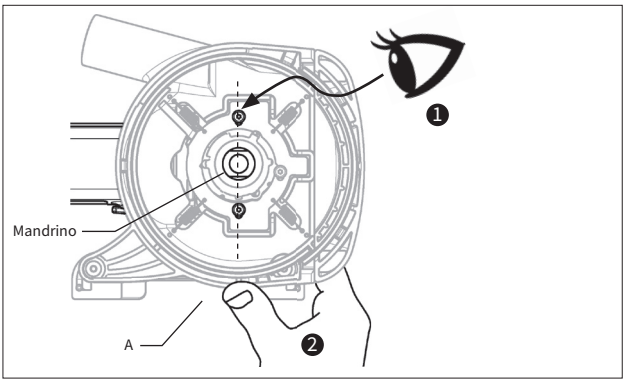

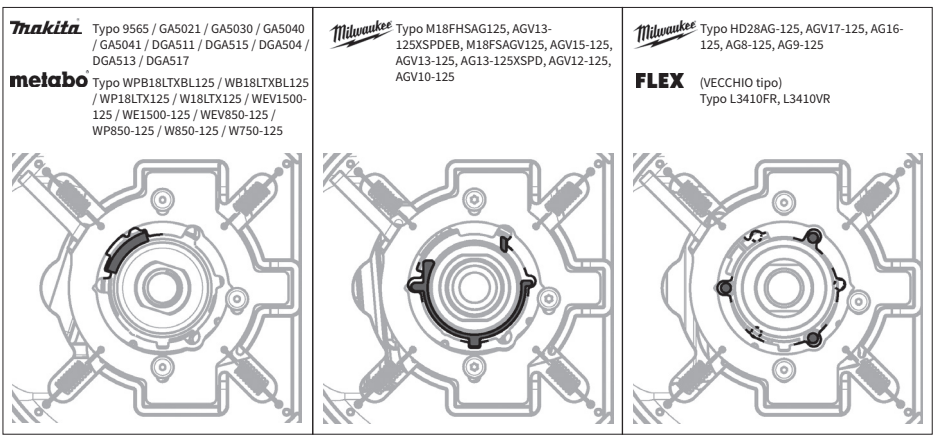

6. Posizionare la piastra interna sull'unità principale [A] e serrare saldamente il bullone con la chiave [D].

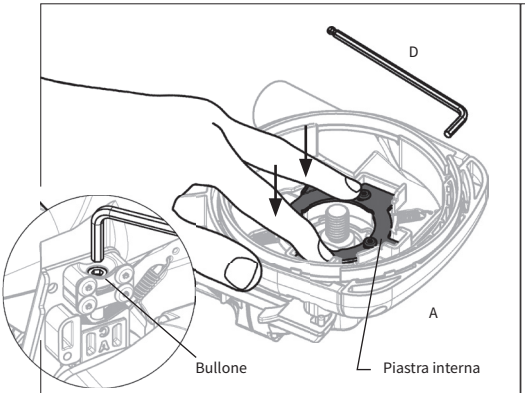

Per alcune smerigliatrici, serrare le 3 viti originariamente utilizzate per fissare la protezione.

Milwaukee Typo HD28AG-125, AGV17-125, AG16-125, AG8-125, AG9-125

FLEX (VECCHIO tipo) Typo L3410FR, L3410VR

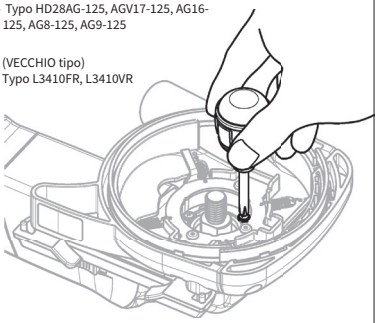

7. Inserire distanziatore [G/H/I], flangia [F], ruota a tazza nel mandrino, quindi serrare il dado di bloccaggio [E] con la chiave.

* Utilizzare il distanziatore appropriato [G/H/I] per mantenere lo spazio inferiore di 1~5 mm sotto la ruota a tazza.

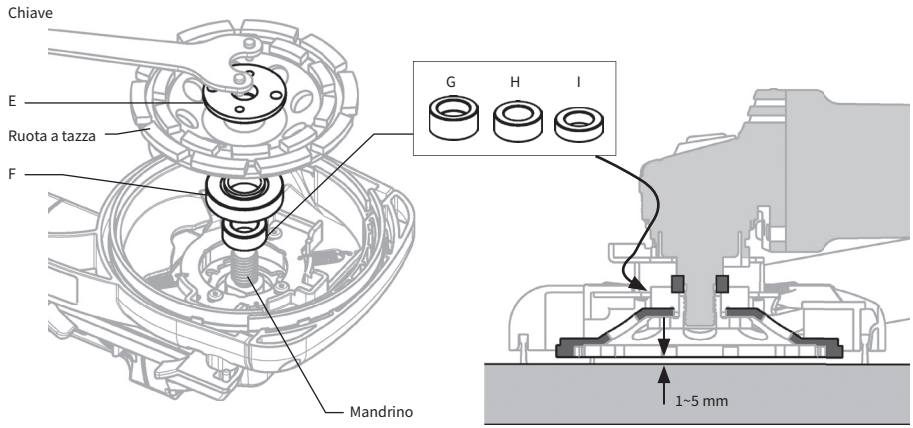

Fare riferimento alla guida di installazione.

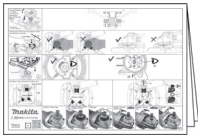

Se la flangia [F] è decentrata, allentare i 3 bulloni M4 sul lato posteriore e regolare la posizione dell'unità principale [A].

* Dopo la regolazione, riserrare saldamente le 3 viti.

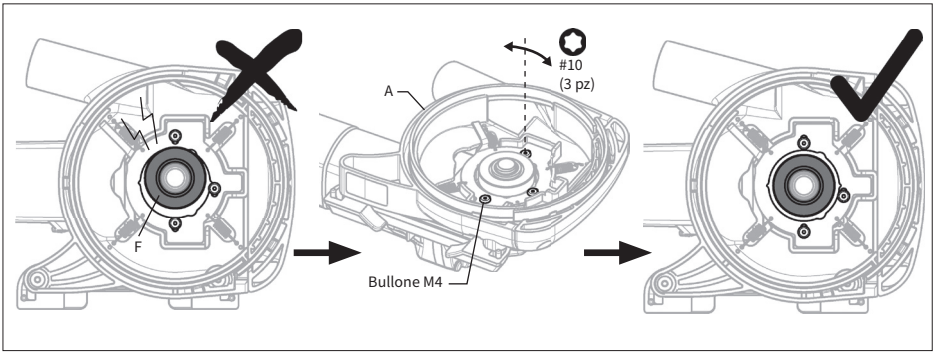

8. Tenere l'unità principale [A] e collegare il tubo di aspirazione al condotto con il giunto [K].

NON tenere la smerigliatrice in mano quando si collega il tubo di aspirazione.

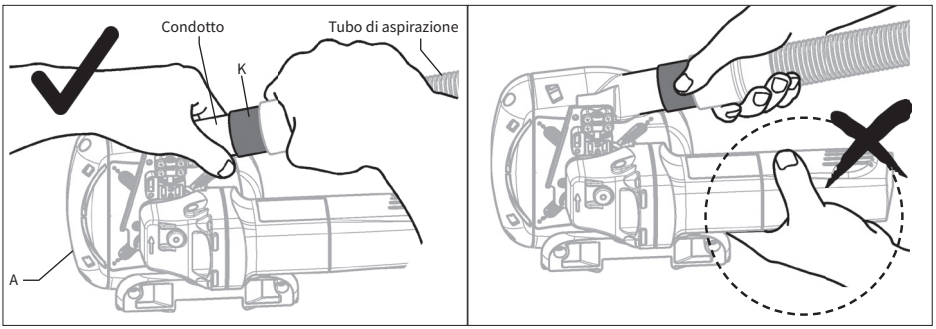

9. Collegare l'impugnatura alla smerigliatrice.

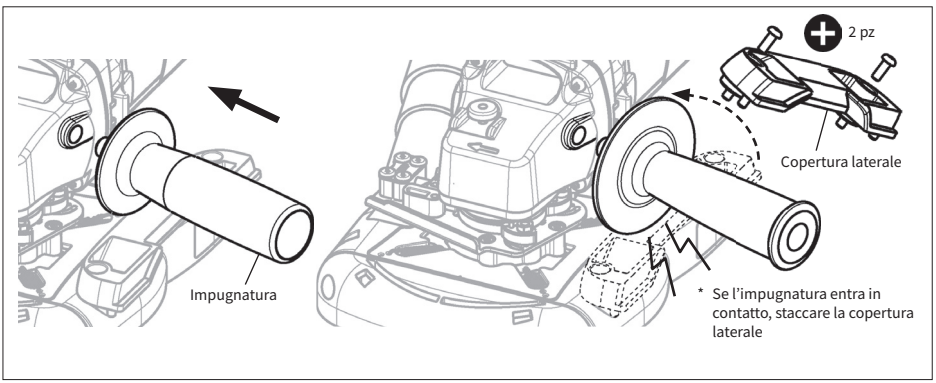

Molatura superficiale

1. Tenere saldamente la smerigliatrice e l'impugnatura.
2. Accendere l'interruttore dell'aspiratore e della smerigliatrice.
3. Posizionare lentamente l'unità principale [A] sul materiale, quindi spostare la smerigliatrice verso la direzione di molatura.

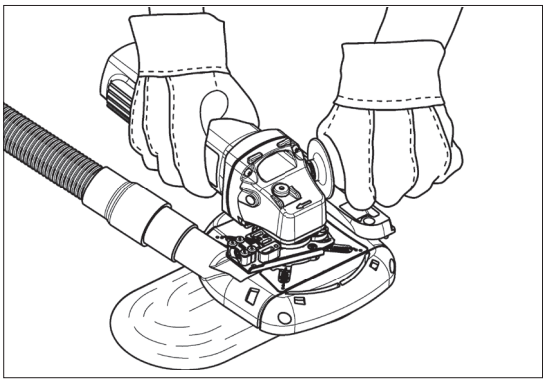

Molatura d'angolo

1. Staccare la copertura anteriore e laterale, quindi riposizionarle.
2. Di seguito, uguale a "MOLATURA SUPERFICIALE" a sinistra.

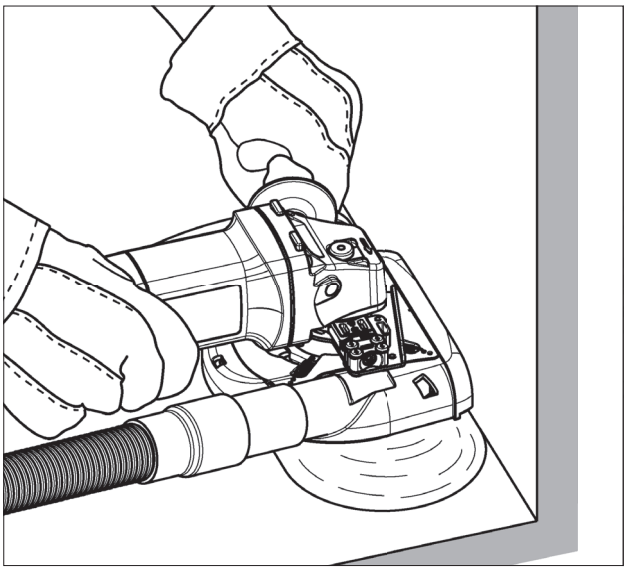

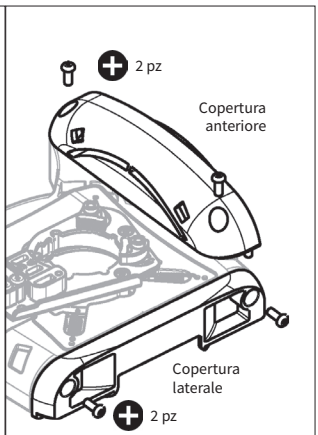

* La ruota a tazza da 100~115 mm non necessita della copertura laterale.
* Se l'impugnatura entra in contatto, staccare la copertura anteriore.

Carat Nederland B.V.
www.carat-tools.nl | www.carat-tools.com
www.carat-tools.be | www.carat-tools.dk

CARAT

www.carat-tools.nl | www.carat-tools.com | ww.carat-tools.be | www.carat-tools.dk