Overige producten

► Kastophanger

►► Voor te schroeven, voor in te persen

Om te schroeven



- Omhulsel uit kunststof met ophangbeugel uit staal
- 3-dimensioneel verstelbaar
- Belasting volgens DIN 68840 130 kg per paar

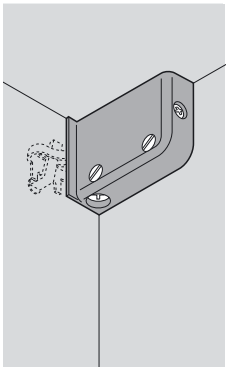

Montage

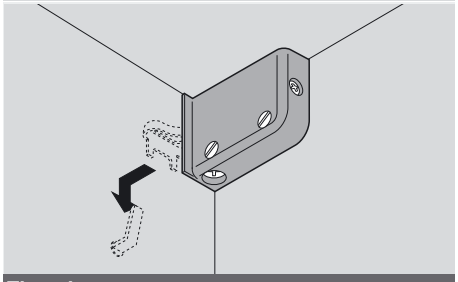

Zie ook

Testcriteria 662

wit, bruin, RAL 9001	Art. nr.
rechts	48N0510.02
links	48N0510.03
Andere kleuren op aanvraag	

Nodige inbouwruimte

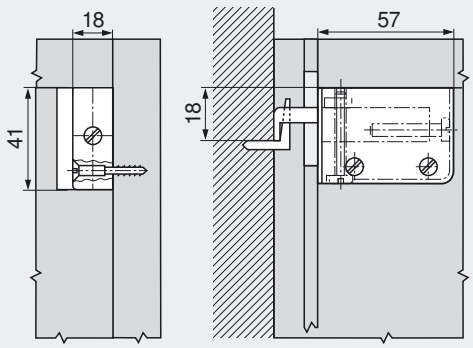

Bevestigingsposities in de corpuszijkant en de rugwanduitsnede

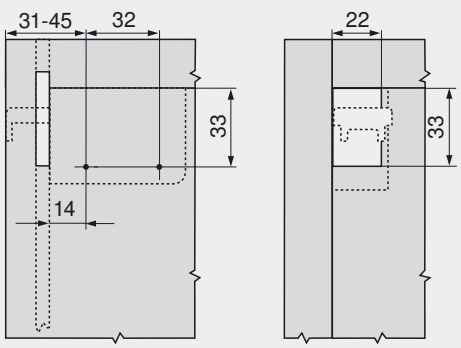

Verstelbereik:
- Naar onder 7 mm
- Naar boven 11 mm
- Naar achter 3.5 mm
- Naar voor 12.5 mm

Om in te drukken



- Omhulsel uit kunststof met ophangbeugel uit staal
- 3-dimensioneel verstelbaar
- Belasting volgens DIN 68840 130 kg per paar

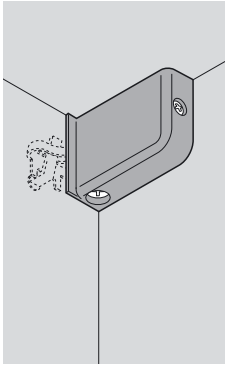

Montage

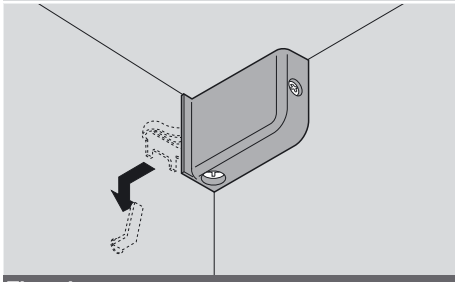

Zie ook

Testcriteria 662

wit, bruin, RAL 9001	Art. nr.
rechts	48N0610.02
links	48N0610.03
Andere kleuren op aanvraag	

Nodige inbouwruimte

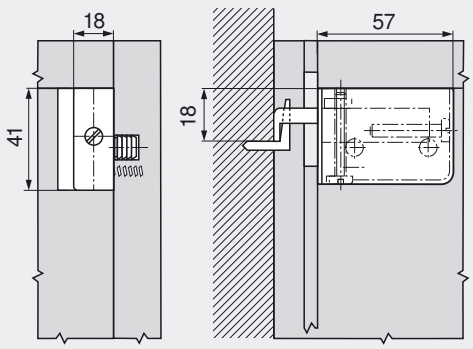

Bevestigingsposities in de corpuszijkant en de rugwanduitsnede

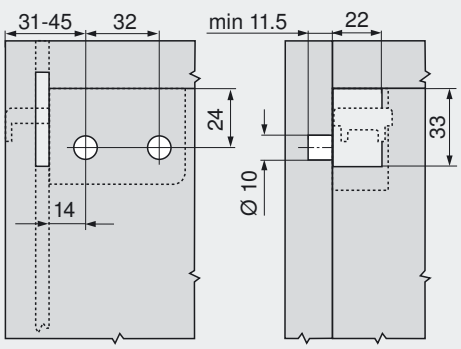

Verstelbereik:
- Naar onder 7 mm
- Naar boven 11 mm
- Naar achter 3.5 mm
- Naar voor 12.5 mm

PRO-CENTER
MINIPRESS
78 MZM.0078