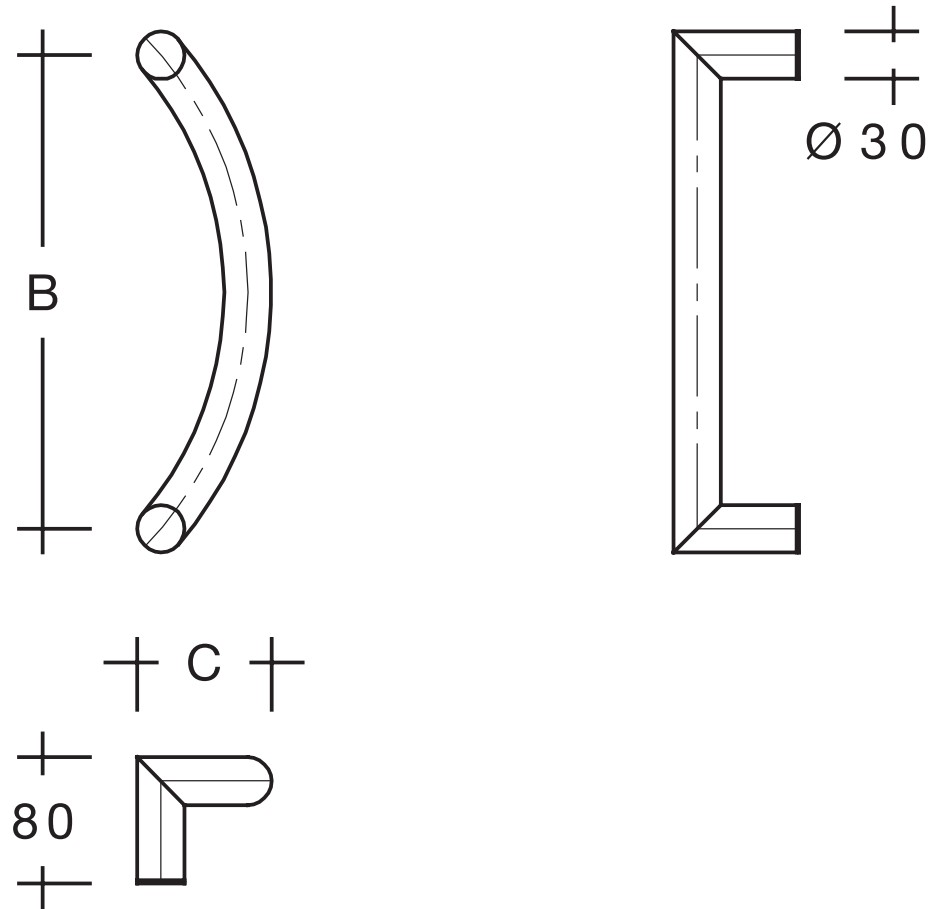
B
Ø 30
C
80