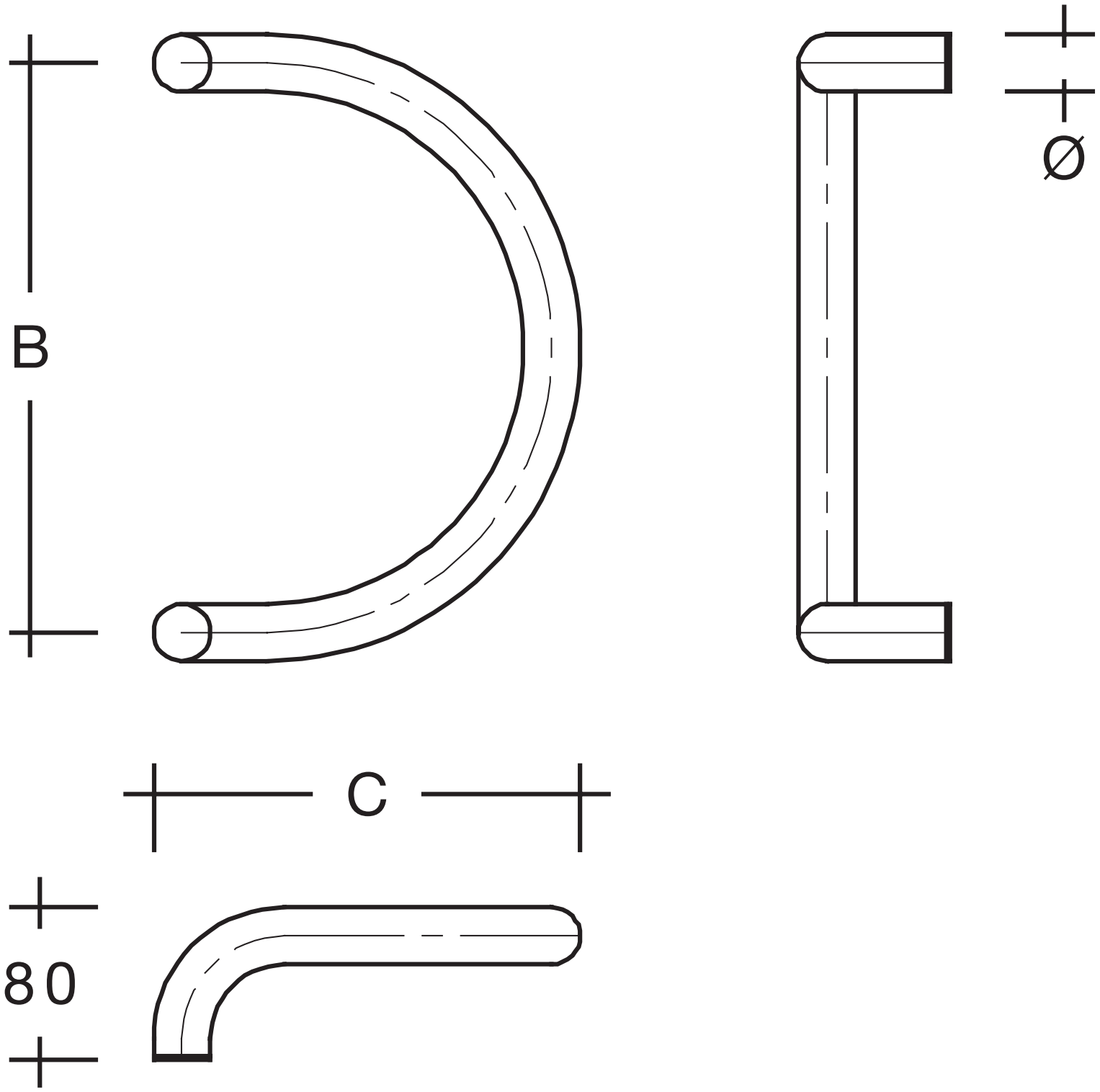
B
C
80
Ø