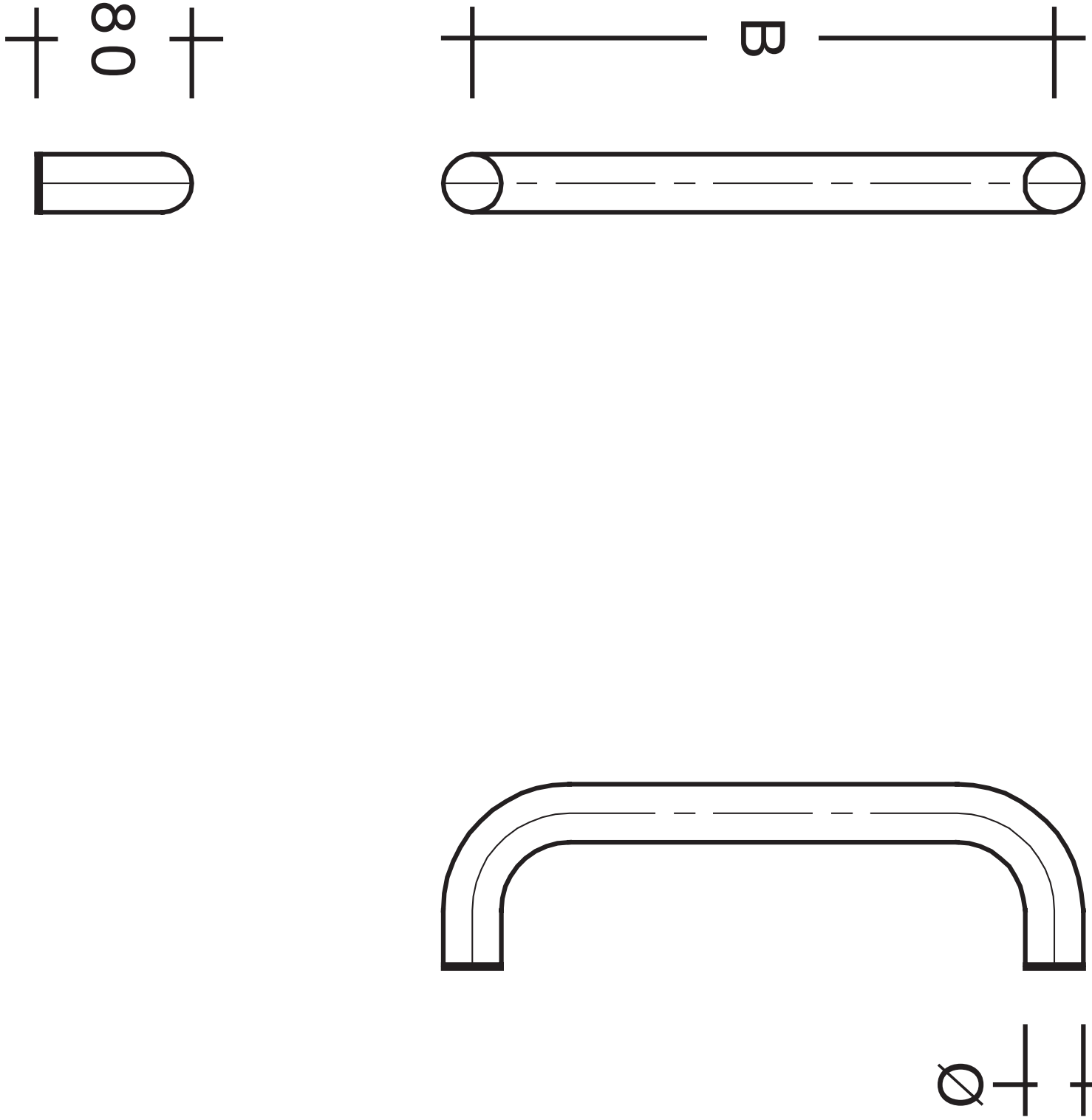
80
B
Ø