DPZ0200000

Handleiding
Manuel d'instructions
Operating manual
Instruktionsmanual
Bedienungsanleitung
Instruktionsmanual
Bruksanvisningen
Instrukcja obsługi
Használati útmutató
Manual de instrucciones
Manuale d'istruzioni



Nederlands	3
Français	11
English	19
Dansk	27
Deutsch	35
Svenska	43
Norsk	51
Polski	59
Magyar	67
Español	75
Italiano	83

CARAT

Nederlands 3

Specifiaties 3
Overzicht 4
Installatie 4
Doorslijpen 10

Français 11

Spécifications 11
Aperçu 12
Installation 12
Couper 18

English 19

Specifications 19
Over view 20
Installation 20
Cutting 26

Dansk 27

Specifikationer 27
Overblik 28
Installation 28
Skæring 34

Deutsch 35

Spezifikationen 35
Überblick 36
Installation 36
Schneiden 42

Svenska 43

Specifikationer 43
Översikt 44
Installation 44
Skära 50

Norsk 51

Spesifikasjoner 51
Overblikk 52
Montering 52
Skjæring 58

Polski 59

Dane techniczne 59
Rysunek poglądowy 60
Montaż 60
Cięcie 66

Magyar 67

Műszaki adatok 67
Áttekintés 68
Felszerelés 68
Vágás 74

Español 75

Especificaciones 75
Vista general 76
Instalación 76
Corte 82

Italiano 83

Specifiche 83
Panoramica 84
Installazione 84
Taglio 90

Carat Nederland B.V.
www.carat-tools.nl | www.carat-tools.com
www.carat-tools.be | www.carat-tools.dk

CARAT

DPZ0200000 Stofafzuiger

WAARSCHUWING

- Gebruik de DPZ0200000 NIET in combinatie met een hoekslijpmachine waarop u deze NIET zoals beschreven in deze handleiding correct kunt bevestigen.
- De DPZ0200000 is alleen geschikt voor gebruik bij het doorslijpen van beton, steen en tegels. Gebruik het apparaat NIET bij het doorslijpen van staal of andere materialen.
- Gebruik de DPZ0200000 altijd in combinatie met een stofzuiger die geschikt is voor betonstof.
- De DPZ0200000 is alleen bedoeld voor gebruik bij diamantslijpschijven van 115-125 mm. Gebruik het apparaat NIET in combinatie met schuurschijven of met zaagbladen.
- Controleer de DPZ0200000 voor gebruik op beschadiging, scheuren of vervorming.
- Gebruik de DPZ0200000 NIET als deze een scheur heeft, beschadigd is of verbogen is, omdat dit tot letsel kan leiden.
- Draag tijdens het werk een veiligheidsbril, een stofmasker, veiligheidsschoenen, gehoorbescherming en andere persoonlijke beschermingsmiddelen.
- Houd de DPZ0200000 uit de buurt van benzine, oplosmiddelen, en paraffine.
- Zorg ervoor dat het door te slijpen materiaal stevig is vastgeklemd voordat u begint met doorslijpen.

Uitleg over de pictogrammen:


Algemene waarschuwing.


Lees voor gebruik de gebruiksaanwijzingen.


Draag een veiligheidsbril.


Draag een veiligheidsbril.


Draag gehoorbescherming.


Draag werkhandschoenen.

Specificaties:

Typenummer	DPZ0200000
Geschikte schijven	Diamantslijpschijven van 115-125 mm met een dikte van 1,5-2,2 mm.
Slijpdiepte	5-25 mm (schijf van 125 mm) 5-20 mm (schijf van 115 mm)
Gewicht	690 g (apparaat samen met de adapter)
Bewerkbare materialen	Beton, steen en tegels
Geschikte hoekslijpmachines	Kleine hoekslijpmachines van 115-125 mm van Makita / BOSCH / Dewalt / Milwaukee / Metabo / HiKOKI / FLEX
* Gebaseerd op gegevens op het internet in januari 2022.	**NIET GESCHIKT**: Makita / BOSCH: type X-LOCK, Dewalt : type D28137/ DCG405FN Milwaukee : type AGV10-125EK, AG10-125EK, AG800-125EK

Overzicht

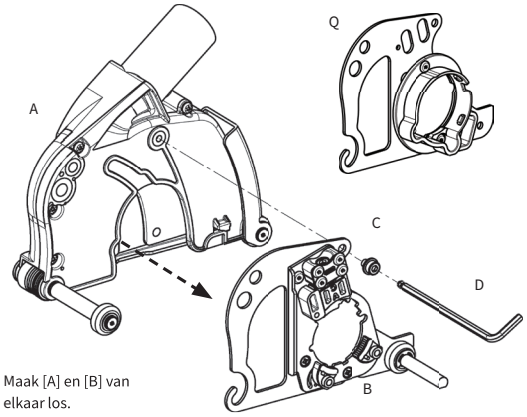

Maak [A] en [B] van elkaar los.

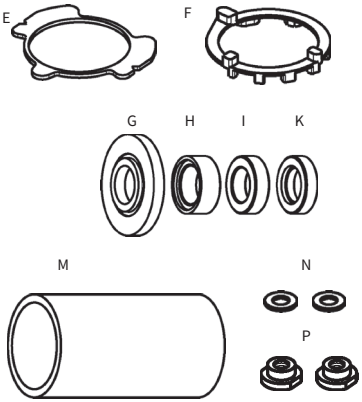

A	Apparaat	B	Adapter	C	Bout	D	Sleutel
E	Offsetplaat	F	Milwaukee-plaat	G	Basisflens	H	Afstandsstuk T9.5
I	Afstandsstuk T7	K	Afstandsstuk T6	M	Verbindingsstuk	N	Onderlegschijf
P	Haak	Q	Metabo adapter				

Installatie

1. Demonteer de beschermkap van de slijpmachine.

Lees de installatie-handleiding.

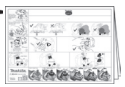

Bekijk de instructievideo via deze QR-code.

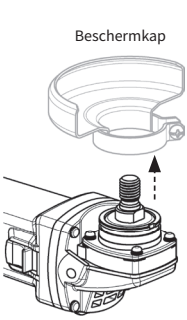

Slijpmachine

2 sets

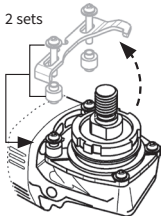

Makita 40V max type GA5050R

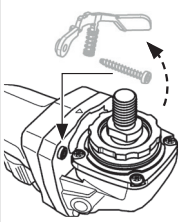

BOSCH

Type GWS18V-7

Alleen bij type DCG405P2 / 406N / 409NT / 416N

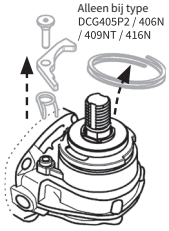

DEWALT

Type DWE4056 / 4057, DCG405P2 / 406N / 409NT / 416N

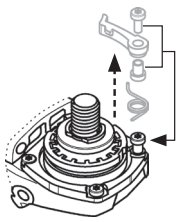

metabo

Type WPB18LTXBL125 / WB18LTXBL125 / WP18LTX125 / W18LTX125 / WEV1500-125 / WE1500-125

⚠ Bij de bovenstaande slijpmachine moet u de handgreep en bijbehorende onderdelen demonteren.

2. Sommige slijpmachines moet u eerst voorbereiden voor de adapter [B].

Raadpleeg de installatiehandleiding.



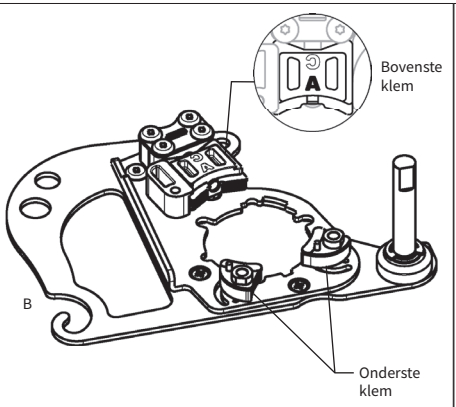

(standaarduitvoering)

FLEX (OUDE type) type L3410FR, L3410VR

Milwaukee Type HD28AG-125, AGV17-125, AG16-125, AG8-125, AG9-125

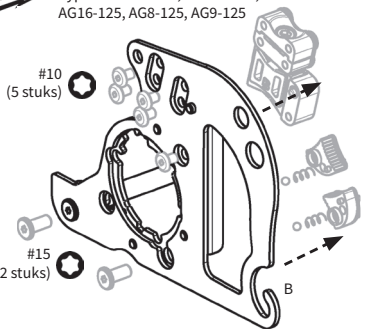

• Haal het klemsysteem van de adapter [B] af.

Makita 40V max Type GA5050R

FLEX Type L1400125

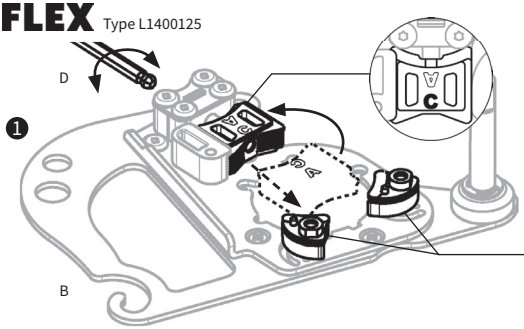

1. Verander de richting van de bovenste klem met behulp van de sleutel [D].
2. Plaats een **onderlegschijf [N]** in de onderste klemmen. (2 stuks)

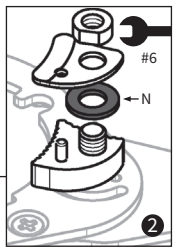

FLEX Type L1506VR, L9-11 125, LE9-11 125, L12-11 125, L13-10 125-EC, LE14-7 125 INOX, L15-11 125, LE15-11 125, L3406VRG, LB17-11 125

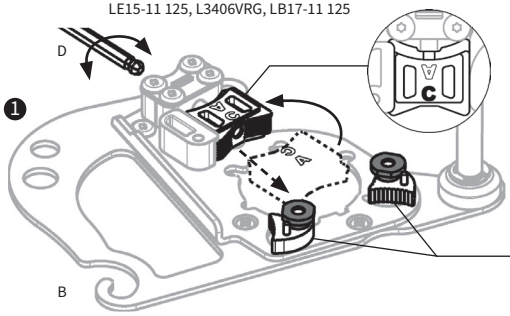

1. Verander de richting van de bovenste klem met behulp van de sleutel [D].
2. Demonteer de klemafdekking en bevestig de **haken [P]** aan de onderste klemmen. (2 stuks)

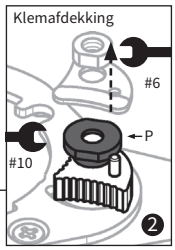

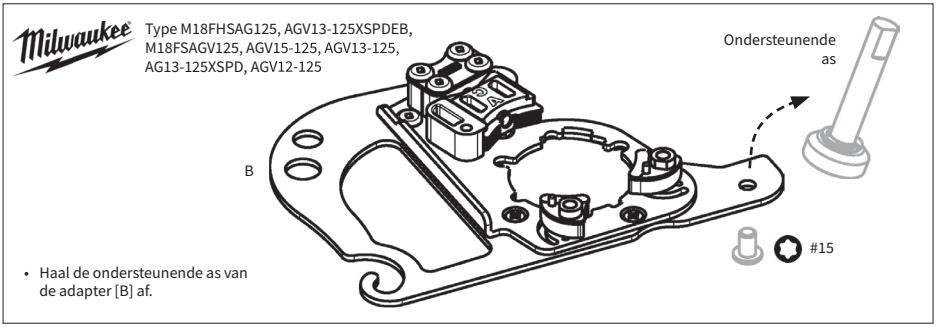

3. Draai de positie van de onderste klemmen om als maat D van het aandrijfhuis van de slijpmachine groter is dan 47 mm.

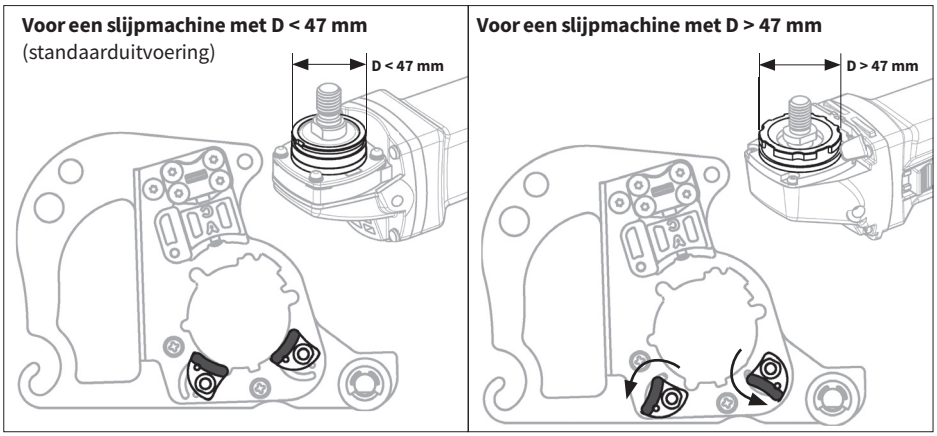

4. Plaats het apparaat [A] op het aandrijfhuis van de slijpmachine. Bij sommige slijpmachines moet u een **[E] Offsetplaat** of een **[F] Milwaukee-plaat** op de aandrijfhuis plaatsen.

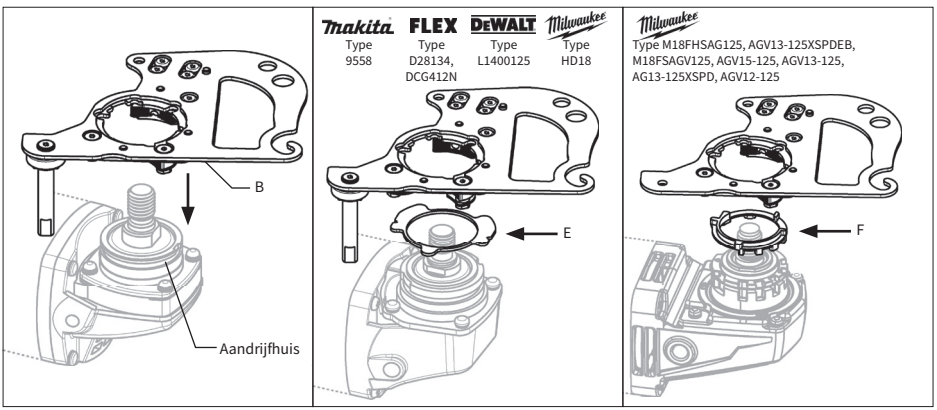

5. Houd de adapter [B] vast en druk de uitsparingen naar beneden totdat de adapter niet verder kan.

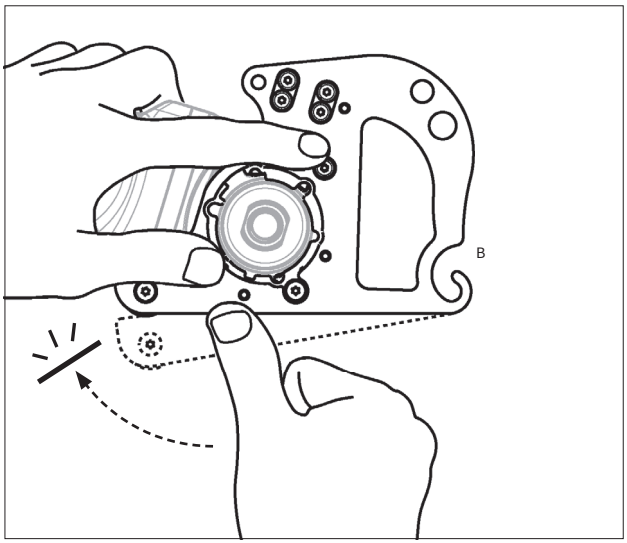

Bij sommige slijpmachines moet u de vorm van het aandrijfhuis van de slijpmachine uitlijnen met het middelste gat van de adapter [B] en deze vervolgens van bovenaf vasthouden.

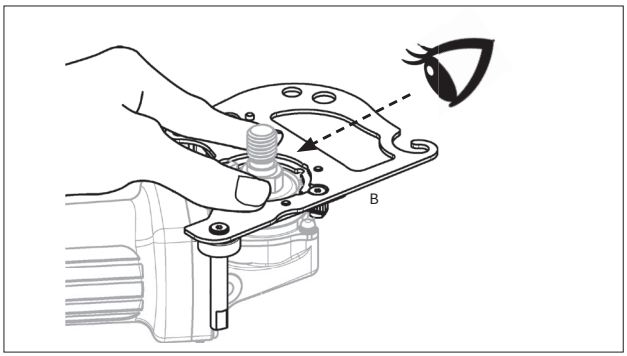

Makita Type 9565 / GA5021 / GA5030 / GA5040 / GA5041 / DGA511 / DGA515 / DGA504 / DGA513 / DGA517

metabo Type WPB18LTXBL125 / WB18LTXBL125 / WP18LTX125 / W18LTX125 / WEV1500-125 / WE1500-125 / WEV850-125 / WP850-125 / W850-125 / W750-125

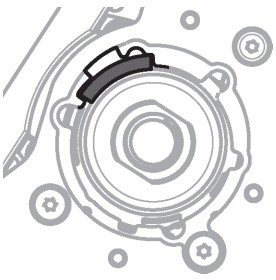

Milwaukee Type M18FHSAG125, AGV13-125XSPDEB, M18FSAGV125, AGV15-125, AGV13-125, AG13-125XSPD, AGV12-125, AGV10-125

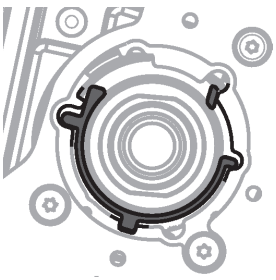

Milwaukee Type HD28AG-125, AGV17-125, AG16-125, AG8-125, AG9-125

FLEX (Het OUDE type) Type L3410FR, L3410VR



6. Blijf de adapter [B] vasthouden en draai de bout stevig vast met de sleutel [D].

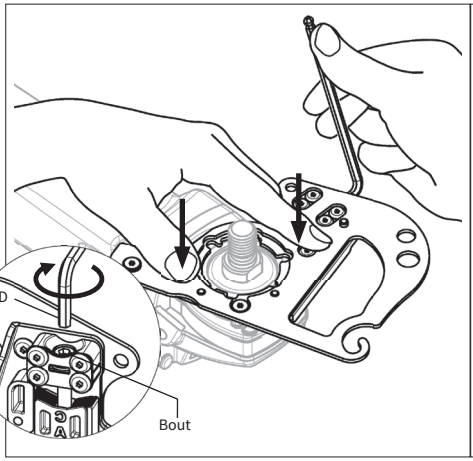

Bij sommige slijpmachines moet u de drie bouten vastzetten die oorspronkelijk waren bedoeld voor de bevestiging van de beschermkap.

Milwaukee Type HD28AG-125, AGV17-125, AG16-125, AG8-125, AG9-125

FLEX (Het OUDE type)
Type L3410FR, L3410VR

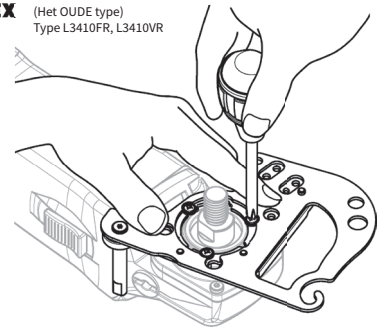

7. Plaats het afstandsstuk [H/I/K], de basisflens of de originele flens [G], en de slijpschijf op de spil en draai vervolgens de borgmoer vast met een sleutel.

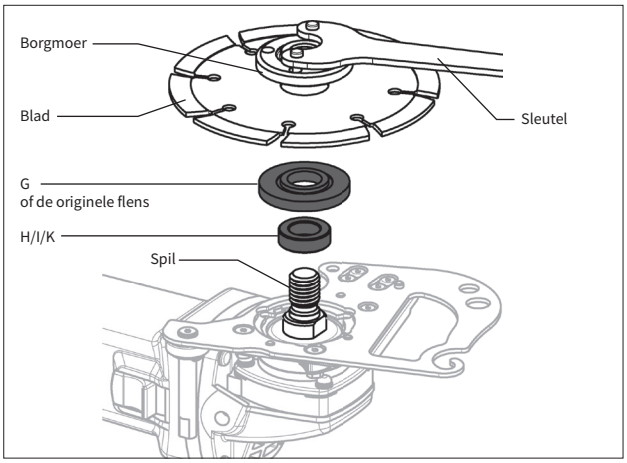

Raadpleeg de installatie-handleiding.

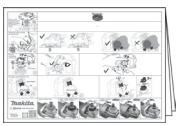

8. Hang de as van het apparaat [A] in de haak van de adapter [B].

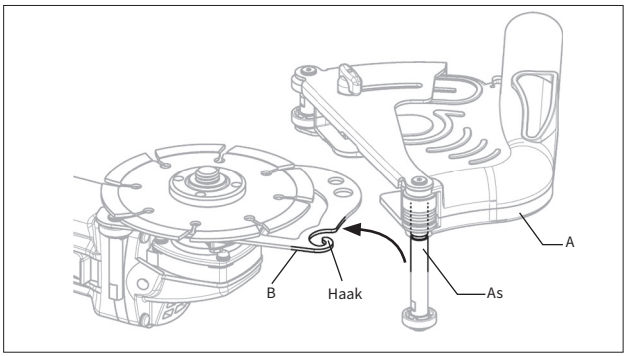

9. Draai het apparaat [A] in de richting van de adapter [B] waarbij de as fungeert als draaipunt.

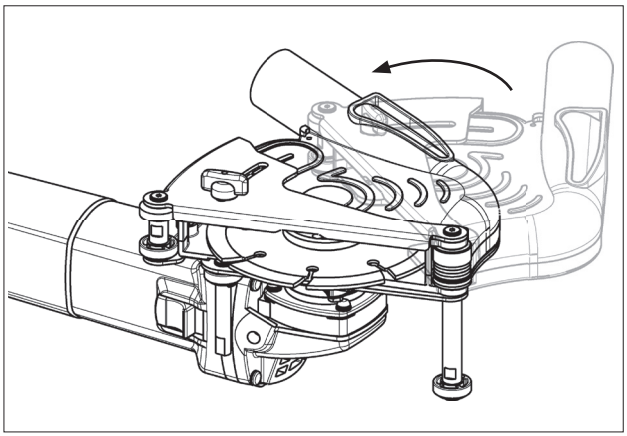

10. Draai de bout [C] vast met een sleutel [D]. Zorg ervoor dat de achterzijde van de adapter [B] stevig is vastgehaakt.

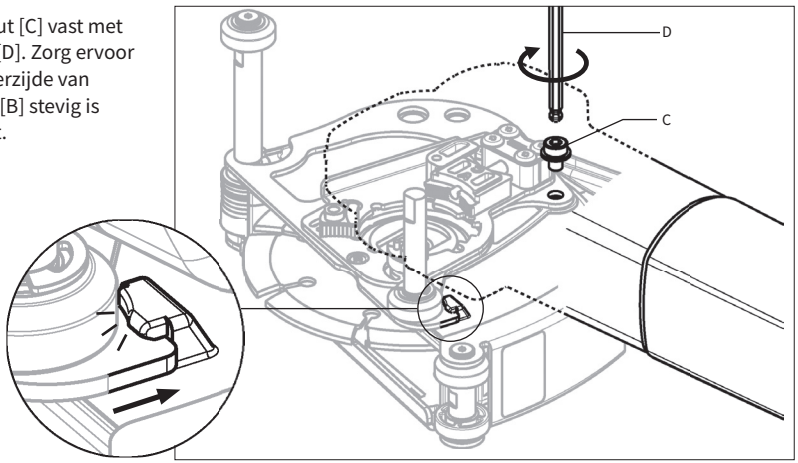

11. Houd het apparaat [A] vast en sluit de afzuigslang met behulp van het verbindingsstuk [M] aan op het kanaal.

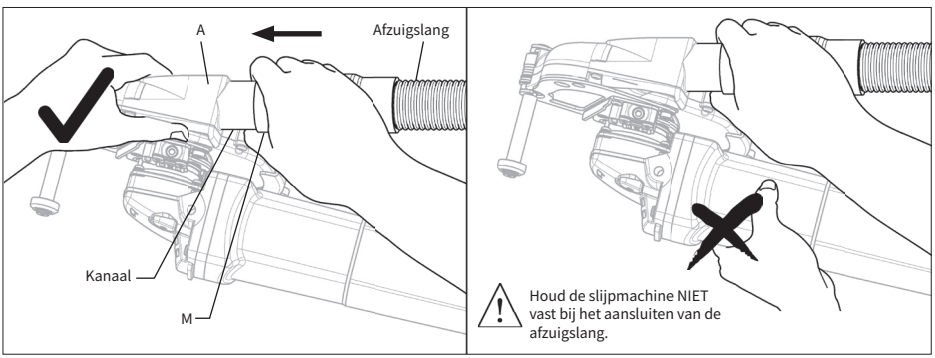

12. Lijn de positie van de geleidingsring bij de voorste roller uit met de positie van de slijpschijf.

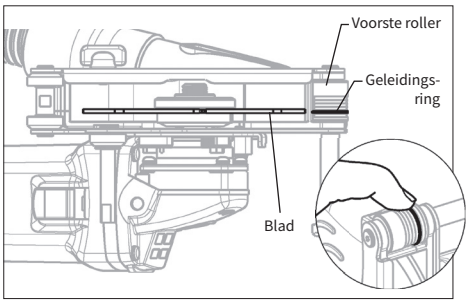

13. Maak de handgreep vast in het M8-gat of het M10-gat.

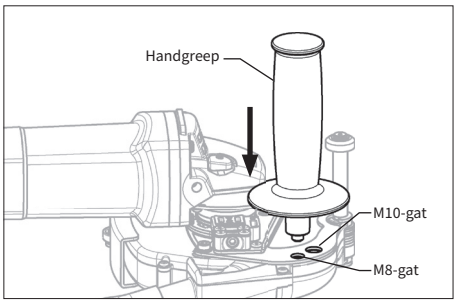

Doorslijpen

1. Maak de duimschroef los en stel de positie van de voet af op de gewenste slijpdiepte.
2. U kunt een indicatie van de slijpdiepte aflezen op de schaal aan de hand van de markering die overeenkomt met de basislijn.
3. Houd de hoekslijpmachine en de handgreep stevig vast.
4. Zet de afzuiging en de hoekslijpmachine aan.
5. Plaats de voorste roller op het materiaal en beweeg de hoekslijpmachine dan langzaam naar voren.

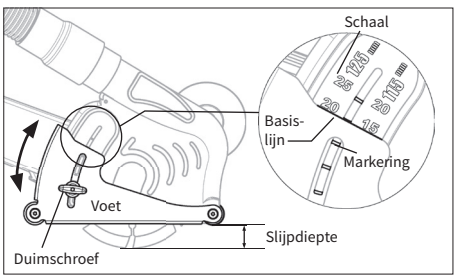

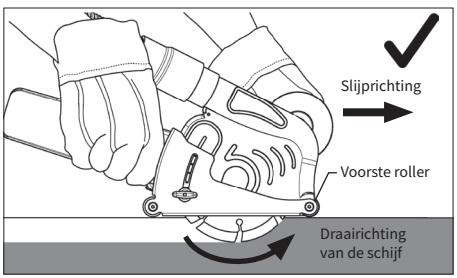

Til de hoekslijpmachine NIET op en beweeg deze NIET naar achteren. Hierdoor zal het stof zich namelijk verspreiden.

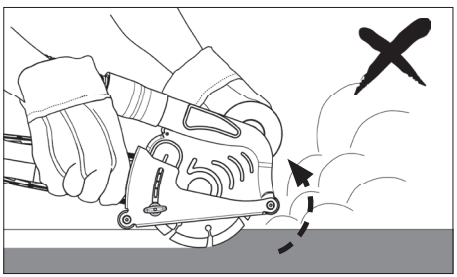

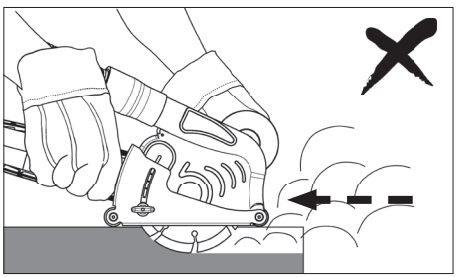

Carat Nederland B.V.
www.carat-tools.nl | www.carat-tools.com
www.carat-tools.be | www.carat-tools.dk

DPZ0200000 Extraction de poussière

AVERTISSEMENT

- NE PAS utiliser DPZ0200000 avec une meuleuse d'angle qui ne PEUT PAS être installée correctement selon les instructions in dans ce manuel.
- DPZ0200000 est seulement pour couper du béton, pierre et des carrelages. NE PAS utiliser pour couper de l'acier ou d'autres matériaux.
- DPZ0200000 doit être utilisé avec l'aspirateur adapté à la poussière de béton.
- DPZ0200000 est uniquement pour disques diamantés de 115-125mm . NE PAS utiliser avec des meules abrasives ou disques de coupe.
- Avant utilisation, toujours vérifier le DPZ0200000 pour s'assurer de l'absence de tout endommagement, fissures ou déformations.
- NE PAS utiliser le DPZ0200000 s'il est fissuré, endommagé ou plié car cela pourrait entraîner des blessures.
- Utilisez les lunettes de protection, masque anti-poussière, chaussures de sécurité, protection auditive et autre équipement de protection au travail..
- Maintenez le DPZ0200000 à l'écart de l'essence, des solvants et de la paraffine.
- Assurez-vous que le matériau à couper est bien fixé avant de couper.

Explication des symboles:


Généralités Avertissement.


Lisez les instructions d'utilisation avant utilisation.


Portez des lunettes de sécurité.


Portezune protection respiratoire.


Portez une protection auditive.


Portez des gants de protection.

Specificaties:

Model Code	DPZ0200000
Lame appropriée	Disques diamantés 115-125mm T1.5-2.2mm
Profondeur de coupe	5-25mm (disque 125mm) 5-20mm (disque 115mm)
Poids	690g (Unité principale avec système d'adaptateur)
Matériel de travail	Béton, pierre et carrelages
Meuleuses d'angle appropriées	Makita / BOSCH / Dewalt / Milwaukee / Metabo / HiKOKI / FLEX 115-125mm classe petite meuleuse angle
* A base du web à partir de janv. 2022	**Ne PEUT PAS être utilisé:** Makita / BOSCH: type X-LOCK, Dewalt : type D28137/ DCG405FN Milwaukee : type AGV10-125EK, AG10-125EK, AG800-125EK

Aperçu

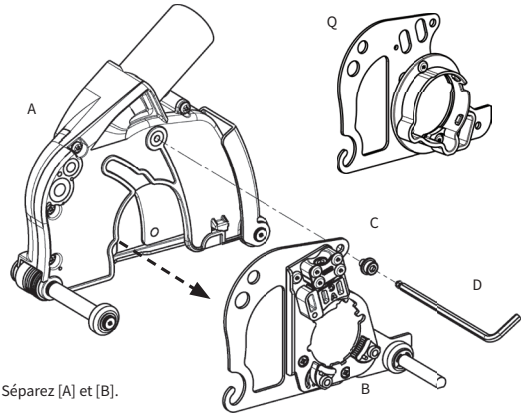

Séparez [A] et [B].

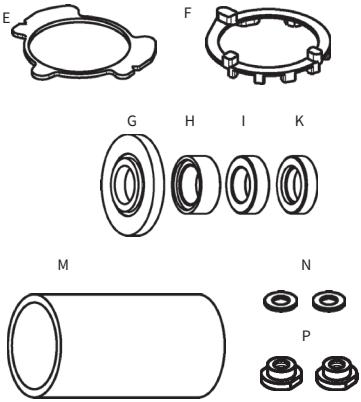

A	l'Unité principale	B	l'Unité d'adaptation	C	Écrou	D	Clé
E	Plaque offset	F	Plaque Milwaukee	G	Bride de Base	H	Séparateur T9.5
I	Séparateur T7	K	Séparateur T6	M	Joint	N	Rondelle
P	Crochet	Q	Metabo adaptateur				

Installation

1. Détachez le cache de la meuleuse.

Vérifiez le Manuel d'Installation.

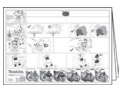

Regardez le vidéo d'instruction en utilisant ce code QR.

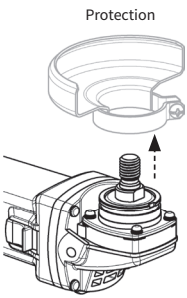

2 jeux

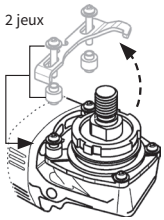

Makita 40V max GA5050R type

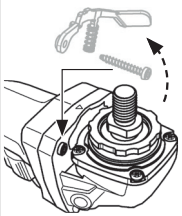

BOSCH
GWS18V-7 type

Uniquement type DCG405P2 / 406N / 409NT / 416N

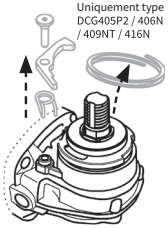

DEWALT
DWE4056 / 4057, DCG405P2 / 406N / 409NT / 416N type

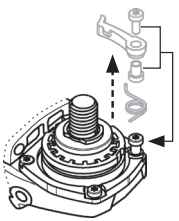

metabo
WPB18LTXBL125 / WB18LTXBL125 / WP18LTX125 / W18LTX125 / WEV1500-125 / WE1500-125 type

⚠ Pour les meuleuses ci-dessus, la poignée et composants associés doivent être démontés

2. Certaines meuleuses doivent être préparées pour [B] l'Unité d'adaptation.

Reportez-vous au Manuel d'Installation.

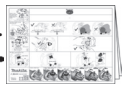

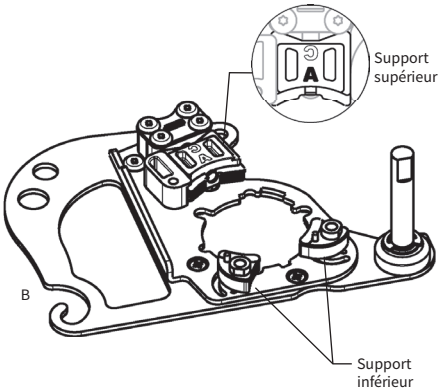

(Valeurs d'usine)

FLEX (type ANCIEN) L3410FR, L3410VR type

Milwaukee HD28AG-125, AGV17-125, AG16-125, AG8-125, AG9-125 type

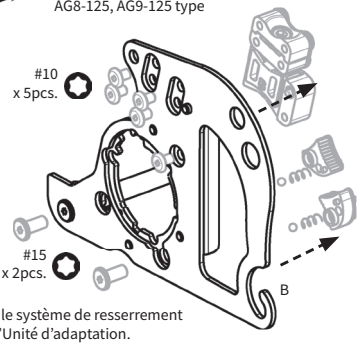

• Retirez le système de resserrement de [B] l'Unité d'adaptation.

Makita 40V max GA5050R type

FLEX L1400125 type

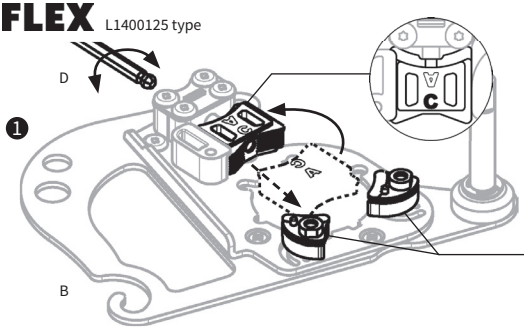

1. Changez la direction du Support Supérieur en utilisant la Clé [D].
2. Introduisez **Rondelle [N]** dans les supports inférieurs. (2pcs.)

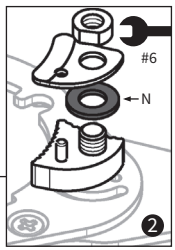

FLEX L1506VR, L9-11 125, LE9-11 125, L12-11 125, L13-10 125-EC, LE14-7 125 INOX, L15-11 125, LE15-11 125, L3406VRG, LB17-11 125 type

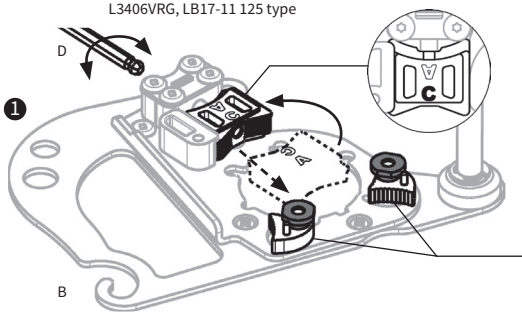

1. Changez la direction du support supérieur en utilisant la Clé [D].
2. Détachez le cache du support et attachez le **[P] Crochet** aux supports inférieurs. (2pcs.)

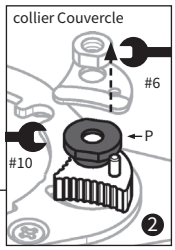

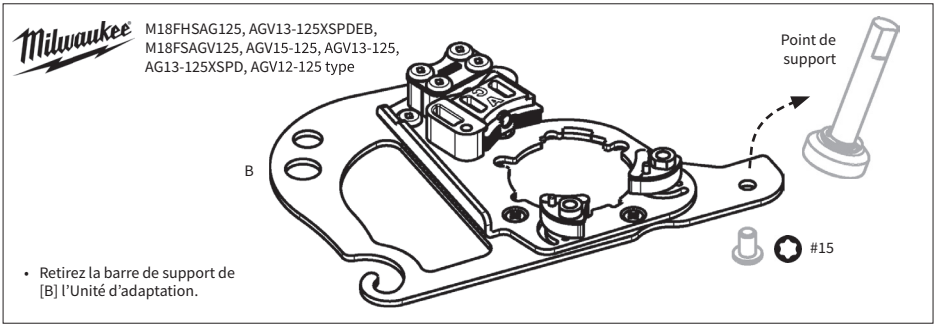

3. Changez la position des supports inférieurs lorsque la taille D du carter d'engranage de la meuleuse d'angle est supérieure à 47 mm.

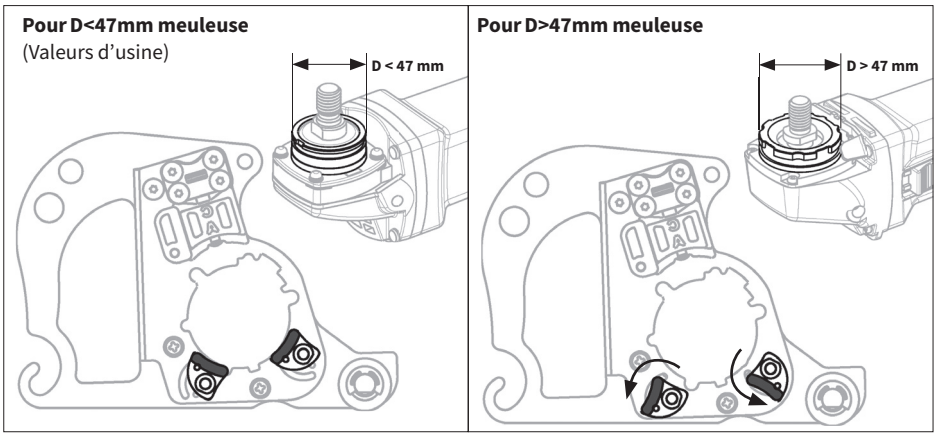

4. Placez [B] l'Unité d'adaptation sur le carter d'engrenage de la meuleuse. Pour certaines meuleuses, il faut d'abord placer la **[E] Plaque offset** ou la **[F] Plaque Milwaukee** sur le carter d'engrenage.

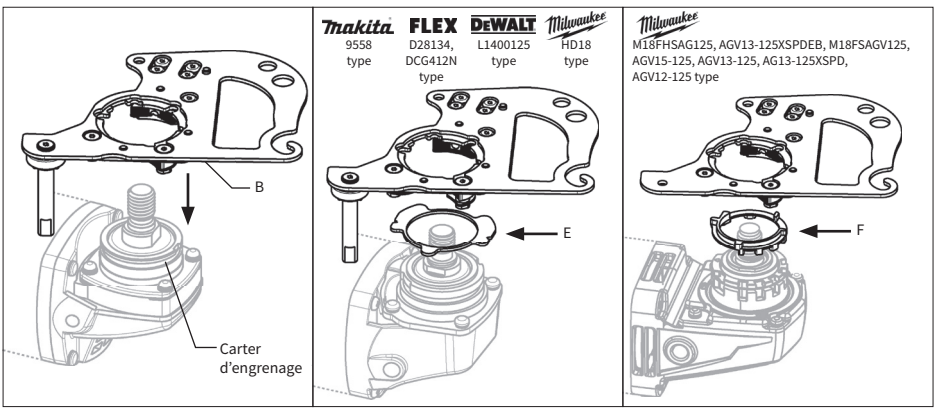

5. Tenez [B] l'Unité d'adaptation et poussez sa bosse en bas jusqu'à ce qu'elle s'arrête.

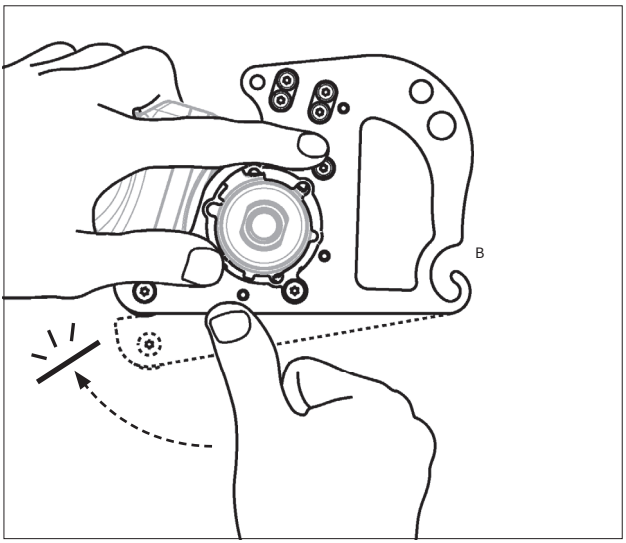

Pour certaines meuleuses, il faut aligner la forme du carter d'engrenage de la meuleuse corresponde avec le trou central de [B] l'Unité d'adaptation puis le tenir par le haut.

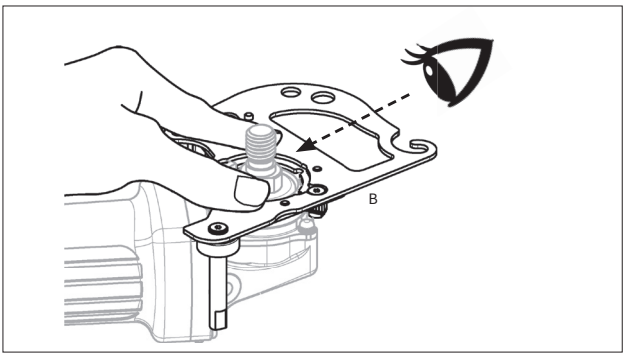

Makita 9565 / GA5021 / GA5030 / GA5040 / GA5041 / DGA511 / DGA515 / DGA504 / DGA513 / DGA517 type

metabo WPB18LTXBL125 / WB18LTXBL125 / WP18LTX125 / W18LTX125 / WEV1500-125 / WE1500-125 / WEV850-125 / WP850-125 / W850-125 / W750-125 type

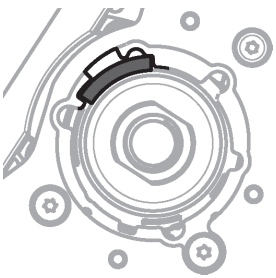

Milwaukee M18FHSAG125, AGV13-125XSPDEB, M18FSAGV125, AGV15-125, AGV13-125, AG13-125XSPD, AGV12-125, AGV10-125 type

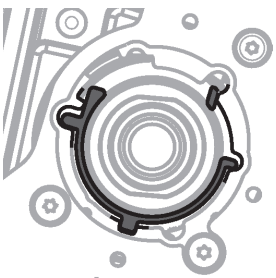

Milwaukee HD28AG-125, AGV17-125, AG16-125, AG8-125, AG9-125 type

FLEX (type ANCIEN) L3410FR, L3410VR type

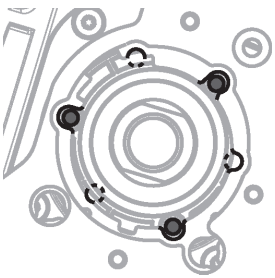

6. Maintenez [B] l'Unité d'adaptation dans sa position et serrez fermement l'Écrou avec [D] Clé.

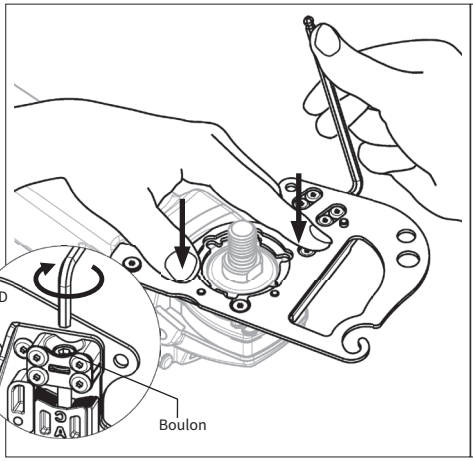

Pour certaines Meuleuses il faut serrer les 3 vis utilisées à l'origine pour la fixation du Cache.

Milwaukee HD28AG-125, AGV17-125, AG16-125, AG8-125, AG9-125 type

FLEX (type ANCIEN) L3410FR, L3410VR type

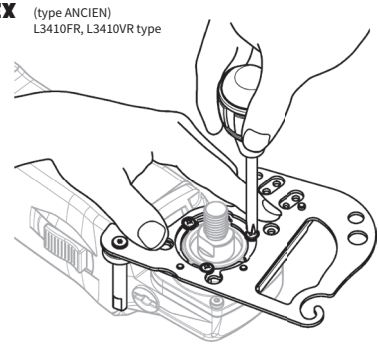

7. Placez le [H/I/K] Séparateur, [G] Bride de base ou Bride originale, et le disque sur la broche puis serrez le contre-écrou avec la clé.

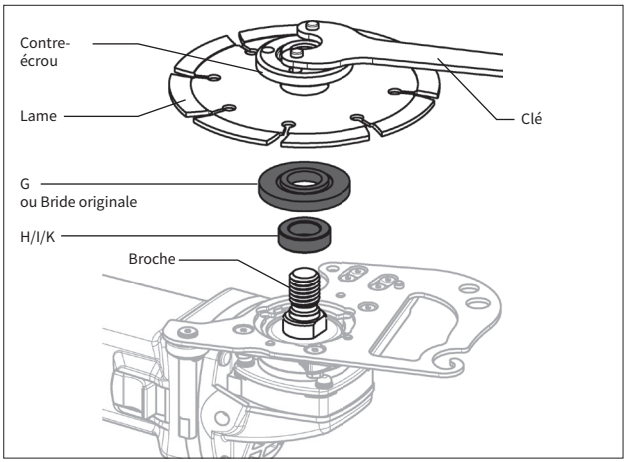

Reportez-vous au Manuel d'Installation

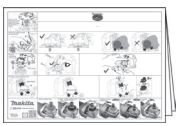

8. Accrochez l'arbre de [A] l'Unité principale dans le crochet de [B] l'Unité d'adaptation.

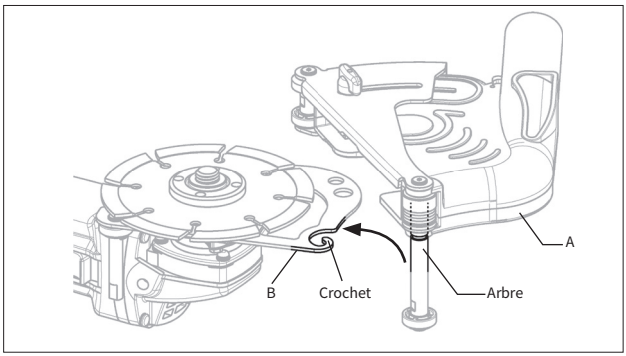

9. Tournez [A] l'Unité principale vers [B] l'Unité d'adaptation avec l'arbre comme pivot.

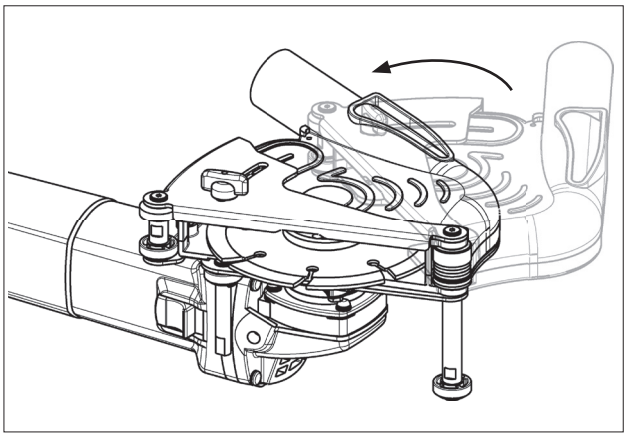

10. Serrez [C] Écrou avec [D] Clé. Assurez-vous que l'arrière de [B] l'Unité d'adaptation est solidement accroché.

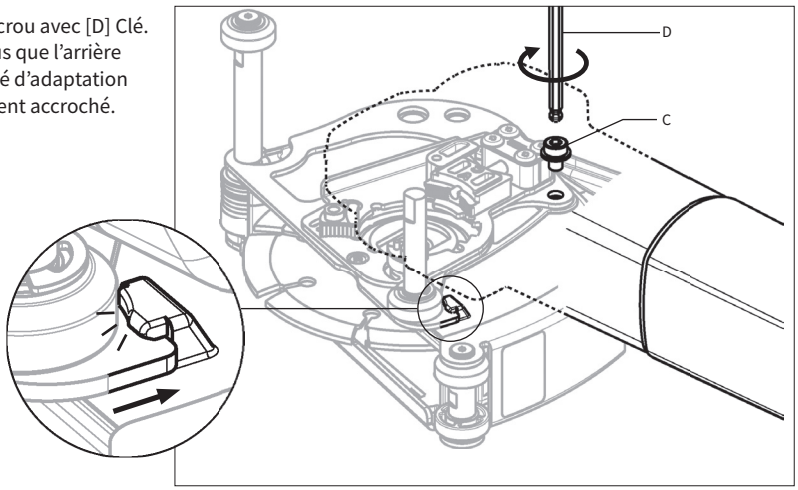

11. Tenez [A] l'Unité principale et raccordez le tuyau d'aspiration dans le Fourreau avec le joint [M].

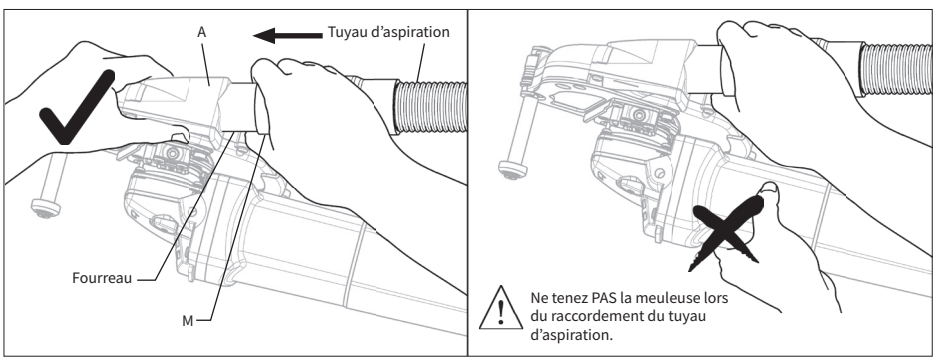

12. Ajustez la position de l'anneau de guidage du rouleau avant avec celle de la lame.

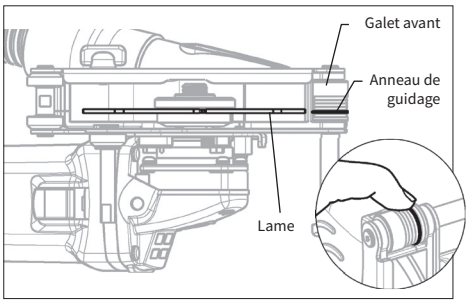

13. Attachez la poignée à la porte M8 / M10.

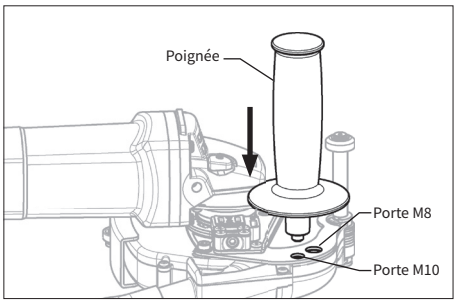

Couper

1. Relâchez la vis moletée et ajustez la position de la base à la profondeur de coupe requise.
2. L'échelle indique la profondeur de coupe approximative lorsque la ligne de base est alignée avec la marque de guidage.
3. Tenez solidement la meuleuse et la poignée.
4. Allumez l'interrupteur de l'aspirateur et de la meuleuse d'angle.
5. Mettez le rouleau avant sur le matériau, puis avancez lentement la meuleuse d'angle .

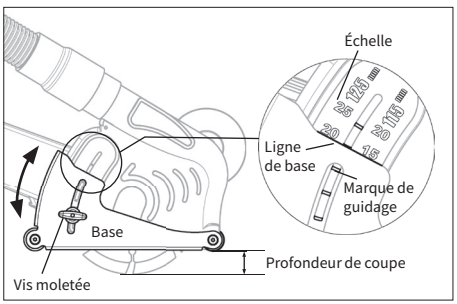

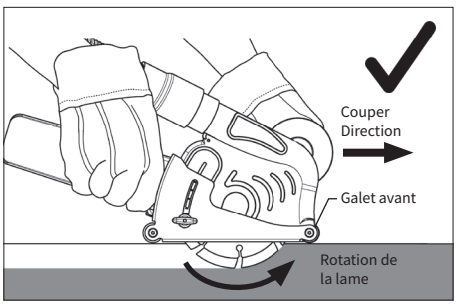

NE PAS soulever ou reculer la meuleuse d'angle car cela entraînerait la dispersion de la poussière.

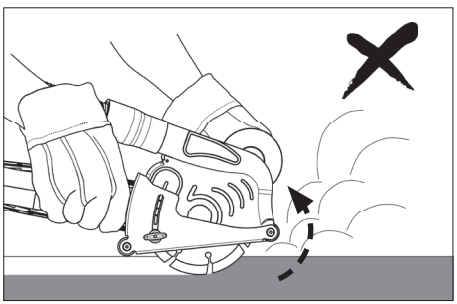

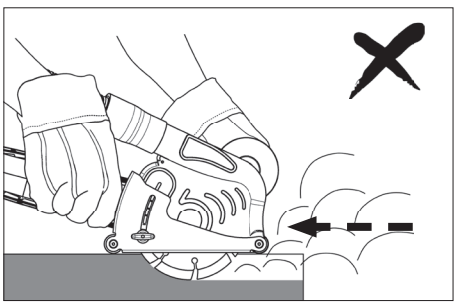

Carat Nederland B.V.
www.carat-tools.nl | www.carat-tools.com
www.carat-tools.be | www.carat-tools.dk

DPZ0200000 Dust extraction

WARNING

- DO NOT use DPZ0200000 with the angle grinder which can NOT be fitted correctly as instructed in this manual.
- DPZ0200000 is only for cutting concrete, block, and tile. DO NOT use for cutting steel or other materials.
- DPZ0200000 must be used with the Vacuum suitable for the concrete dust.
- DPZ0200000 is only for 115-125mm Diamond cutting blades. DO NOT use with abrasive wheels or tipped saw blades.
- Always check DPZ0200000 for damage, cracks, or deformation before use.
- DO NOT use DPZ0200000 if it is cracked, damaged or bent as this could lead to injury.
- Be sure to wear the protective goggles, dust mask, protective foot wear, earplugs and other protective equipment when working.
- Keep DPZ0200000 away from gasoline, solvents, and paraffin.
- Ensure the cutting material securely clamped before cutting.

Explanation of the pictograms:


General Warning.


Read the operating instructions before use.


Wear eye protection.


Wear breathing protection.


Wear ear protection.


Wear protective gloves.

Specifications:

Model Code	DPZ0200000
Suitable Blade	115-125mm T1.5-2.2mm Diamond Blades
Cut Depth	5-25mm (125mm Blade) 5-20mm (115mm Blade)
Weight	690g (Main Unit with adaptor system)
Work material	Concrete, Block, and Tile
Suitable Angle Grinders	Makita / BOSCH / Dewalt / Milwaukee / Metabo / HiKOKI / FLEX 115-125mm class small angle grinder
* Based on the web as of 2022 Jan.	**Can NOT be fitted.** Makita / BOSCH: X-LOCK type Dewalt : D28137/ DCG405FN type Milwaukee : AGV10-125EK, AG10-125EK, AG800-125EK type

Over view

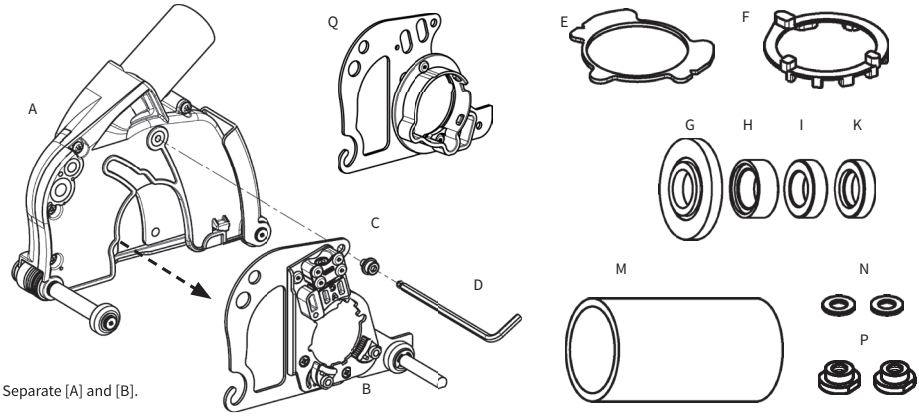

Separate [A] and [B].

A	Main Unit	B	Adapting Unit	C	Bolt	D	Wrench
E	Offset Plate	F	Milwaukee Plate	G	Base Flange	H	Spacer T9.5
I	Spacer T7	K	Spacer T6	M	Joint	N	Washer
P	Hook	Q	Metabo adaptor				

Installation

1. Detach the Guard from the Grinder.

Check the Installation Guide.

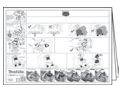

Check the instruction video at this QR code.

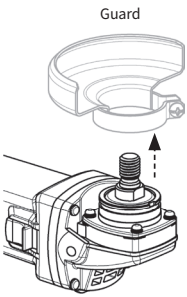

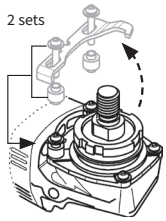

Makita 40V max GA5050R type

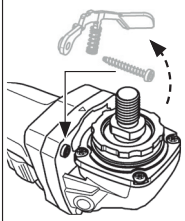

BOSCH

GWS18V-7 type

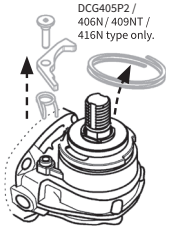

DEWALT

DWE4056 / 4057, DCG405P2 / 406N / 409NT / 416N type

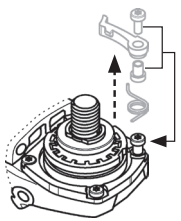

metabo

WPB18LTXBL125 / WB18LTXBL125 / WP18LTX125 / W18LTX125 / WEV1500-125 / WE1500-125 type

⚠ Above Grinder needs its lever and related components detached.

2. Some grinders need preparation for [B] Adapting Unit.

Refer to the Installation Guide.

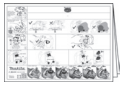

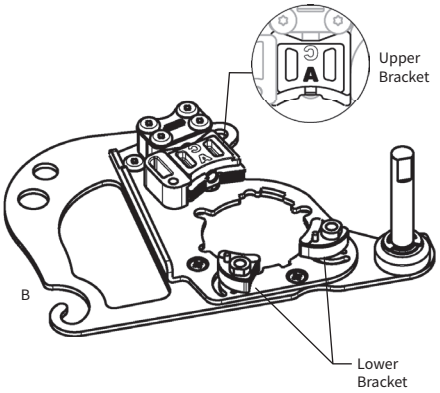

(Factory default)

FLEX (OLD type) L3410FR, L3410VR type

Milwaukee HD28AG-125, AGV17-125, AG16-125, AG8-125, AG9-125 type

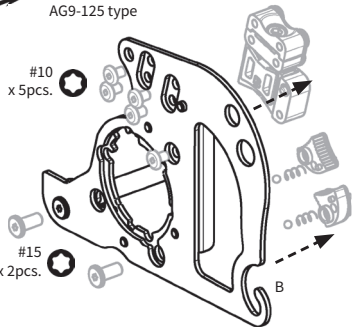

• Take Clumping system off from [B] Adapting Unit.

Makita 40V max GA5050R type

FLEX L1400125 type

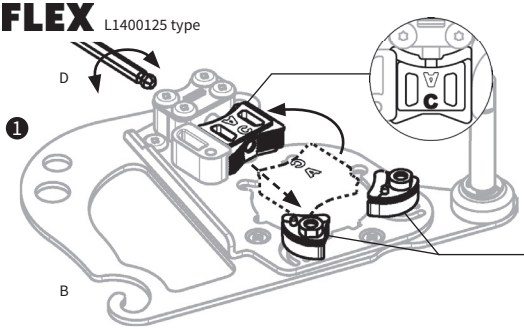

1. Change the Upper Bracket direction by operating [D] Wrench.
2. Add **[N] Washer** into the Lower Brackets. (2pcs.)

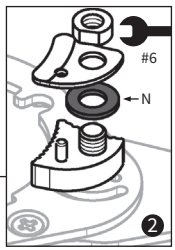

FLEX L1506VR, L9-11 125, LE9-11 125, L12-11 125, L13-10 125-EC, LE14-7 125 INOX, L15-11 125, LE15-11 125, L3406VRG, LB17-11 125 type

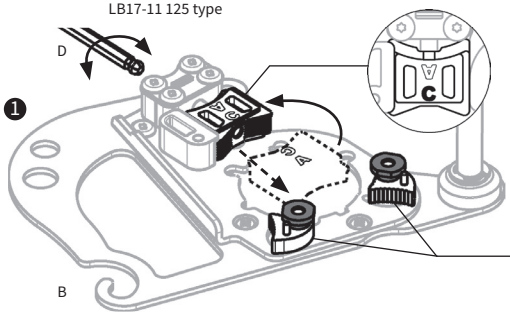

1. Change the Upper Bracket direction by operating [D] Wrench.
2. Detach the Bracket Cover and attach **[P] Hook** to the Lower Brackets. (2pcs.)

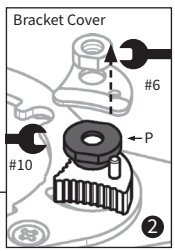

ENGLISH

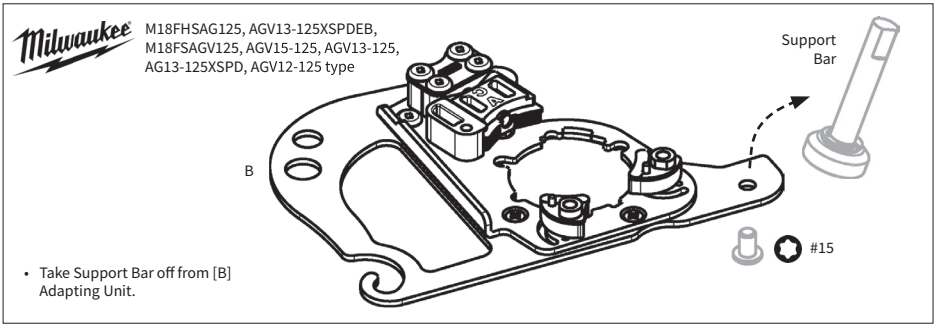

3. Switch the Lower Brackets position when the gearcase size D of the angle grinder is larger than 47mm.

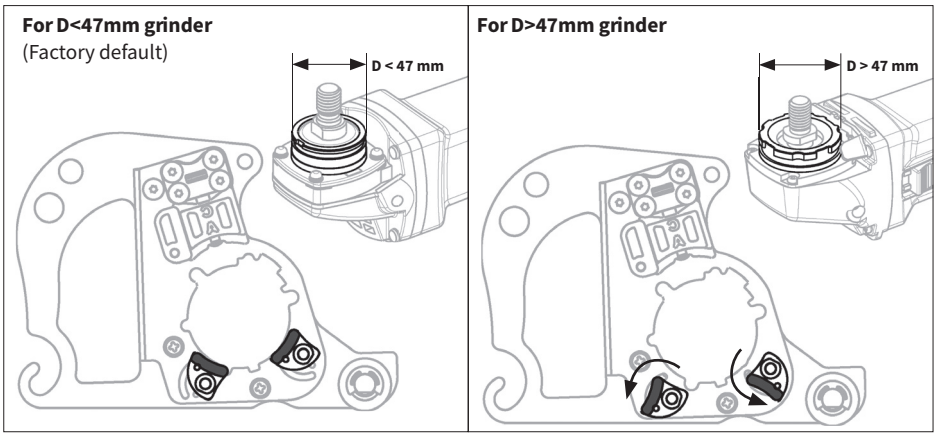

4. Place [B] Adapting Unit on gearcase of the grinder. **[E] Offset Plate** or **[F] Milwaukee Plate** must be set on gearcase for some grinders.

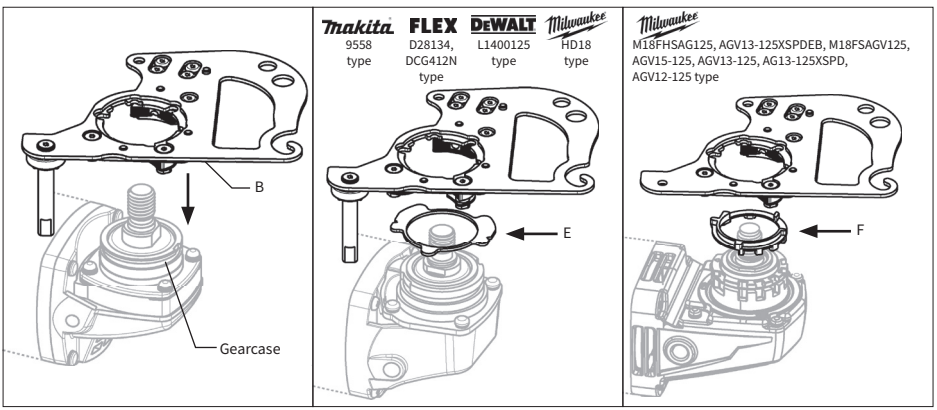

5. Hold [B] Adapting Unit and push its dent at bottom until it stops

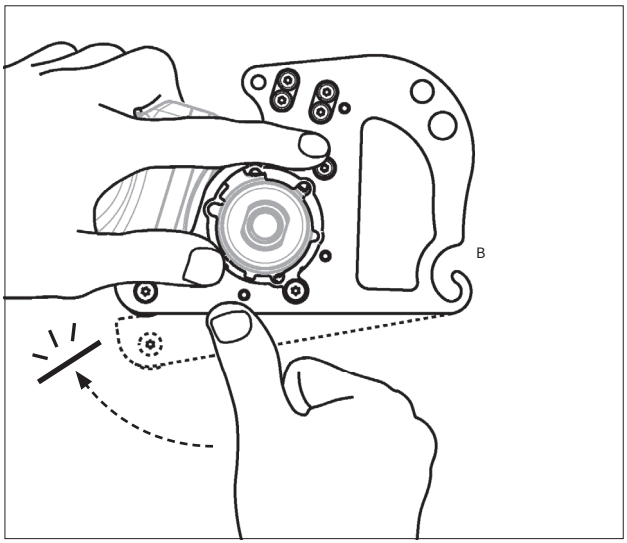

For some grinders, match the shape of grinder's gearcase with the center hole of [B] Adapting Unit then hold it from the top.

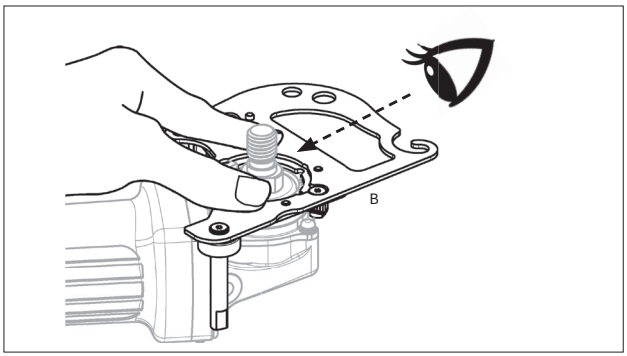

Makita 9565 / GA5021 / GA5030 / GA5040 / GA5041 / DGA511 / DGA515 / DGA504 / DGA513 / DGA517 type metabo WPB18LTXBL125 / WB18LTXBL125 / WP18LTX125 / W18LTX125 / WEV1500-125 / WE1500-125 / WEV850-125 / WP850-125 / W850-125 / W750-125 type	Milwaukee M18FHSAG125, AGV13-125XSPDEB, M18FSAGV125, AGV15-125, AGV13-125, AG13-125XSPD, AGV12-125, AGV10-125 type	Milwaukee HD28AG-125, AGV17-125, AG16-125, AG8-125, AG9-125 type FLEX (OLD type) L3410FR, L3410VR type
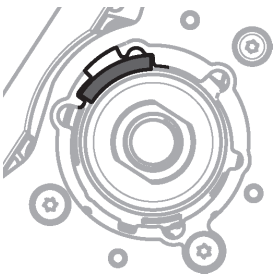		

6. Keep holding [B] Adapting Unit and tighten the Bolt with [D] Wrench securely.

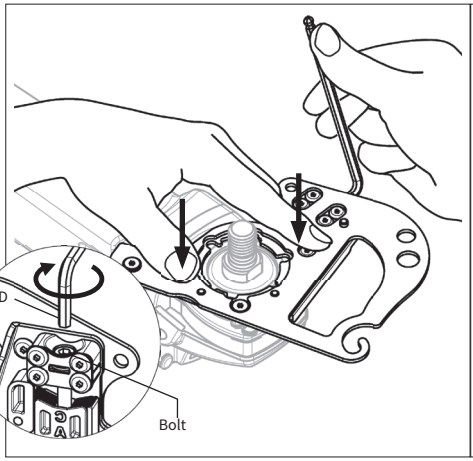

For some grinders, tighten 3 screws originally used for fixing the Guard.

Milwaukee HD28AG-125, AGV17-125, AG16-125, AG8-125, AG9-125 type

FLEX (OLD type)
L3410FR, L3410VR type

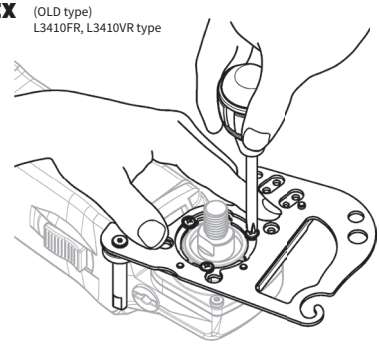

7. Set [H/I/K] Spacer, [G] Base Flange or Original Flange, and Blade into the Spindle then tighten the Lock Nut by Wrench.

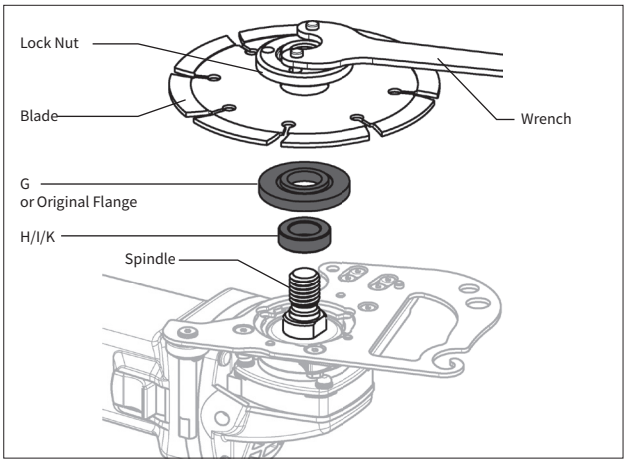

Refer to the Installation Guide

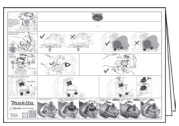

8. Hang the Shaft of [A] Main Unit into the Hook of [B] Adapting Unit.

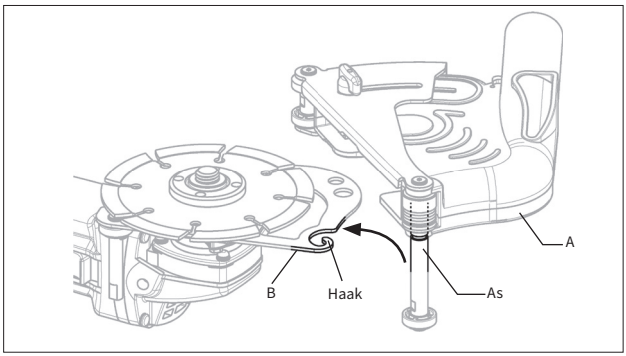

9. Rotate [A] Main Unit toward [B] Adapting Unit with Shaft as axis.

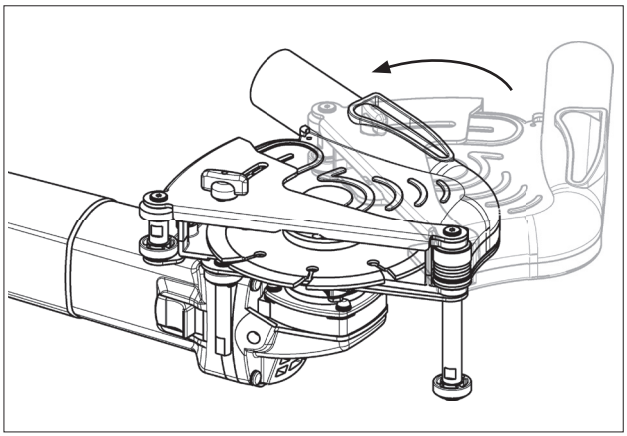

10. Tighten [C] Bolt with [D] Wrench. Make sure that the rear end of [B] Adapting Unit is securely hooked.

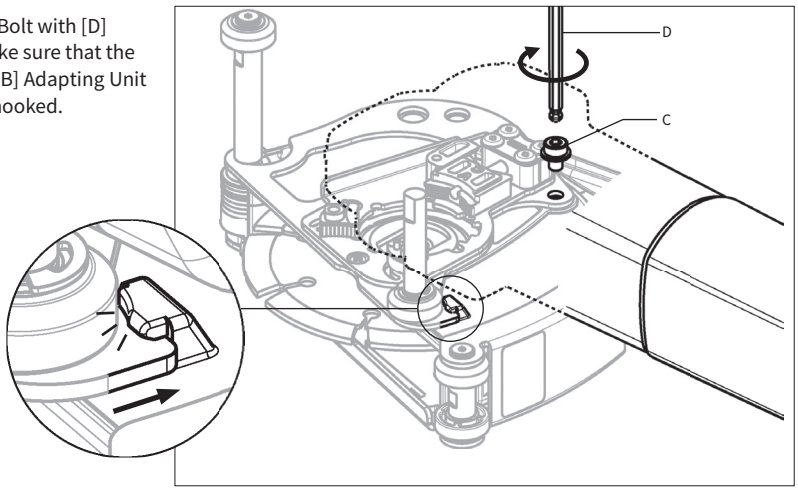

11. Hold [A] Main Unit and connect the Vacuum Hose into the Duct with [M] Joint.

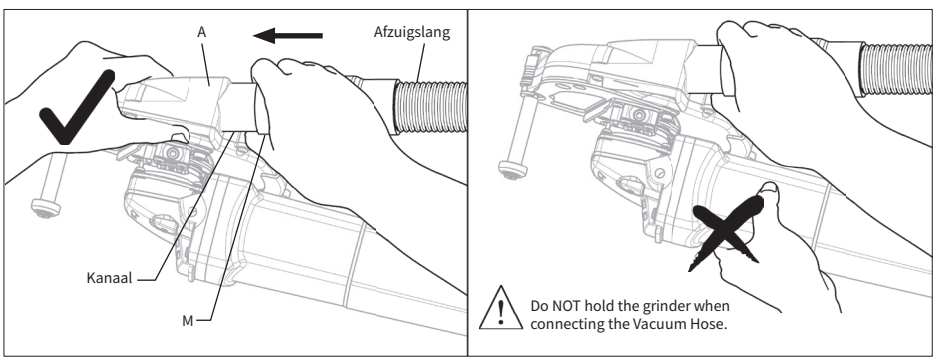

12. Adjust the position of Guide Ring at Front Roller with that of Blade.

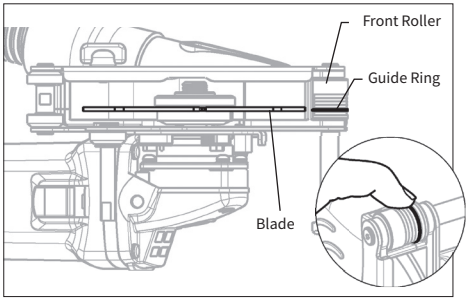

13. Attach the Handle into M8 / M10 port.

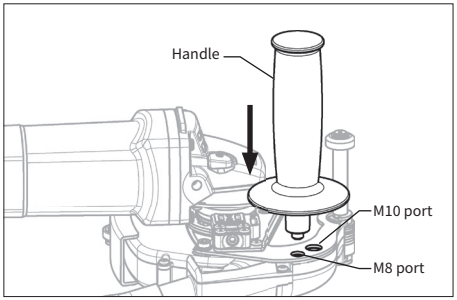

Cutting

1. Release the Thumb Screw and adjust the position of Base to the required cut depth.
2. The Scale shows the approximate cut depth when the Base Line is aligned with the Guide Mark.
3. Securely hold the angle grinder and handle.
4. Turn on the switch of the vacuum and angle grinder.
5. Place the Front Roller on material, then slowly forward the angle grinder.

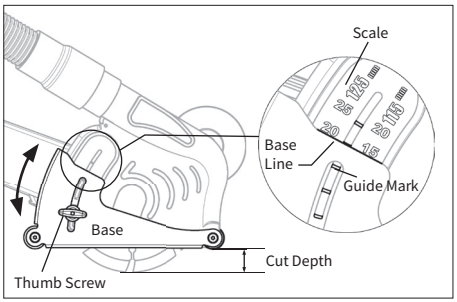

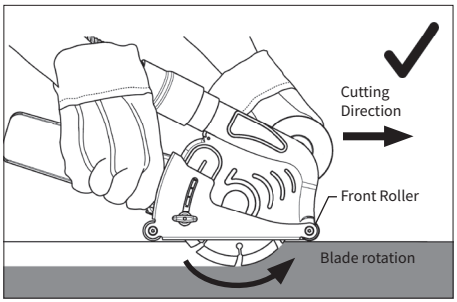

DO NOT lift or move backward the angle grinder as it leads to the scattering of the Dust.

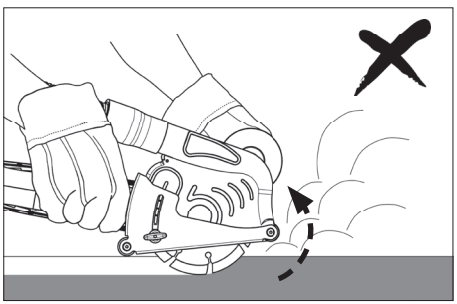

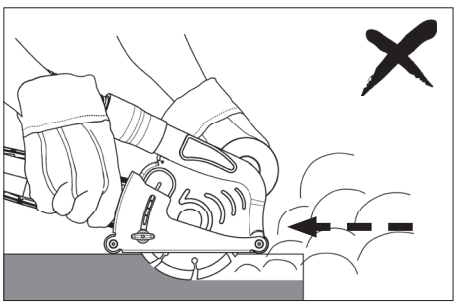

Carat Nederland B.V.
www.carat-tools.nl | www.carat-tools.com
www.carat-tools.be | www.carat-tools.dk

DPZ0200000 Støvudtrækning

ADVARSEL

- Brug IKKE DPZ02000000 med vinkelslibere, som IKKE kan monteres korrekt som beskrevet i manualen.
- DPZ0200000 er kun til skæring af beton, sten og fliser. Brug IKKE til at skære stål eller andre materialer.
- DPZ0200000 skal anvendes med vakuum egnet til betonstøv.
- DPZ0200000 er kun til 115-125mm diamantskæreblade. Må IKKE bruges med slibeskiver eller spidse savblade.
- Kontrollér altid DPZ0200000 for skader, revner eller deformation før brug.
- DPZ0200000 MÅ IKKE anvendes, hvis den er revnet, beskadiget eller bøjet, da dette kan føre til personskade.
- Sørg for at bære beskyttelsesbriller, støvmaske, beskyttelsesfodslid, øreprupper og andet beskyttelsesudstyr, når du arbejder.
- Hold DPZ0200000 væk fra benzin, opløsningsmidler og paraffin.
- Sørg for, at skærematerialet er forsvarligt fastspændt, inden der skæres.

Forklaring af piktogrammerne.


Generel advarsel.


Læs betjenings-vejledningen før brug.


Brug øjenværn


Brug åndedrætsværn.


Brug høreværn.


Brug beskyttelseshandsker.

Specificaties:

Modelkode	DPZ0200000
Passende klinge	115-125 mm T1,5-2,2 mm diamantklinger
Skæredybde	5-25 mm (125 mm klinge) 5-20 mm (115 mm klinge)
Vægt	690 g (hovedenhed med adapter)
Arbejdsmateriale	Beton, sten og flise
Egnet Vinkelsliber	Makita / BOSCH / Dewalt / Milwaukee / Metabo / HiKOKI/ FLEX 115-125mm klasse lille vinkelsliber
* Baseret på internettet pr. jan. 2022.	**Kan IKKE monteres**: Makita / BOSCH: X-LOCK type Dewalt : D28137/ DCG405FN type Milwaukee : AGV10-125EK, AG10-125EK, AG800-125EK type

Overblik

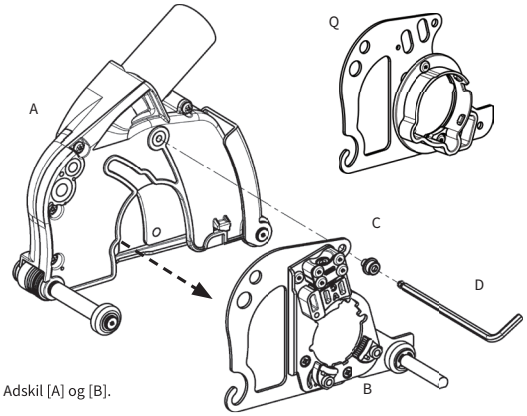

Adskil [A] og [B].

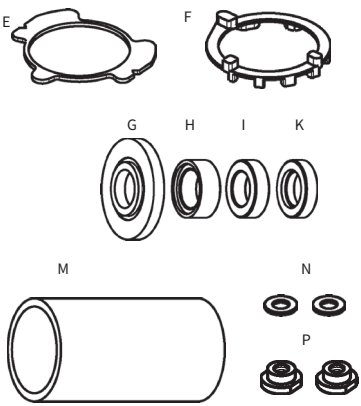

A	Hovedenhed	B	Tilpasningsenhed	C	Bolt	D	Skruenøgle
E	Forskydningsplade	F	Milwaukee-plade	G	Baseflange	H	Afstandsstykke T9.5
I	Afstandsstykke T7	K	Afstandsstykke T6	M	Led	N	Skive
P	Krog	Q	Metabo Adapter				

Installation

1. Løsn skærmen fra slibemaskinen.

Tjek installations-vejledningen.

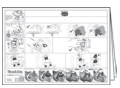

Tjek instruktionsvideoen ved denne QR-kode.

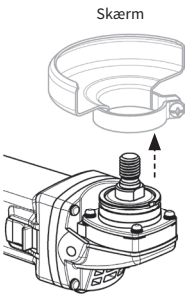

Slibemaskine

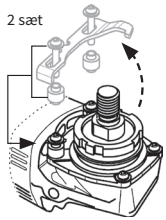

Makita 40V max GA5050R type

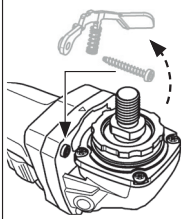

BOSCH

GWS18V-7 type

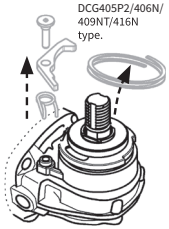

DEWALT

DWE4056 / 4057, DCG405P2 / 406N / 409NT / 416N type

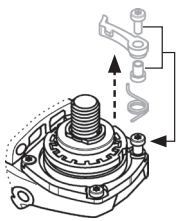

metabo

WPB18LTXBL125 / WB18LTXBL125 / WP18LTX125 / W18LTX125 / WEV1500-125 / WE1500-125 type

⚠ Ovenover sliberen skal dens håndtag og relaterede komponenter løsnes.

2. Nogle slibemaskiner skal forberedes til [B] tilpasningsenhed.

Se installations-vejledningen.

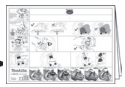

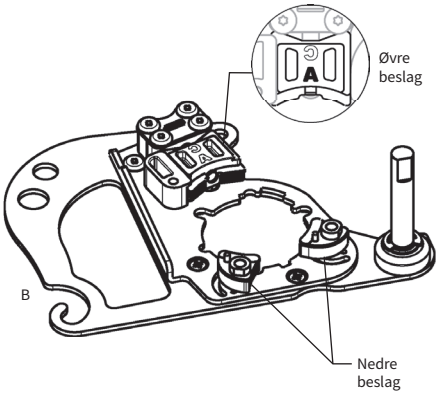

(Fabriksindstilling)

FLEX (GAMMEL type) L3410FR, L3410VR type

Milwaukee HD28AG-125, AGV17-125, AG16-125, AG8-125, AG9-125 type

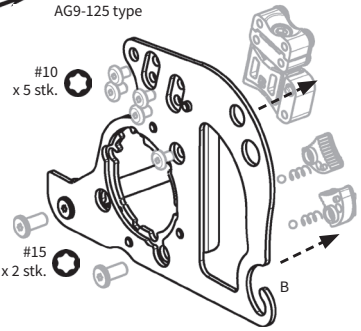

• Tag spændesystemet af [B] tilpasningsenheden.

Makita 40V max GA5050R type

FLEX L1400125 type

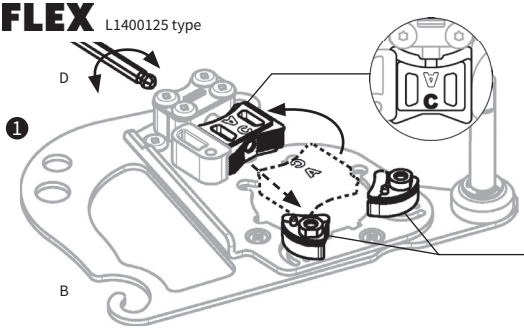

1. Skift den øvre beslagretning ved at betjene [D]nøglen.
2. Tilføj **[N] skive** i de nederste beslag. 2 stk.

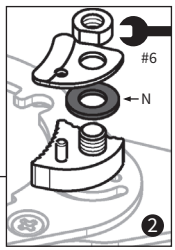

FLEX L1506VR, L9-11 125, LE9-11 125, L12-11 125, L13-10 125-EC, LE14-7 125 INOX, L15-11 125, LE15-11 125, L3406VRG, LB17-11 125 type

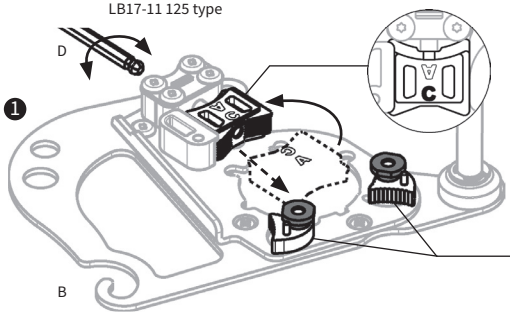

1. Skift det øvre beslags retning ved at betjene [D] nøglen.
2. Løsn beslagets dæksel og fastgør **[P] krogen** til de nederste beslag. 2 stk.

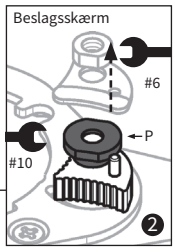

DANSK

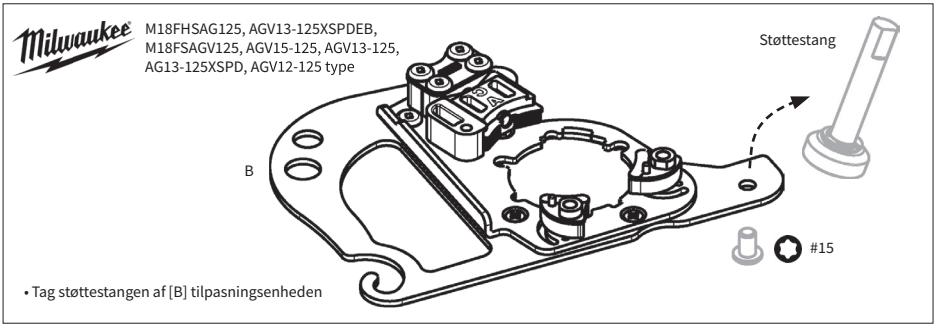

3. Skift positionen for de nederste beslag, når gearkassens størrelse D på vinkelsliberen er større end 47 mm

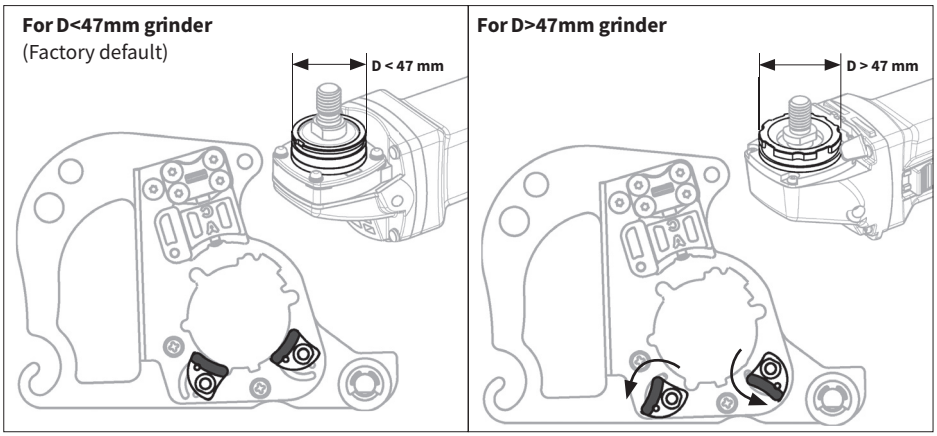

4. Placer [B] tilpasningsenheden på slibemaskinens gearkasse. **[E] Forskydningsplade** eller **[F] Milwaukee-plade** skal indstilles på gearkassen for nogle slibemaskiner.

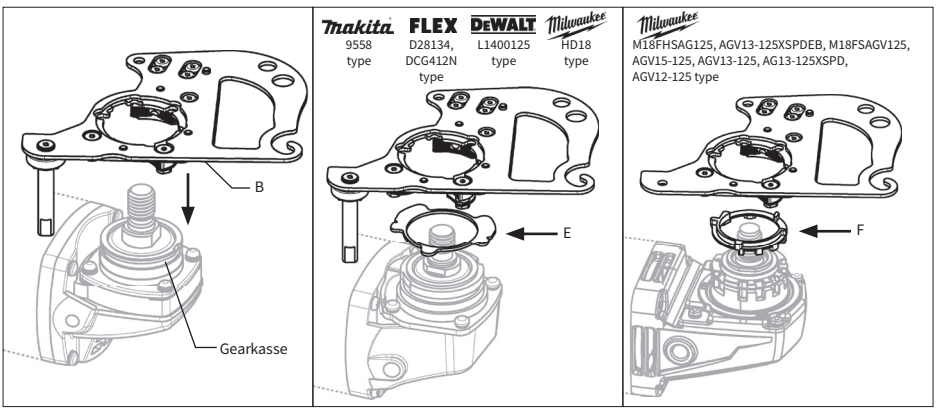

5. Hold [B] tilpasnings-enheden og skub dens indhak i bunden, indtil den stopper.

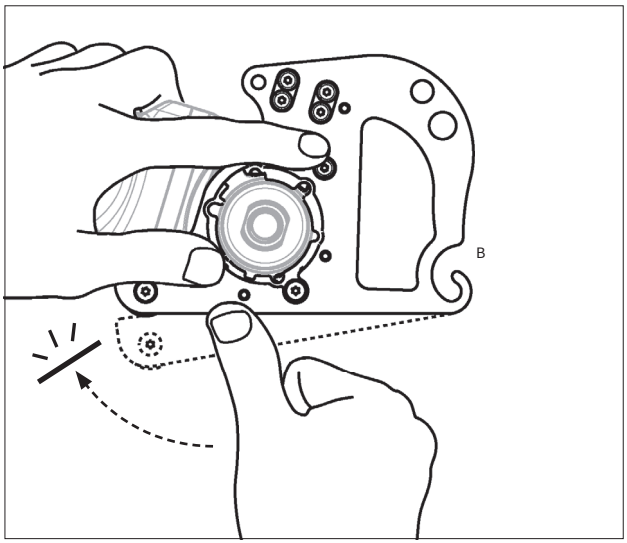

For nogle slibemaskiner skal du matche formen på slibemaskinens gearkasse med det midterste hul i [B] tilpasningsenheden og derefter holde den fra toppen.

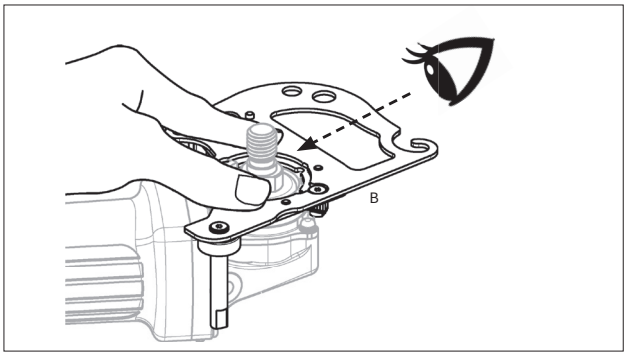

Makita 9565 / GA5021 / GA5030 / GA5040 / GA5041 / DGA511 / DGA515 / DGA504 / DGA513 / DGA517 type metabo WPB18LTXBL125 / WB18LTXBL125 / WP18LTX125 / W18LTX125 / WEV1500-125 / WE1500-125 / WEV850-125 / WP850-125 / W850-125 / W750-125 type	Milwaukee M18FHSAG125, AGV13-125XSPDEB, M18FSAGV125, AGV15-125, AGV13-125, AG13-125XSPD, AGV12-125, AGV10-125 type	Milwaukee HD28AG-125, AGV17-125, AG16-125, AG8-125, AG9-125 type FLEX (GAMMEL type) L3410FR, L3410VR type
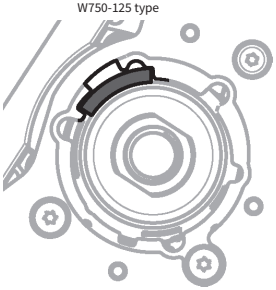	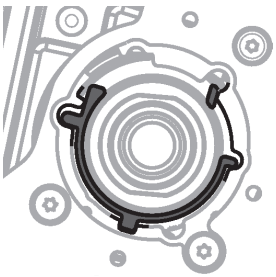	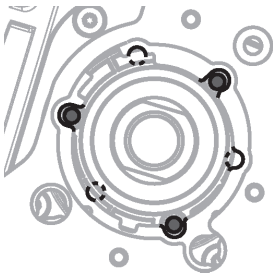

6. Hold [B] tilpasningsenheden og spænd bolten med [D] skruenøglen

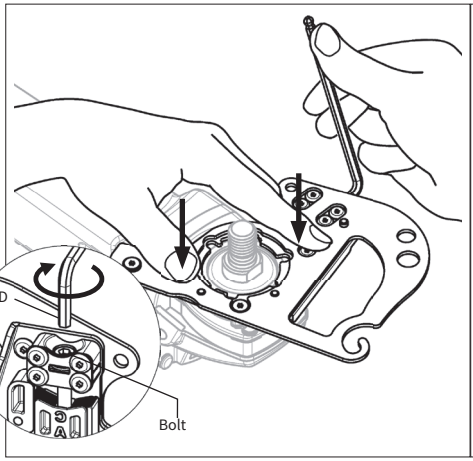

For nogle slibemaskiner skal du stramme 3 skruer, der oprindeligt blev brugt til at fastgøre afskærmningen.

Milwaukee HD28AG-125, AGV17-125, AG16-125, AG8-125, AG9-125 type

FLEX (GAMMEL type)
L3410FR, L3410VR type

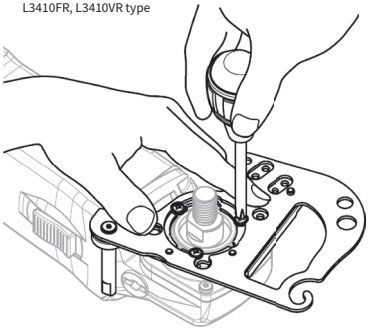

7. Indstil [H/I/K] afstandsstykke, [G] bundflange eller original flange, og klingen ind i spindlen, og spænd derefter låsemøtrikken med en skruenøgle.

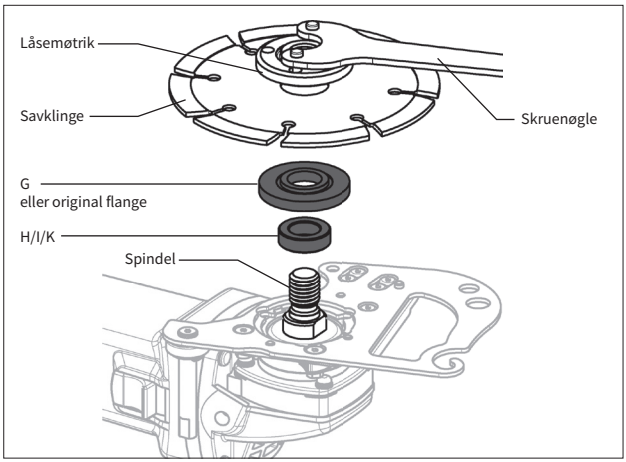

Se installations-vejledningen

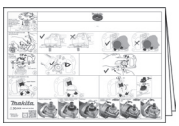

8. Hæng skaftet på [A] hovedenheden i krogen på [B] Tilpasningsenhed

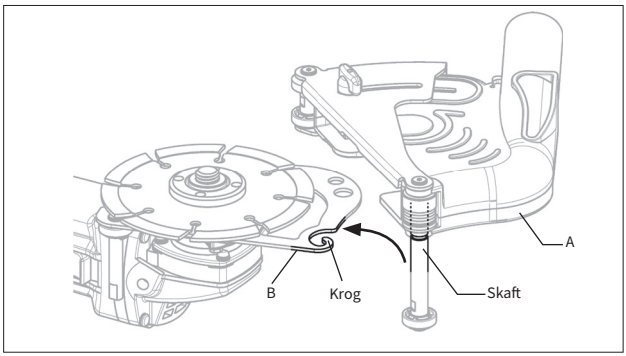

9. Drej [A]hovedenheden mod [B] Tilpasning af enhed med skaftet som akse.

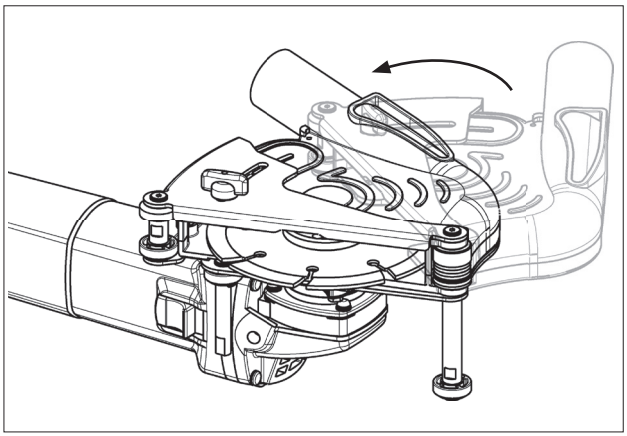

10. Spænd [C] bolten med [D] skruenøgle. Sørg for, at den bageste ende af [B] tilpasningsenheden er sikkert fastgjort

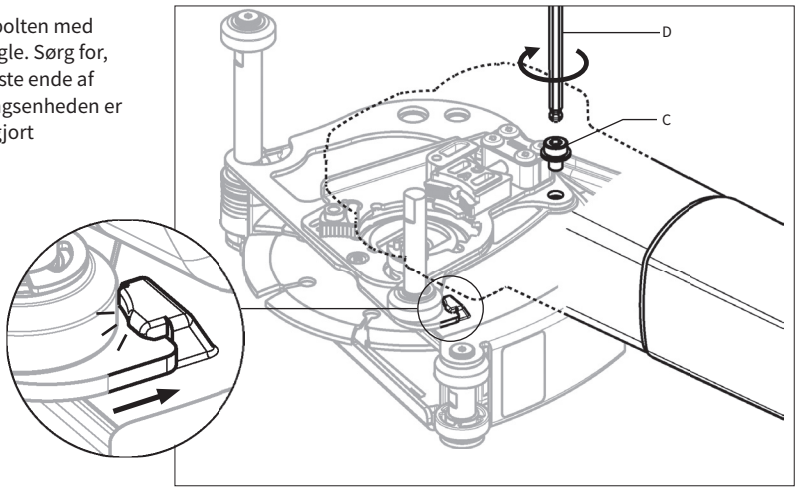

11. Hold [A] hovedenheden og tilslut vakuumslangen til kanalen med [M] leddet

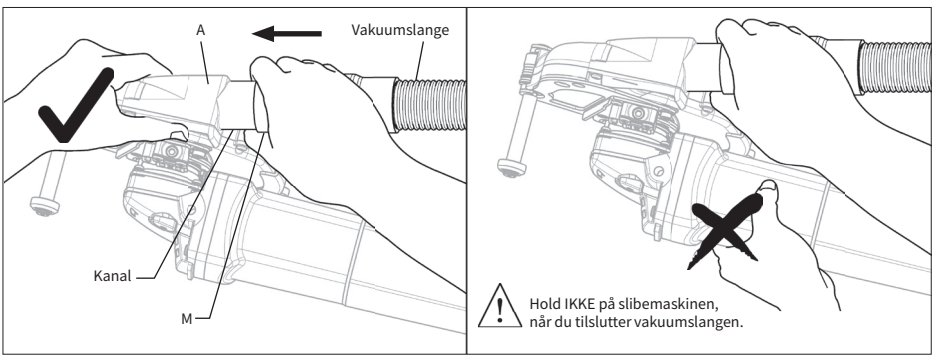

12. Juster styringsringens position på den forreste rulle med bladets position

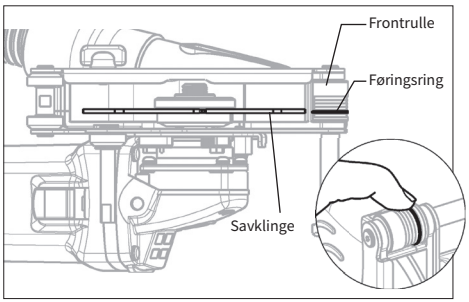

13. Fastgør håndtaget til M8/M10-porten.

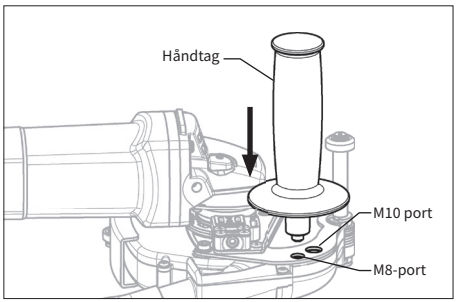

Skæring

1. Slip tommelskruen, og juster positionen på basen til den ønskede skæredybde.
2. Skalaen viser den omtrentlige skæredybde, når basislinjen er justeret med guidemærket.
3. Hold godt fast i vinkelsliberen og håndtaget.
4. Tænd for kontakten på vakuum- og vinkelsliberen.
5. Placer den forreste rulle på materialet, og derefter langsomt fremad vinkelsliberen.

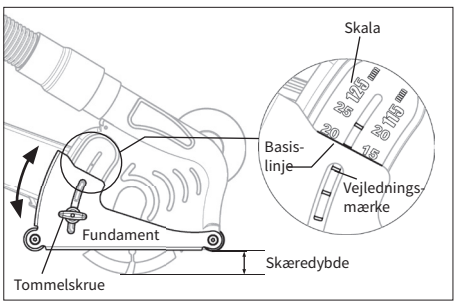

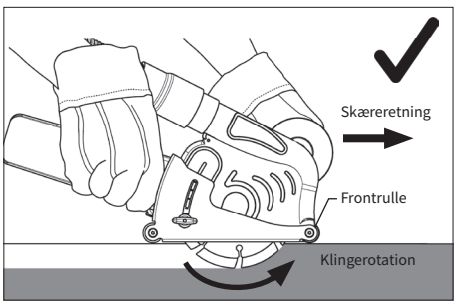

⚠ Vinkelsliberen MÅ IKKE løftes eller flyttes tilbage, da det fører til spredning af støv.

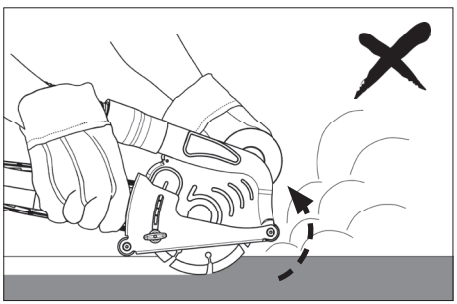

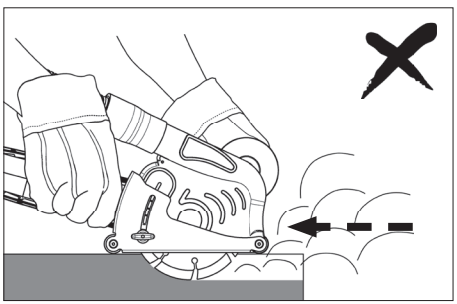

Carat Nederland B.V.
www.carat-tools.nl | www.carat-tools.com
www.carat-tools.be | www.carat-tools.dk

DPZ0200000 Entstaubung

WARNUNG

- Verwenden Sie den DPZ0200000 NICHT mit einem Winkelschleifer, der NICHT wie in der Anleitung beschrieben montiert werden kann.
- DPZ0200000 ist nur zum Schneiden von Beton, Stein und Fliesen. NICHT zum schneiden von Stahl oder anderen Materialien verwenden.
- DPZ0200000 muss mit einem für den Betonstaub geeigneten Sauger verwendet werden.
- DPZ0200000 ist nur für 115-125mm Diamant-Schneidklingen. NICHT mit Schleifscheiben oder bestückten Sägeblättern verwenden.
- Prüfen Sie den DPZ0200000 vor der Verwendung stets auf Schäden, Risse oder Verformungen.
- Verwenden Sie den DPZ0200000 NICHT, wenn er gerissen, beschädigt oder verbogen ist, da dies zu Verletzungen führen kann.
- Tragen Sie bei der Arbeit unbedingt Schutzbrille, Staubmaske, Fußschutz, Ohrstöpsel und andere Schutzausrüstung.
- Halten Sie den DPZ0200000 fern von Benzin, Lösungsmitteln und Paraffin.
- Vergewissern Sie sich, dass das Schneidmaterial vor dem Schneiden sicher eingespannt ist.

Erläuterung der Piktogramme:



Allgemeine Warnung.

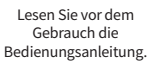

Lesen Sie vor dem Gebrauch die Bedienungsanleitung.

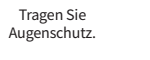

Tragen Sie Augenschutz.

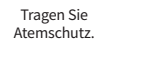

Tragen Sie Atemschutz.

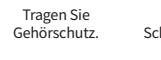

Tragen Sie Gehörschutz.



Tragen Sie Schutzhandschuhe.

Spezifikationen:

Modell Code	DPZ0200000
Geeignete Klinge	115-125mm T1.5-2.2mm Diamant-Klingen
Schneidetiefe	5-25mm (125mm Klinge) 5-20mm (115mm Klinge)
Gewicht	690g (Haupteinheit mit Adapter-System)
Arbeitsmaterial	Beton, Stein und Fliesen
Geeignet Winkelschleifer	Makita / BOSCH / Dewalt / Milwaukee / Metabo / HiKOKI / FLEX 115-125mm Klasse kleine Winkelschleifer
* Basierend auf dem Internet, Stand 2022 Jan.	**Kann NICHT eingebaut werdeN:** Makita / BOSCH: Baureihe X-LOCK Dewalt : Baureihe D28137/ DCG405FN Milwaukee : Baureihe AGV10-125EK, AG10-125EK, AG800-125EK

Überblick

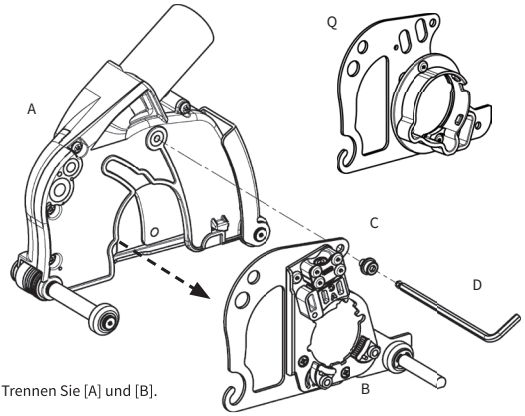

Trennen Sie [A] und [B].

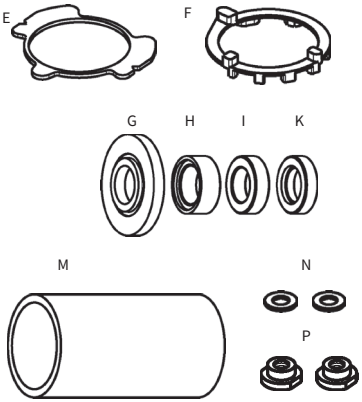

A	Haupteinheit	B	Anpassungseinheit	C	Schraube	D	Schraubenschlüssel
E	Versatzplatte	F	Milwaukee-Platte	G	Basisflansch	H	Distanzstück T9.5
I	Distanzstück T7	K	Distanzstück T6	M	Gelenk	N	Unterlegscheibe
P	Haken	Q	Metabo adaptor				

Installation

1. Nehmen Sie den Schutz vom Schleifer ab.

Lesen Sie die Installations-anleitung.

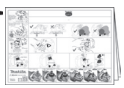

Sehen Sie sich das Anleitungs-video unter diesem QR-Code an.

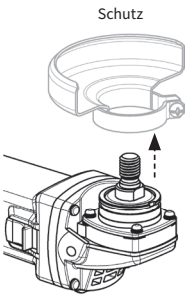

2 Sets

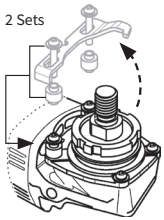

Makita 40V max Baureihe GA5050R

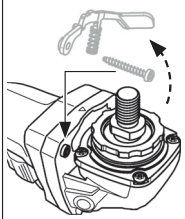

BOSCH

BaureiheGWS18V-7

Nur Typ DCG405P2 / 406N / 409NT / 416N.

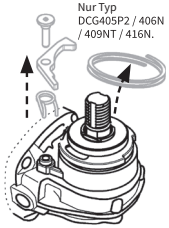

DEWALT

Baureihe DWE4056 / 4057,DCG405P2 / 406N / 409NT / 416N

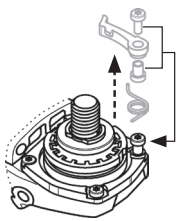

metabo

Baureihe WPB18LTXBL125 / WB18LTXBL125 / WP18LTX125 / W18LTX125 / WEV1500-125 / WE1500-125

⚠ Der Hebel und die zugehörigen Komponenten des obigen Schleifers müssen abgenommen werden.

2. Einige Schleifer müssen für die [B] Anpassungseinheit vorbereitet werden.

Siehe dazu die Installations-anleitung.

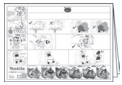

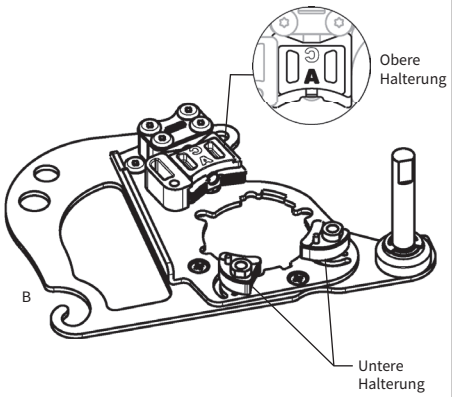

(Werkseinstellung)

FLEX (Alttyp) Baureihe L3410FR, L3410VR

Milwaukee Baureihe HD28AG-125, AGV17-125, AG16-125, AG8-125, AG9-125

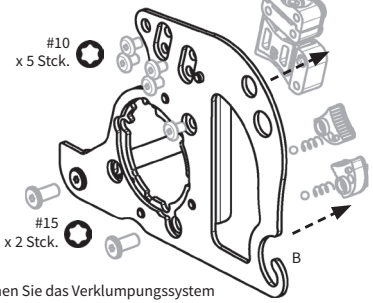

- Nehmen Sie das Verklumpungssystem von der [B] Anpassungseinheit ab.

Makita 40V max Baureihe GA5050R

FLEX Baureihe L1400125

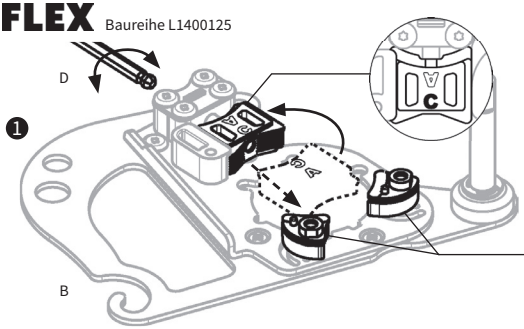

1. Ändern Sie die Richtung der oberen Halterung durch Betätigung des Schraubenschlüssels [D].
2. **Unterlegscheibe [N]** in die unteren Halterungen einsetzen. (2 Stk.)

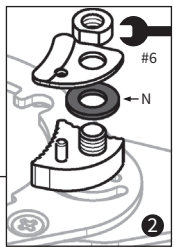

FLEX Baureihe L1506VR, L9-11 125, LE9-11 125, L12-11 125, L13-10 125-EC, LE14-7 125 INOX, L15-11 125, LE15-11 125, L3406VRG, LB17-11 125

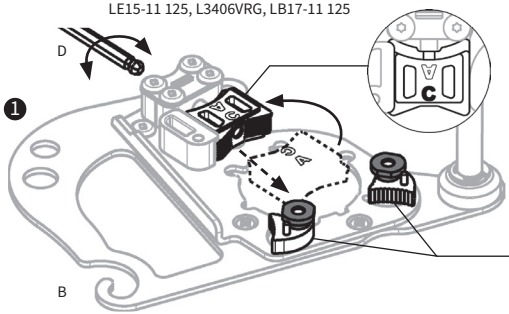

1. Ändern Sie die Richtung der oberen Halterung durch Betätigung des Schraubenschlüssels [D].
2. Nehmen Sie die Abdeckung der Halterung ab und befestigen Sie den **[P] Haken** an der unteren Halterung. (2 Stk.)

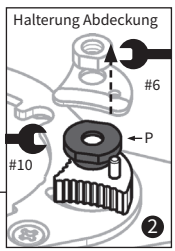

DEUTSCH

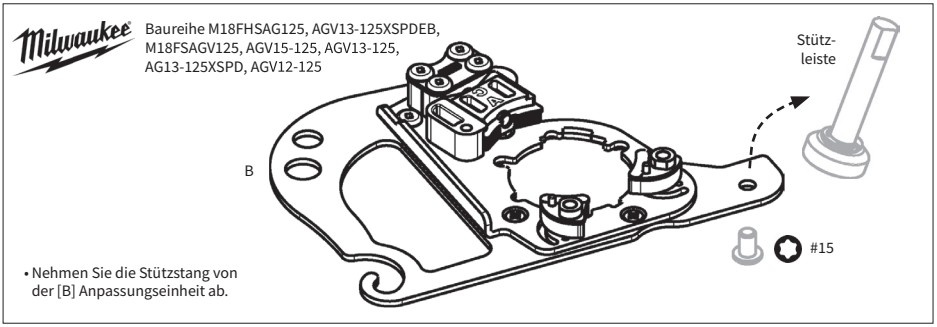

3. Wechseln Sie die Position der unteren Halterungen, wenn die Getriebegröße D des Winkelschleifers größer als 47 mm ist.

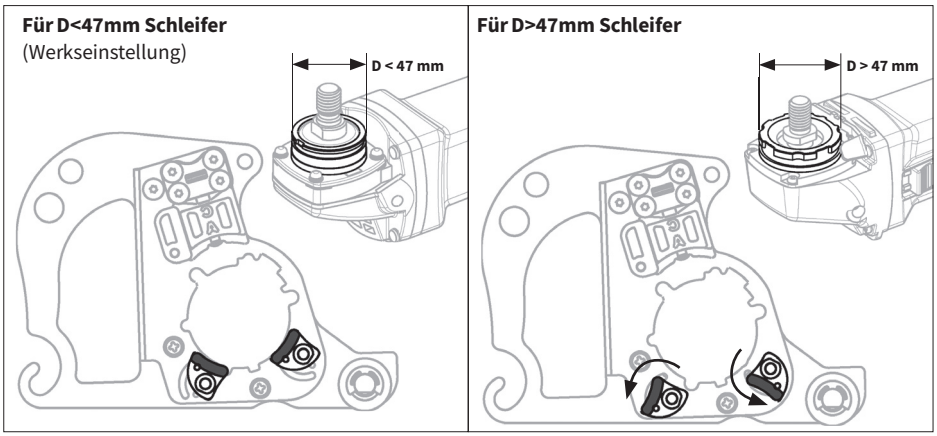

4. Setzen Sie die [B] Anpassungseinheit auf das Getriebegehäuse des Schleifers. **[E] Versatzplatte** oder **[F] Milwaukee Platte** muss bei einigen Schleifern auf das Getriebegehäuse gesetzt werden.

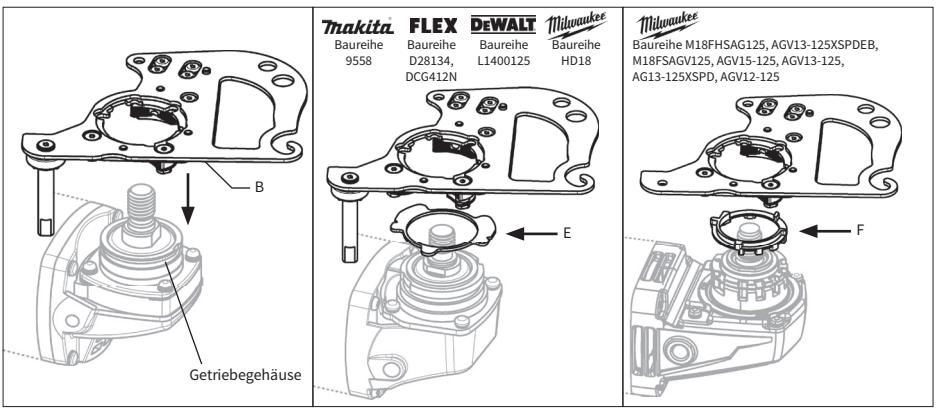

5. Halten Sie die [B] Anpassungseinheit fest und drücken Sie die Einbuchtung an der Unterseite bis zum Anschlag.

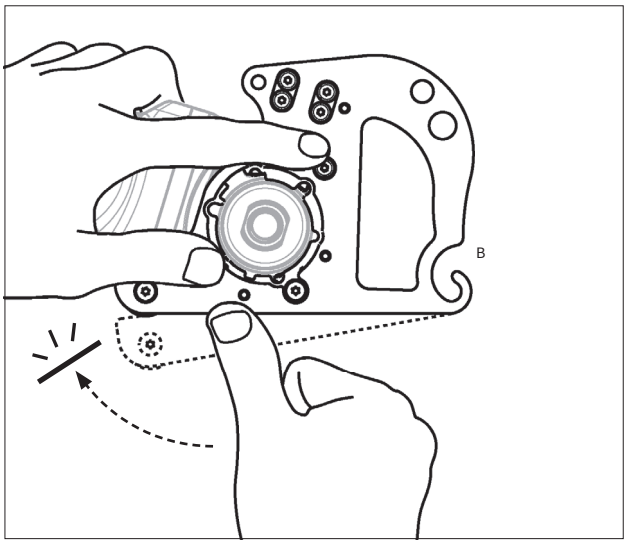

Bei einigen Schleifern müssen Sie die Form des Getriebegehäuses des Schleifers mit dem Mittelloch der [B] Anpassungseinheit abgleichen und sie dann von oben halten.

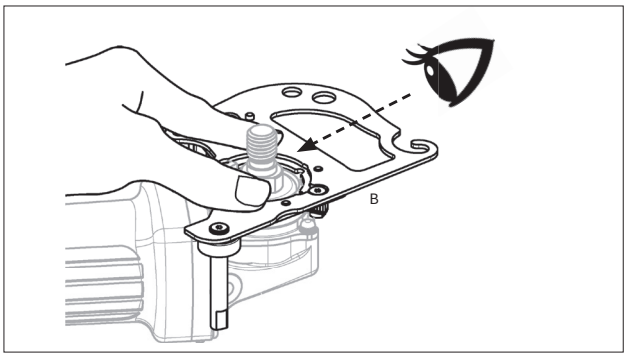

Makita Baureihe 9565 / GA5021 / GA5030 / GA5040 / GA5041 / DGA511 / DGA515 / DGA504 / DGA513 / DGA517 metabo Baureihe WPB18LTXBL125 / WB18LTXBL125 / WP18LTX125 / W18LTX125 / WEV1500-125 / WE1500-125 / WEV850-125 / WP850-125 / W850-125 / W750-125	Milwaukee Baureihe M18FHSAG125, AGV13-125XSPDEB, M18FSAGV125, AGV15-125, AGV13-125, AG13-125XSPD, AGV12-125, AGV10-125	Milwaukee Baureihe HD28AG-125, AGV17-125, AG16-125, AG8-125, AG9-125 FLEX (Alttyp) Baureihe L3410FR, L3410VR
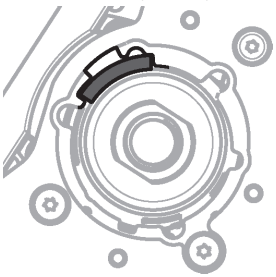		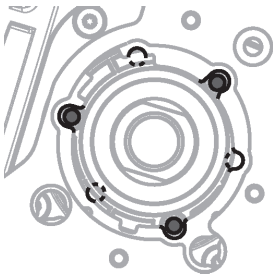

6. Halten Sie die [B] Anpassungseinheit fest und ziehen Sie die Schraube mit dem Schraubenschlüssel [D] sicher an.

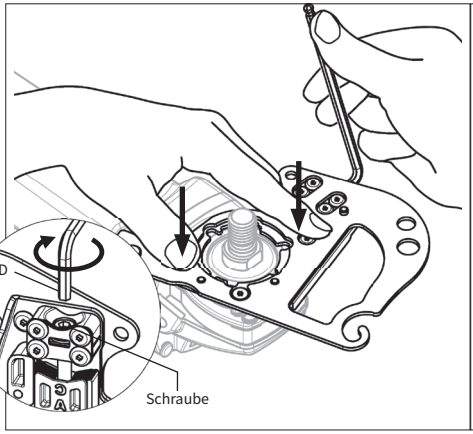

Ziehen Sie bei einigen Schleifern die 3 Schrauben an, die ursprünglich zur Befestigung des Schutzes dienten.

Milwaukee Baureihe HD28AG-125, AGV17-125, AG16-125, AG8-125, AG9-125

FLEX (Alttyp) Baureihe L3410FR, L3410VR

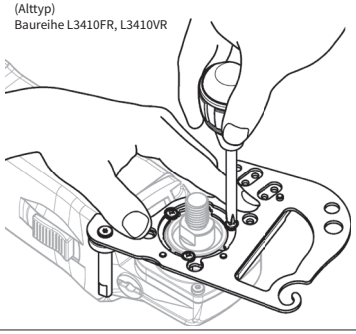

7. Setzen Sie [H/I/K] Distanzstück, [G] Basisflansch oder Originalflansch und Klinge in die Spindel ein und ziehen Sie die Sicherungsmutter mit dem Schraubenschlüssel fest.

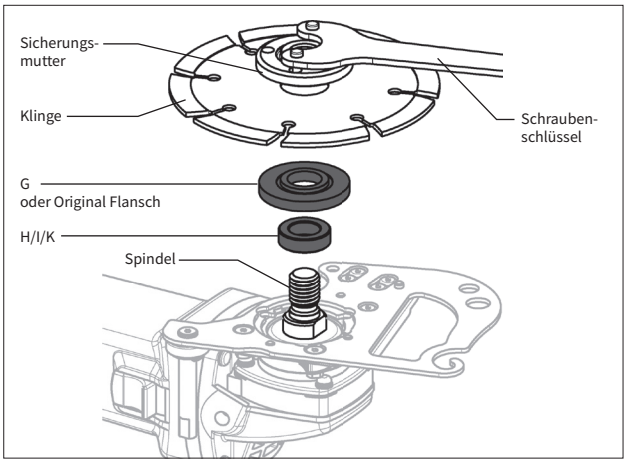

Siehe dazu die Installations-anleitung

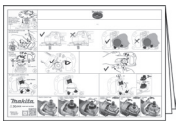

8. Hängen Sie den Schaft der [A] Haupteinheit in den Haken der [B] Anpassungseinheit ein.

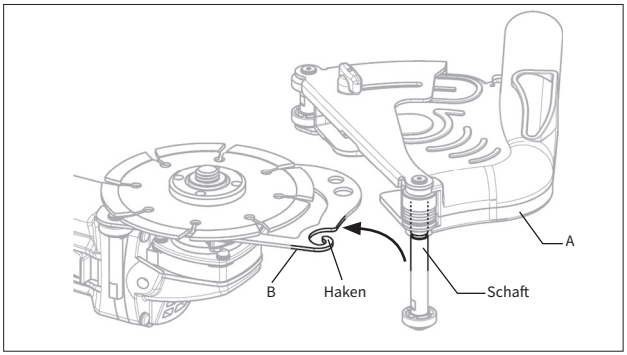

9. Drehen Sie [A] die Haupteinheit in Richtung [B] die Anpassungseinheit mit dem Schaft als Achse.

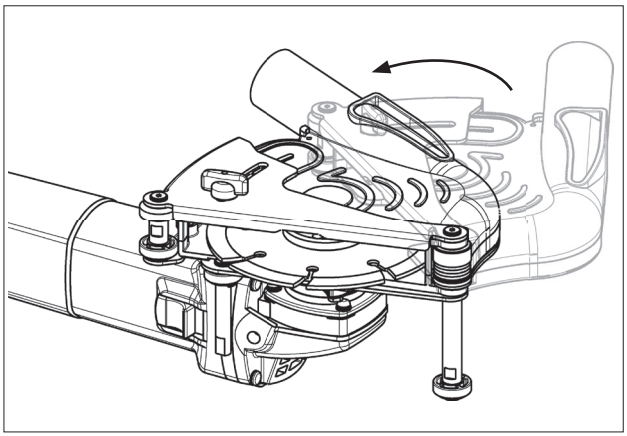

10. Ziehen Sie die [C] Schraube mit dem [D] Schraubenschlüssel fest. Vergewissern Sie sich, dass das hintere Ende der [B] Anpassungseinheit sicher eingehängt ist.

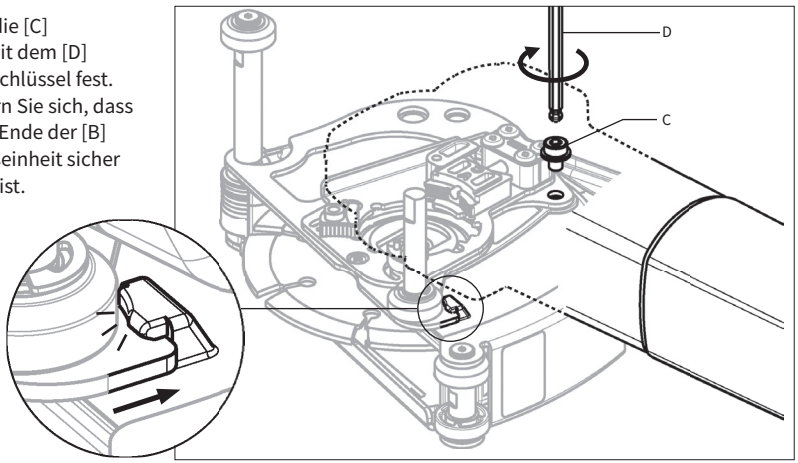

11. Halten Sie das Hauptgerät [A] und schließen Sie den Vakuumschlauch mit dem Gelenk [M] an der Führung an.

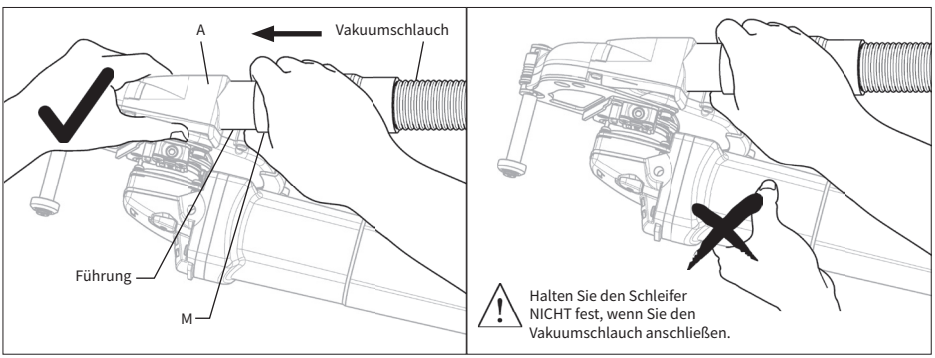

12. Passen Sie die Position des Führungsrings an der vorderen Rolle an die der Klinge an.

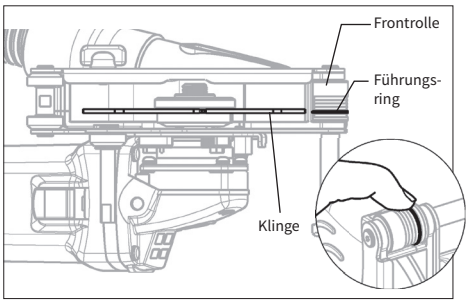

13. Befestigen Sie den Griff am M8/M10-Anschluss.

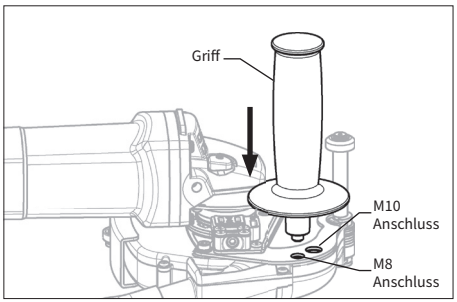

Schneiden

1. Lösen Sie die Rändelschraube und stellen Sie die Position der Basis auf die gewünschte Schneidetiefe ein.
2. Die Skala zeigt die ungefähre Schneidetiefe an, wenn die Basislinie mit der Führungsmarkierung ausgerichtet ist.
3. Halten Sie den Winkelschleifer und den Griff fest.
4. Schalten Sie den Schalter des Saugers und des Winkelschleifers ein.
5. Setzen Sie die Frontrolle auf das Material, und fahren Sie den Winkelschleifer langsam vorwärts.

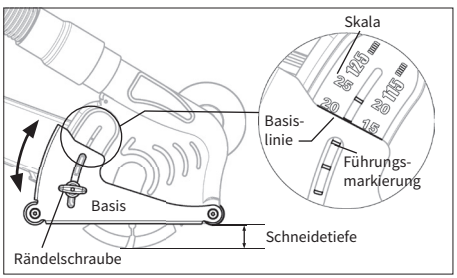

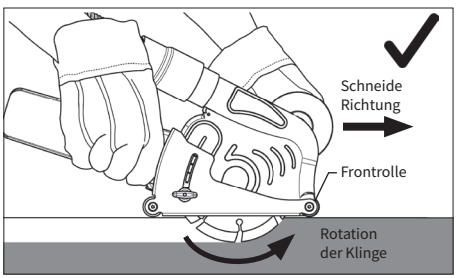

Heben Sie den Winkelschleifer NICHT an und bewegen Sie ihn nicht nach hinten, da dies zum Verstreuen des Staubes führt.

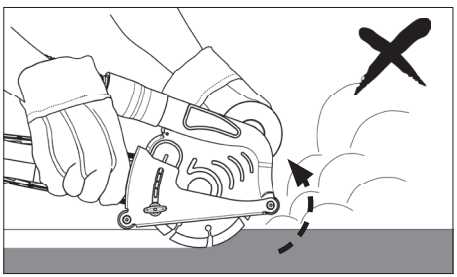

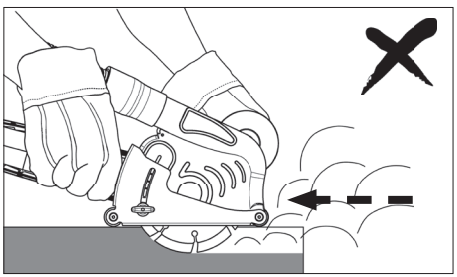

Carat Nederland B.V.
www.carat-tools.nl | www.carat-tools.com
www.carat-tools.be | www.carat-tools.dk

DPZ0200000 Dammutsugning

VARNING

- Använd INTE DPZ0200000 med den vinkelslip som INTE kan monteras korrekt enligt anvisningarna i denna bruksanvisning.
- DPZ0200000 är endast avsedd för att skära betong, block och kakel. Använd den INTE för att skära i stål eller andra material.
- DPZ0200000 måste användas med vakuum som är lämpligt för betongdamm.
- DPZ0200000 är endast för 115-125 mm diamantkapskivor. Använd den INTE med sliphjul eller beslagna sågblad.
- Kontrollera alltid DPZ0200000 om den har skador, sprickor eller deformering före användning.
- Använd INTE DPZ0200000 om den är sprucken, skadad eller böjd eftersom detta kan leda till personskador.
- Se till att använda skyddsglasögon, dammskydd, skyddsskor, öronproppar och annan skyddsutrustning när du arbetar.
- Håll DPZ0200000 borta från bensin, lösningsmedel och paraffin.
- Se till att skärmaterialet är ordentligt fastspänt innan du skär.

Uitleg Förklaring av piktogrammen:


Allmän varning.


Läs bruksanvisningen före användning.


Använd ögonskydd.


Använd andningsskydd.


Använd hörselskydd.


Använd skyddshandskar.

Specifikationer:

Modellkod	DPZ0200000
Lämpligt blad	Diamantslijpschijven van 115-125 mm met een dikte van 1,5-2,2 mm.
Skärdjup	5-25 mm (schijf van 125 mm) 5-20 mm (schijf van 115 mm)
Vikt	690 g (apparaat samen met de adapter)
Arbetsmaterial	Beton, steen en tegels
Lämplig Vinkelslipar	Kleine hoekslijpmachines van 115-125 mm van Makita / BOSCH / Dewalt / Milwaukee / Metabo / HiKOKI / FLEX
* Baserad på webben från och med januari 2022	**Kan INTE monteras:** Makita / BOSCH: X-LOCK typ Dewalt : D28137/ DCG405FN typ Milwaukee : AGV10-125EK, AG10-125EK, AG800-125EK typ

Översikt

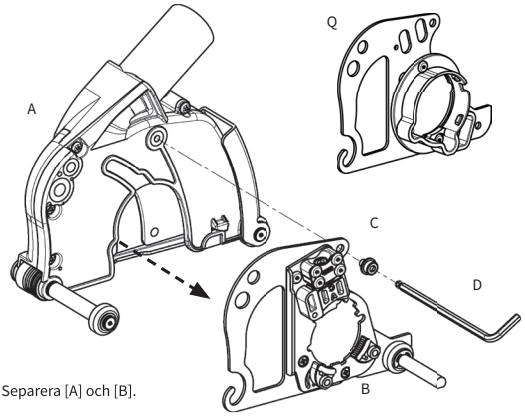

Separera [A] och [B].

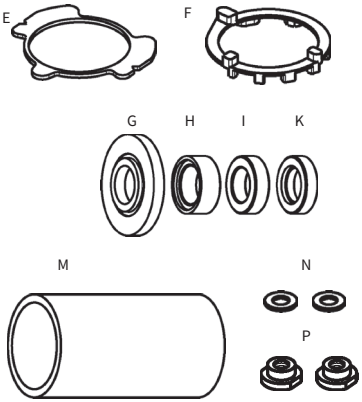

A	Huvudenhet	B	Adapterenhet	C	Bult	D	Skruvnyckel
E	Offsetplåt	F	Milwaukee-plåt	G	Bottenfläns	H	Mellanlägg T9.5
I	Mellanlägg T7	K	Mellanlägg T6	M	Koppling	N	Bricka
P	Krok	Q	Metabo adapter				

Installation

1. Ta bort skyddet från slipmaskinen.

Läs installations-guiden.

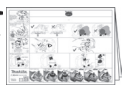

Titta på instruktionsvideon med denna QR-kod.

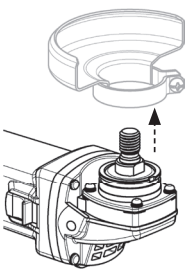

Slipmaskin

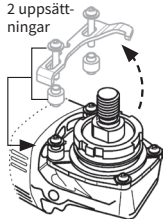

Makita 40V max GA5050R-typ

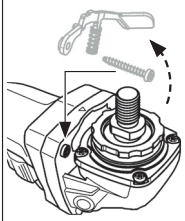

BOSCH

GWS18V-7-typ

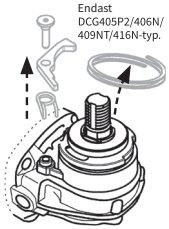

DEWALT

DWE4056 / 4057, DCG405P2 / 406N / 409NT / 416N-typ

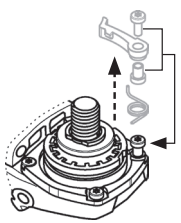

metabo

WPB18LTXBL125 / WB18LTXBL125 / WP18LTX125 / W18LTX125 / WEV1500-125 / WE1500-125-typ

⚠ Ovanför slipmaskinen måste spaken och relaterade komponenter lossas.

2. Vissa slipmaskiner behöver förberedas för [B] adapterenhet

Se installations-guiden.

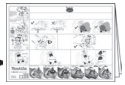

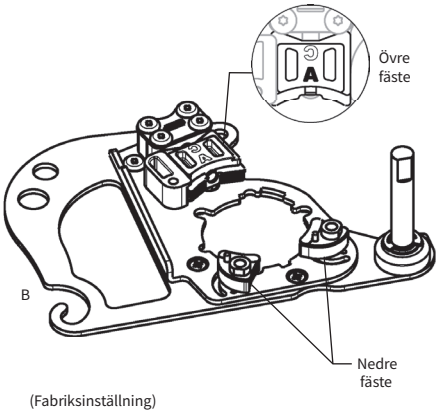

(Fabriksinställning)

FLEX (GAMMAL typ) L3410FR, L3410VR-typ

Milwaukee HD28AG-125, AGV17-125, AG16-125, AG8-125, AG9-125-typ

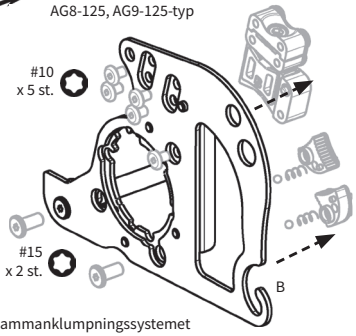

• Ta bort sammanklumpningssystemet från [B] adapterenheten

Makita 40V max GA5050R-typ

FLEX L1400125-typ

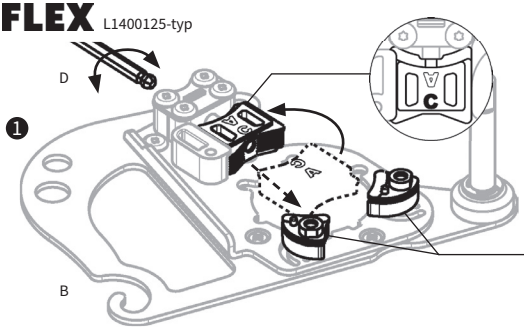

1. Ändra det övre fästets riktning genom att använda [D] skruvnyckeln.
2. Lägg till **[N] bricka** i de nedre fästena. (2 st.)

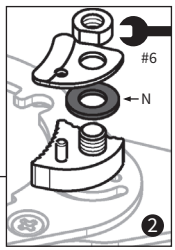

FLEX L1506VR, L9-11 125, LE9-11 125, L12-11 125, L13-10 125-EC, LE14-7 125 INOX, L15-11 125, LE15-11 125, L3406VRG, LB17-11 125-typ

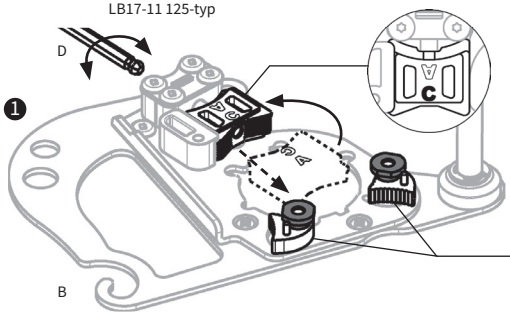

1. Ändra det övre fästets riktning genom att använda [D] skruvnyckeln.
2. Lossa fästskyddet och fäst **[P] kroken** på de nedre fästena. (2 st.)

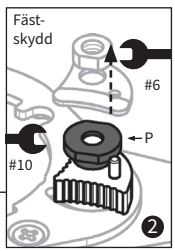

SVENSKA

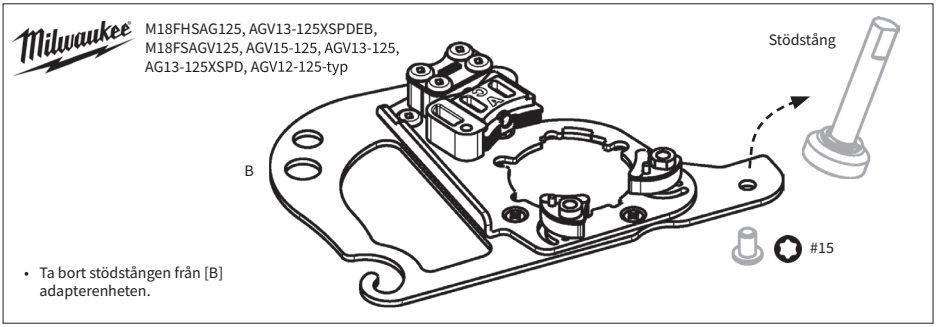

3. Växla till läget för nedre fästena när storleken på vinkelslipens växellådshus D är större än 47 mm.

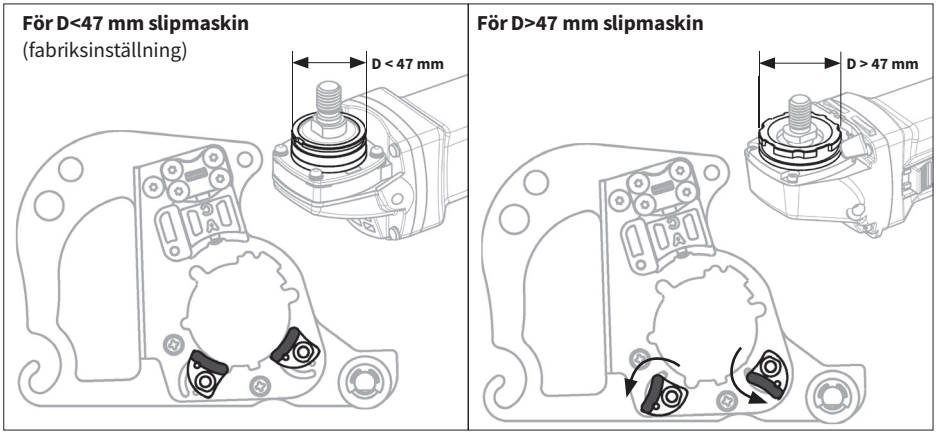

4. Placera [B] adapterenhet på slipmaskinens växellådshus. På vissa slipmaskiner måste **[E] Offsetplåten** eller **[F] Milwaukee-plåten** ställas in i växellådshuset.

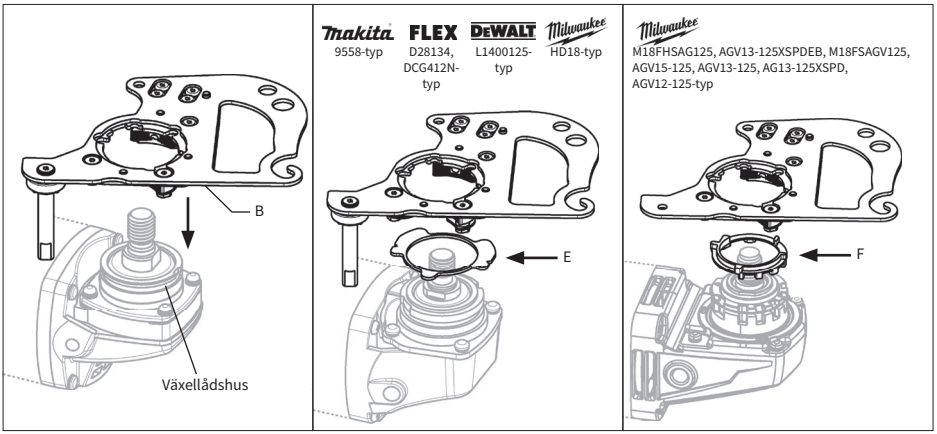

5. Håll [B] adapterenheten och tryck på dess fördjupning längst ned tills den stannar.

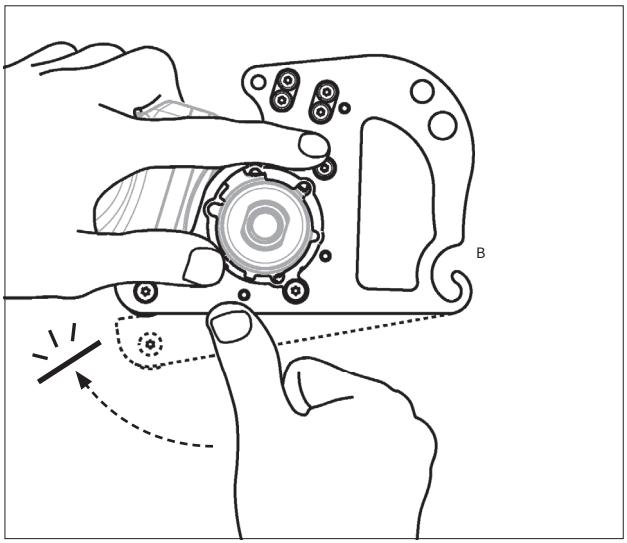

För vissa slipmaskiner matchas formen på slipmaskinens växellådshus med mitthålet på [B] adapterenheten och sedan hålls den från toppen.

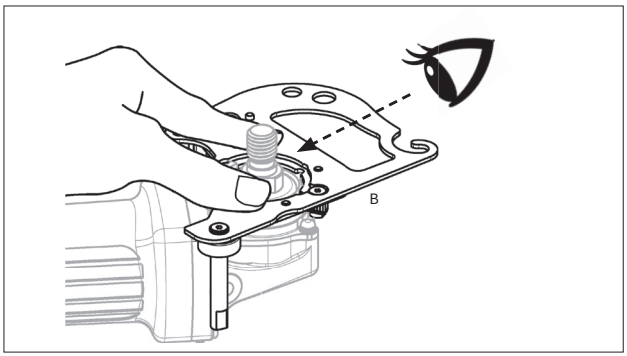

Makita 9565 / GA5021 / GA5030 / GA5040 / GA5041 / DGA511 / DGA515 / DGA504 / DGA513 / DGA517-typ

metabo WPB18LTXBL125 / WB18LTXBL125 / WP18LTX125 / W18LTX125 / WEV1500-125 / WE1500-125 / WEV850-125 / WP850-125 / W850-125 / W750-125-typ

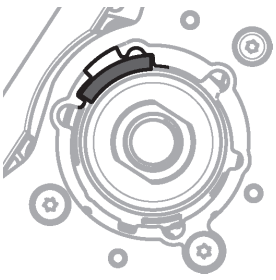

Milwaukee M18FHSAG125, AGV13-125XSPDEB, M18FSAGV125, AGV15-125, AGV13-125, AG13-125XSPD, AGV12-125, AGV10-125-typ

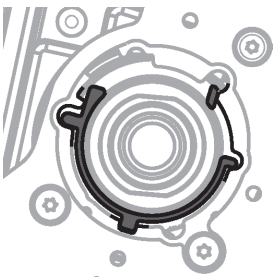

Milwaukee HD28AG-125, AGV17-125, AG16-125, AG8-125, AG9-125-typ

FLEX (GAMMAL typ) L3410FR, L3410VR-typ



6. Håll kvar [B] adapterenheten och dra åt bulten ordentligt med [D] skruvnyckeln.

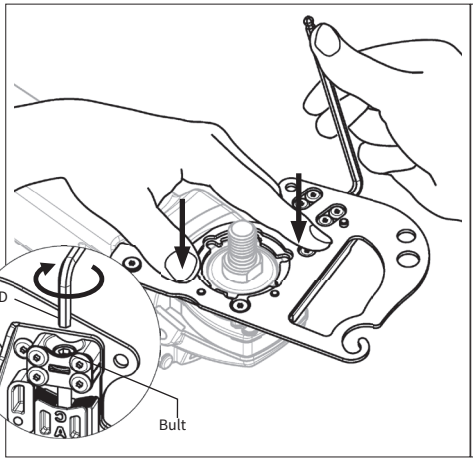

För vissa slipmaskiner drar du åt de 3 skruvar som ursprungligen användes för att fästa skyddet.

Milwaukee HD28AG-125, AGV17-125, AG16-125, AG8-125, AG9-125-typ

FLEX (GAMMAL typ)
L3410FR, L3410VR-typ

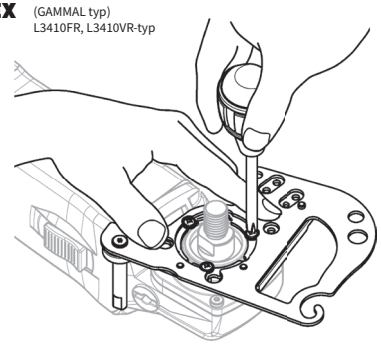

7. Ställ in [H/I/K] mellanlägg, [G] basfläns eller originalfläns, och bladet i spindeln och dra sedan åt låsmuttern med en skruvnyckel.

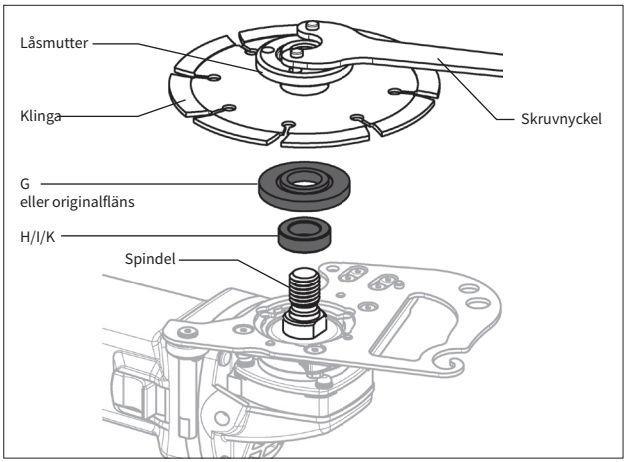

Se installations-guiden

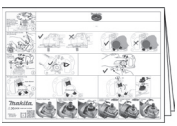

8. Häng upp axeln på [A] huvudenheten på [B] adapterenhetens krok.

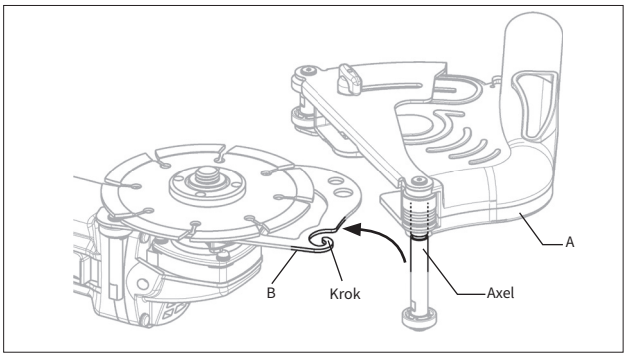

9. Rotera [A] huvudenheten mot [B] adapterenheten med axeln som axel.

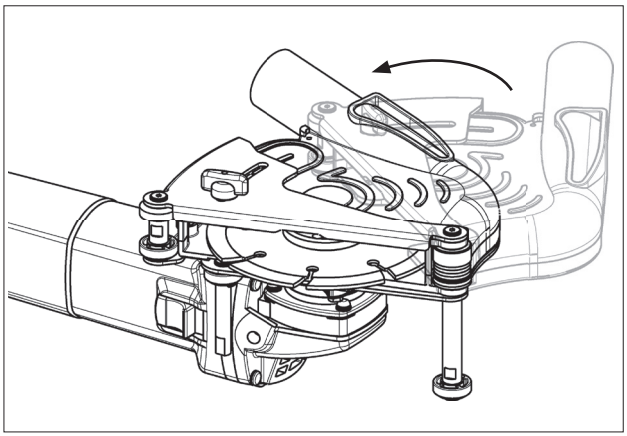

10. Dra åt [C] bulten med [D] skruvnyckel. Se till att [B] adapterenhetens bakre ände är ordentligt ansluten.

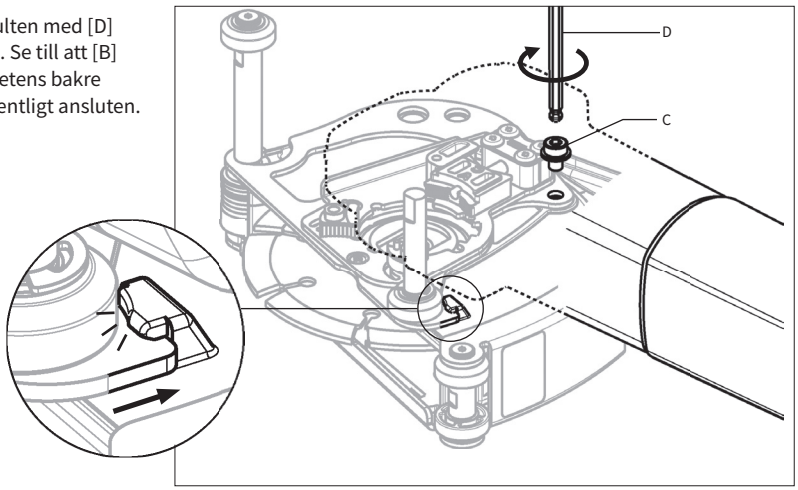

11. Håll i [A] huvudenheten och anslut vakuumslangen till kanalen med [M] kopplingen.

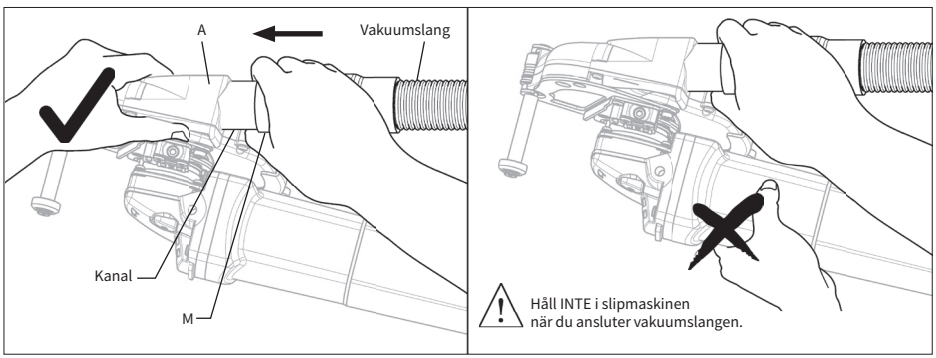

12. Justera styrringens läge på framvalsen med bladets läge.

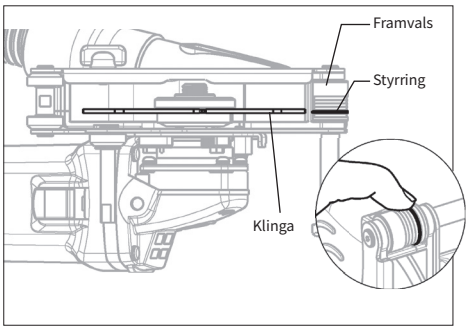

13. Fäst handtaget i M8/M10-porten.

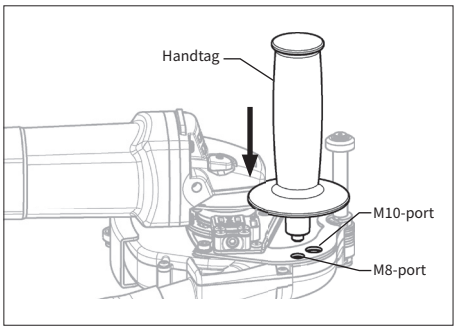

Skära

1. Släpp tumskruven och justera basens position till önskat skärdjup.
2. Skalan visar det ungefärliga skärdjupet när baslinjen är i linje med styrmarkeringen.
3. Håll hårt i vinkelslipen och i handtaget.
4. Slå på strömbrytaren för vakuum och vinkelslip.
5. Placera framvalsen på materialet och för vinkelslipen långsamt framåt.

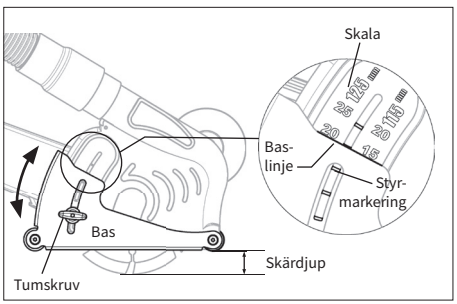

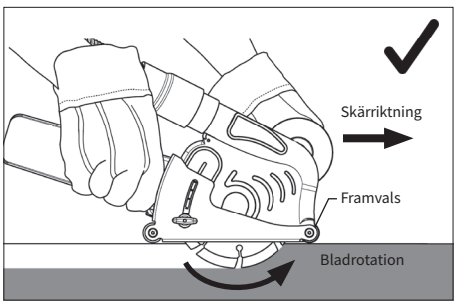

⚠ Lyft eller flytta INTE vinkelslipen bakåt eftersom det gör att dammet sprids.

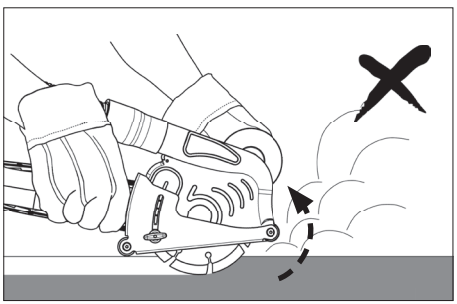

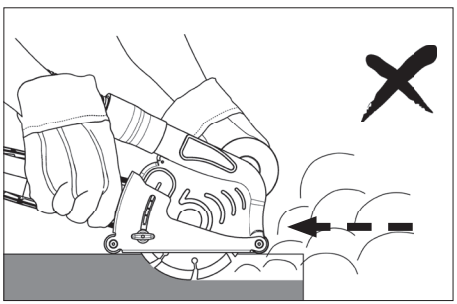

Carat Nederland B.V.
www.carat-tools.nl | www.carat-tools.com
www.carat-tools.be | www.carat-tools.dk

DPZ0200000 STØVUTTREKKING

ADVARSEL

- IKKE bruk DPZ0200000 med vinkelslipere som IKKE kan monteres riktig i henhold til beskrivelsen i denne håndboken.
- DPZ0200000 brukes bare til å skjære betong, blokker og fliser. SKAL IKKE brukes til skjæring av stål eller andre materialer.
- DPZ0200000 må brukes sammen med støvsugeren som er egnet for betongstøv.
- DPZ0200000 er bare for 115–125 mm diamantskjæreblad. SKAL IKKE brukes med slipehjul eller spissede sagblader.
- Kontroller alltid at DPZ0200000 ikke har skader, sprekker eller deformasjon før bruk.
- IKKE bruk DPZ0200000 hvis den har sprekker, skader eller er bøyd, da dette kan føre til personskade.
- Sørg for å bruke vernebriller, støvmaske, vernesko, øreproppper og annet beskyttelsesutstyr når du arbeider.
- Hold DPZ0200000 unna bensin, løsemidler og parafin.
- Sørg for at materialet det skal skjæres i er forsvarlig fastspent før kutting..

Forklaring av piktogrammene:


Forklaring av piktogrammene.


Les bruksanvisningen før bruk.


Bruk vernebriller.


Bruk maske.


Bruk hørselvern.


Bruk vernehansker.

Spesifikasjoner:

Modellkode	DPZ0200000
Passende blad	Diamantslijpschijven van 115-125 mm met een dikte van 1,5-2,2 mm.
Kuttedybde	5-25 mm (schijf van 125 mm) 5-20 mm (schijf van 115 mm)
Vekt	690 g (apparaat samen met de adapter)
Arbeidsmateriale	Beton, steen en tegels
Egnet Vinkelsliper	Kleine hoekslijpmachines van 115-125 mm van Makita / BOSCH / Dewalt / Milwaukee / Metabo / HiKOKI / FLEX
* Basert på nettet fra og med jan. 2022.	**Kan IKKE monteres:** Makita / BOSCH: typene X-LOCK, Dewalt : typene D28137/ DCG405FN Milwaukee : typene AGV10-125EK, AG10-125EK, AG800-125EK

Overblikk

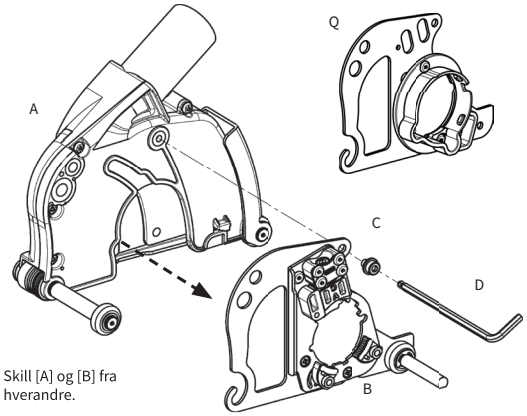

Skill [A] og [B] fra hverandre.

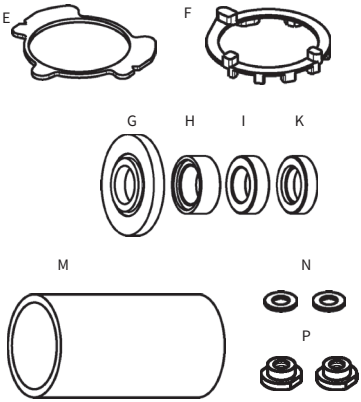

A	Hovedenhet	B	Tilpasningsenhet	C	Bolt	D	Skiftenøkkel
E	Offsetplate	F	Milwaukee-plate	G	Bunnflens	H	Avstandsstykke T9.5
I	Avstandsstykke T7	K	Avstandsstykke T6	M	Skjøt	N	Skive
P	Krok	Q	Metabo Adapter				

Montering

1. Løsne vernedekselet fra vinkelsliperen.

Se i installasjons-veiledningen.

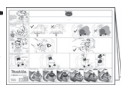

Se instruksjons-videoen med denne QR-koden.

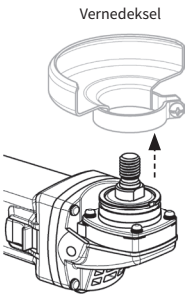

2 sett

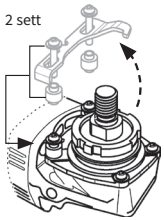

Makita 40V max typene GA5050R

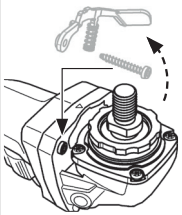

BOSCH

Typene GWS18V-7

Typene DCG405P2 / 406N / 409NT /416N.

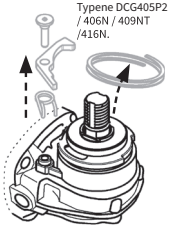

DEWALT

Typene DWE4056 / 4057, DCG405P2 / 406N / 409NT / 416N

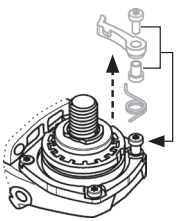

metabo

Typene WPB18LTXBL125 / WB18LTXBL125 / WP18LTX125 / W18LTX125 / WEV1500-125 / WE1500-125

⚠ På vinkelsliperne over må spaken og relaterte komponenter løsnes.

2. Noen vinkelslipere må klargjøres for [B] tilpasningsenheten

Se i installasjons-veiledningen.

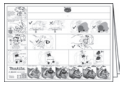

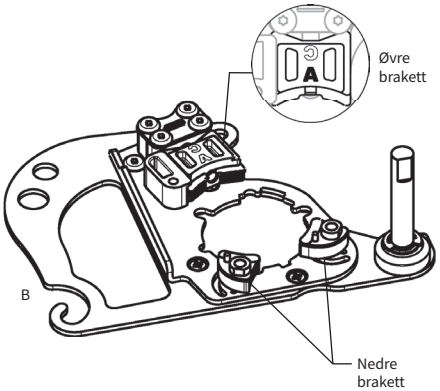

(Fabrikkstandard)

FLEX (GAMMEL type) typene L3410FR, L3410VR

Milwaukee Typene HD28AG-125, AGV17-125, AG16-125, AG8-125, AG9-125

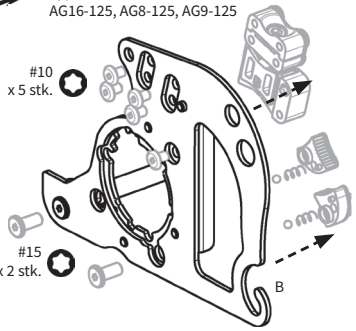

• Ta klemmesystemet av fra [B] tilpasningsenheten.

Makita 40V max Typen GA5050R

FLEX Typen L1400125

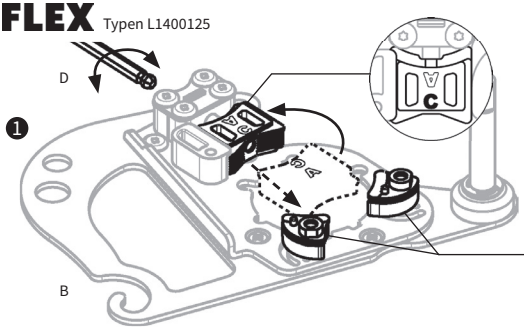

1. Endre den øvre brakettretningen med [D] skiftenøkkelen.
2. Legg til **[N] skive** i de nedre brakettene. (2 stk.)

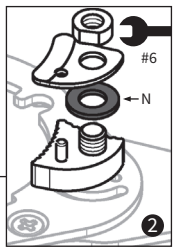

FLEX Typene L1506VR, L9-11 125, LE9-11 125, L12-11 125, L13-10 125-EC, LE14-7 125 INOX, L15-11 125, LE15-11 125, L3406VRG, LB17-11 125

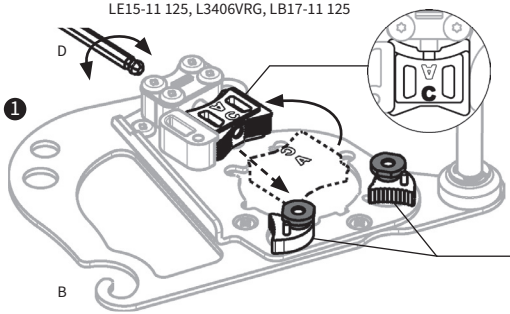

1. Endre den øvre brakettretningen med [D] skiftenøkkelen.
2. Løsne brakettdekselet og fest **[P] kroken** til de nedre brakettene. (2 stk.)

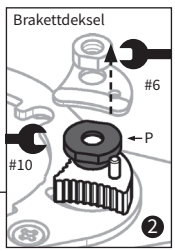

NORSK

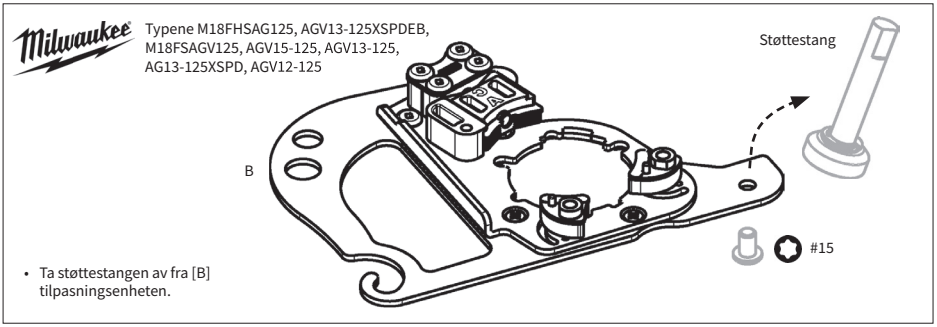

3. Bytt posisjonen for nedre braketter når girkassestørrelsen D på vinkelsliperen er større enn 47 mm.

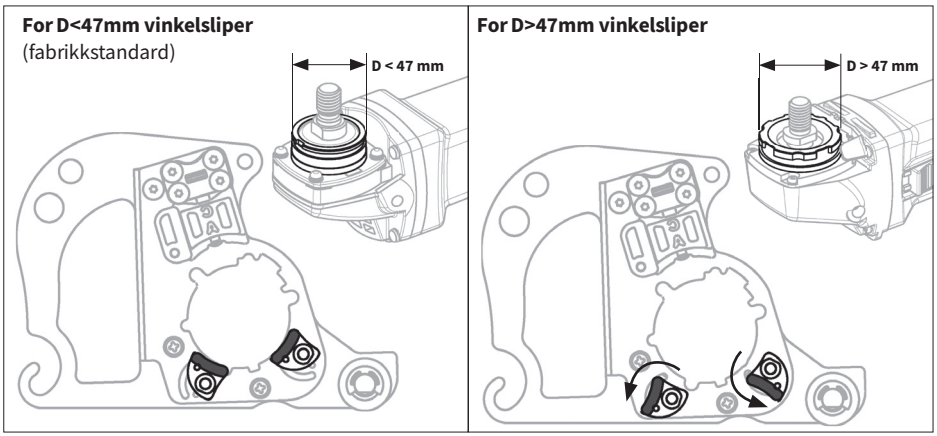

4. Plasser [B] tilpasningsenheten på vinkelsliperens girkasse. **[E] Offsetplate** eller **[F] Milwaukee plate** må settes på girkassen på noen vinkelslipere.

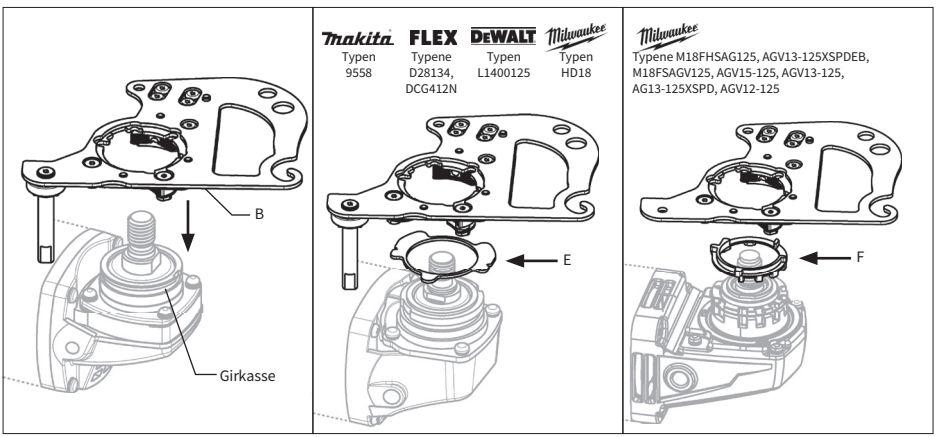

5. Hold på [B] tilpasningsenheten og skyv fordypningen på bunnen til den stopper.

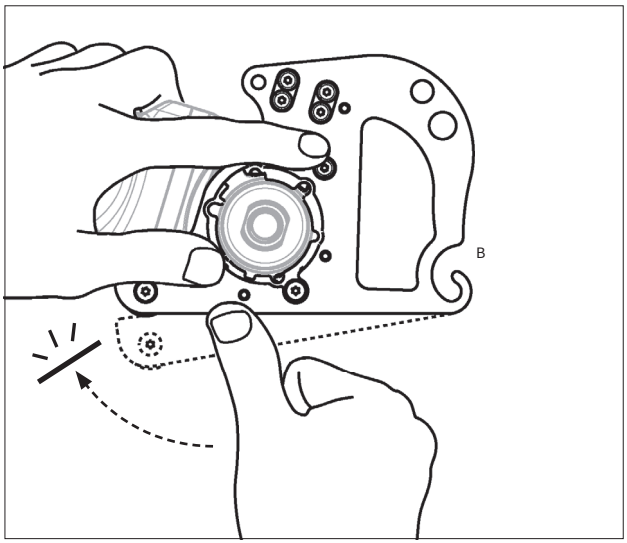

På noen vinkelslipere må du matche formen på sliperens girkasse med det midterste hullet i [B] tilpasningsenheten og deretter holde den fra toppen.

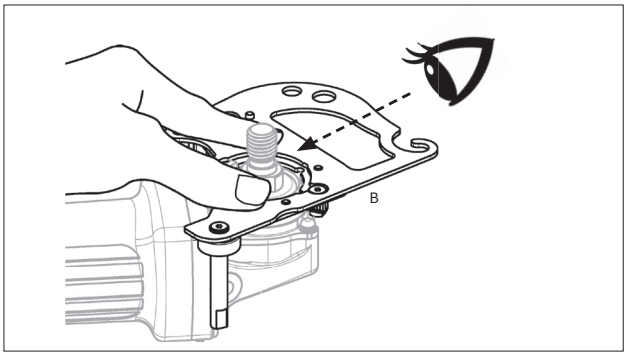

Makita Typene 9565 / GA5021 / GA5030 / GA5040 / GA5041 / DGA511 / DGA515 / DGA504 / DGA513 / DGA517

metabo Typene WPB18LTXBL125 / WB18LTXBL125 / WP18LTX125 / W18LTX125 / WEV1500-125 / WE1500-125 / WEV850-125 / WP850-125 / W850-125 / W750-125

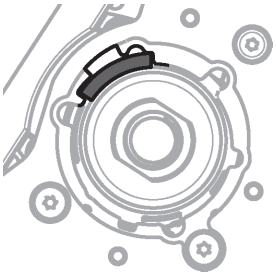

Milwaukee Typene M18FHSAG125, AGV13-125XSPDEB, M18FSAGV125, AGV15-125, AGV13-125, AG13-125XSPD, AGV12-125, AGV10-125

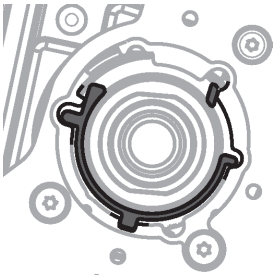

Milwaukee Typene HD28AG-125, AGV17-125, AG16-125, AG8-125, AG9-125

FLEX (GAMMEL type) Typene L3410FR, L3410VR



6. Fortsett å holde på [B] tilpasningsenheten og stram bolten godt til med [D] skiftenøkkelen.

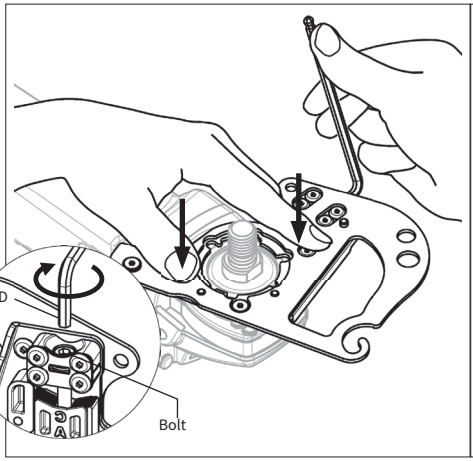

På noen vinkelslipere må de tre skruene som opprinnelig ble brukt til å feste vernedekselet strammes.

Milwaukee Typene HD28AG-125, AGV17-125, AG16-125, AG8-125, AG9-125

FLEX (GAMMEL type)
Typene L3410FR, L3410VR

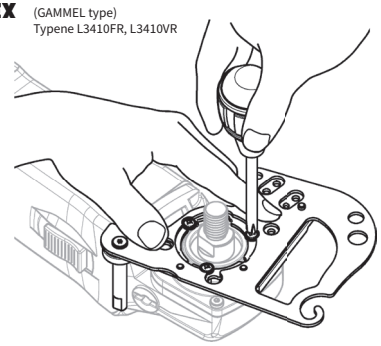

7. Sett [H/I/K] avstandsstykket, [G] grunnflensen eller original flensen, og bladet inn i spindelen og stram deretter låsemutteren med en skiftenøkkel.

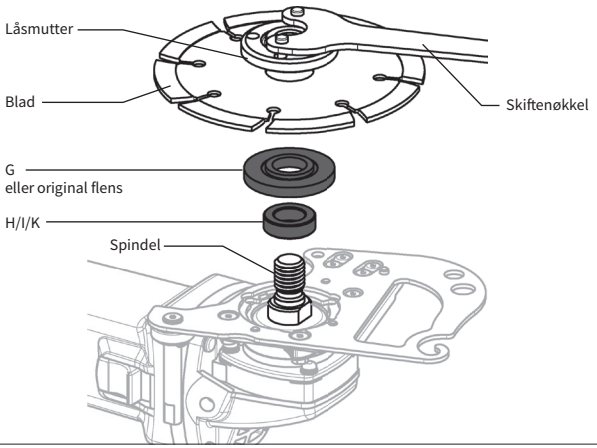

Se i installasjons-veiledningen

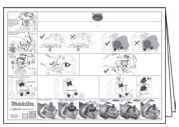

8. Heng akselen fra [A] hovedenheten i kroken på [B] tilpasningsenheten.

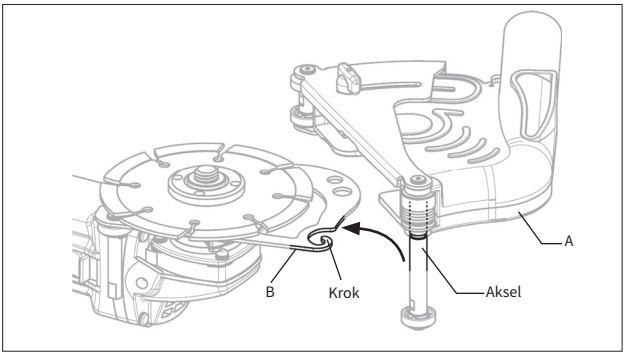

9. Roter [A] hovedenheten mot [B] tilpasningsenhet med akselen som midtakse.

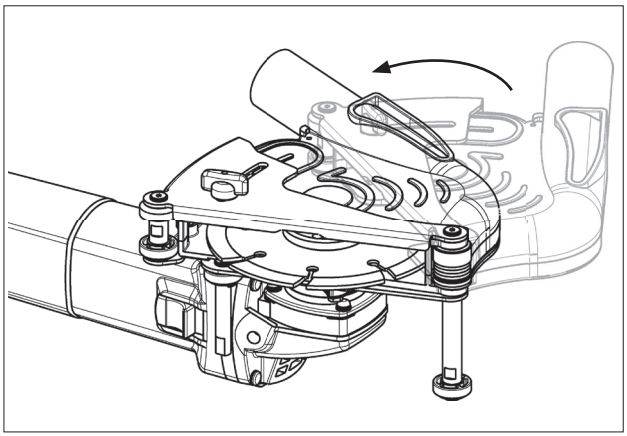

10. Stram [C] bolten med [D] skiftenøkkel. Pass på at bakenden på [B] tilpasningsenheten er forsvarlig koblet til.

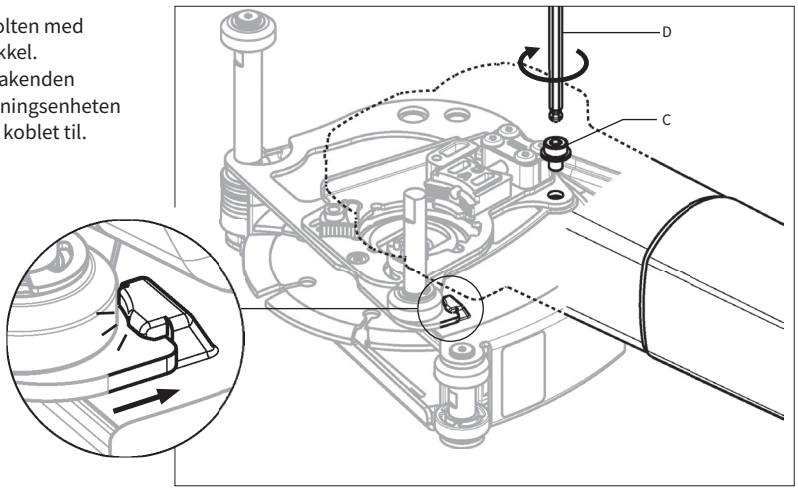

11. Hold [A] hovedenheten og koble vakuumslangen til støvuttrekningskanalen med [M] leddet.

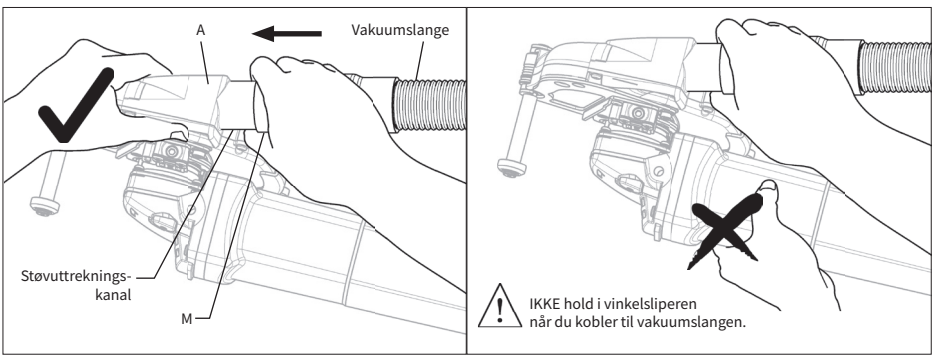

12. Juster posisjonen til føringsringen på den fremre valsen med den på bladet.

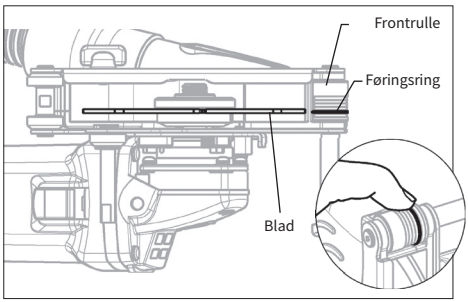

13. Fest håndtaket til M8 /M10-porten.

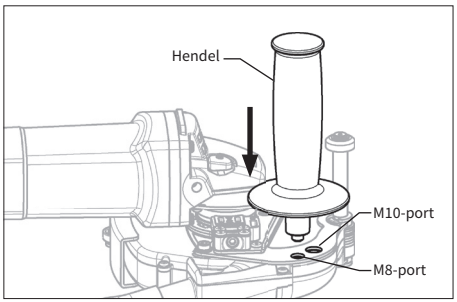

Skjæring

1. Slipp fingerskruen og juster posisjonen på basen til ønsket kuttedybde.
2. Målestokken viser omtrentlig skjæredybde når grunnlinjen er justert med veiledningsmerket.
3. Hold godt i vinkelsliperen og håndtaket.
4. Slå på bryteren på støvsugeren og vinkelsliperen.
5. Plasser frontrullen på materialet og før deretter vinkelsliperen sakte fremover.

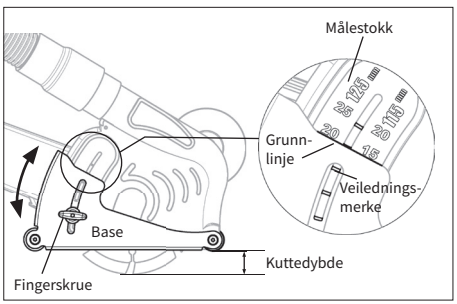

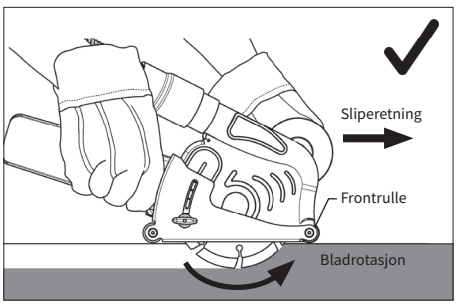

⚠ IKKE løft eller flytt vinkelsliperen bakover da det fører til spredning av støv.

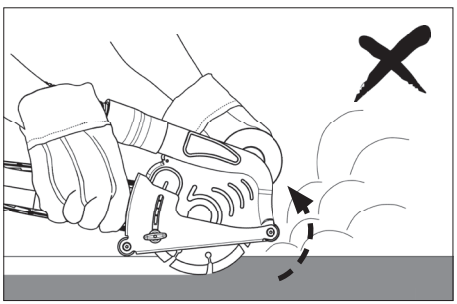

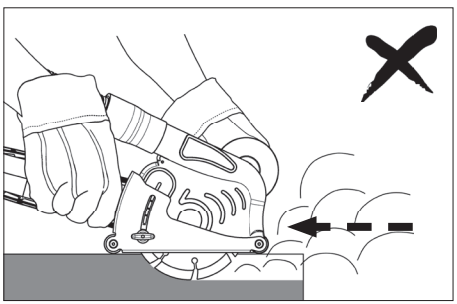

Carat Nederland B.V.
www.carat-tools.nl | www.carat-tools.com
www.carat-tools.be | www.carat-tools.dk

Odsysacz pyłu DPZ0200000

OSTRZEŻENIE

- NIE używać odsysacza pyłu DPZ0200000 ze szlifierką kątową, której NIE można prawidłowo zamontować zgodnie z niniejszą instrukcją.
- Odsysacz DPZ0200000 nadaje się do użytku jedynie w przypadku cięcia betonu, pustaka i płytek. NIE używać odsysacza w przypadku cięcia stali ani innych materiałów.
- Odsysacza DPZ0200000 należy używać wyłącznie z odkurzaczem przeznaczonym do usuwania pyłu betonowego.
- Odsysacz DPZ0200000 przeznaczony jest wyłącznie do szlifowania powierzchni za pomocą diamentowych tarcz tnących o średnicy 115-125mm. NIE używać ze ściernicami tarczowymi ani ostrzami tnącymi z końcówkami z węglika spiekanego.
- Przed użyciem należy zawsze sprawdzić, czy odsysacz DPZ0200000 nie ma uszkodzeń, pęknięć ani odkształceń.
- NIE używać odsysacza DPZ0200000, jeśli jest on pęknięty, uszkodzony lub wygięty, ponieważ może to prowadzić do obrażeń ciała.
- Należy pamiętać o konieczności stosowania podczas pracy okularów ochronnych, maski przeciwpyłowej, obuwia ochronnego, zatyczek do uszu i innych środków ochrony indywidualnej.
- Przechowywać odsysacz DPZ0200000 z dala od benzyny, rozpuszczalników i parafiny.
- Przed rozpoczęciem cięcia upewnić się, że przecinany materiał jest odpowiednio zamocowany.

Objaśnieniepiktogramów:


Ostrzeżenie ogólne.


Przed użyciem przeczytać instrukcję obsługi.


Stosować środki ochrony oczu.


Stosować środki ochrony dróg oddechowych.


Stosować środki ochrony słuchu.


Stosować rękawice ochronne.

POLSKI

Dane techniczne:

Kod modelu	DPZ0200000
Odpowiednie ostrze	Tarcze diamentowe 115–125 mm T1,5-2,2mm
Głębokość cięcia	5-25mm (tarcza 125 mm) 5-20mm (tarcza 115 mm)
Waga	690 g (jednostka główna z przyłączem)
Materiał roboczy	Beton, pustak, płytki
Odpowiednie szlifierki kątowe	Małe szlifierki kątowe firm Makita / BOSCH / Dewalt / Milwaukee / Metabo / HiKOKI / FLEX 115–125mm
* Na podstawie danych dostępnych w internecie ze stycznia 2022.	**NIE są kompatybilne:** Makita / BOSCH: typ X-LOCK, Dewalt : typ D28137/ DCG405FN Milwaukee : typ AGV10-125EK, AG10-125EK, AG800-125EK

Rysunek poglądowy

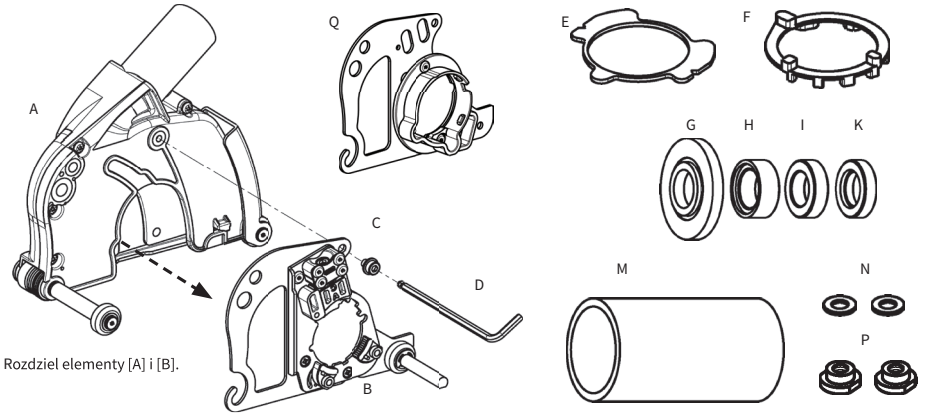

Rozdziel elementy [A] i [B].

A	Jednostka główna	B	Adapter	C	Śruba	D	Klucz
E	Płytka wyrównująca	F	Płytka Milwaukee	G	Kołnierz podstawy	H	Pierścień dystansowy T9.5
I	Pierścień dystansowy T7	K	Pierścień dystansowy T6	M	Złącze do węża ssącego	N	Podkładka
P	Zacisk mocujący	Q	Metabo adapter				

Montaż

1. Zdemontuj osłonę ze szlifierki.

Sprawdź instrukcję montażu.

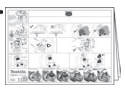

Zobacz film instruktażowy dostępny pod tym kodem QR.

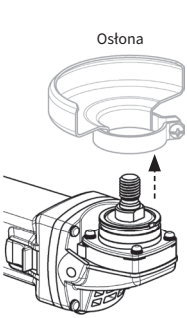

Szlifierka

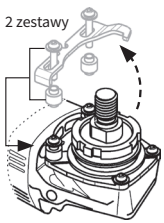

makita typ GA5050R

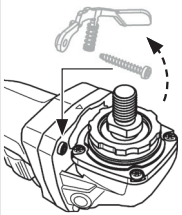

BOSCH

Typ GWS18V-7

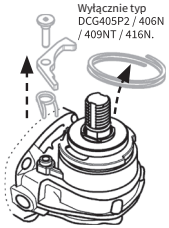

DEWALT

Typ DWE4056 / 4057, DCG405P2 / 406N / 409NT / 416N

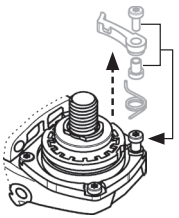

metabo

Typ WPB18LTXBL125 / WB18LTXBL125 / WP18LTX125 / W18LTX125 / WEV1500-125 / WE1500-125

⚠ Wyżej wymienione szlifierki wymagają demontażu uchwytu mocującego i innych elementów.

2. Niektóre szlifierki wymagają czynności przygotowawczych do montażu adaptera [B].

Sprawdź instrukcję montażu.



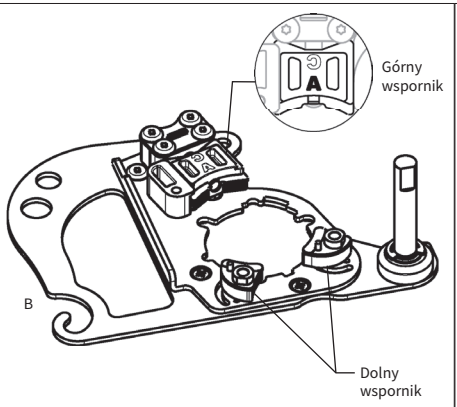

(Ustawienie fabryczne)

FLEX (STARY typ) typ L3410FR, L3410VR

Milwaukee Typ HD28AG-125, AGV17-125, AG16-125, AG8-125, AG9-125

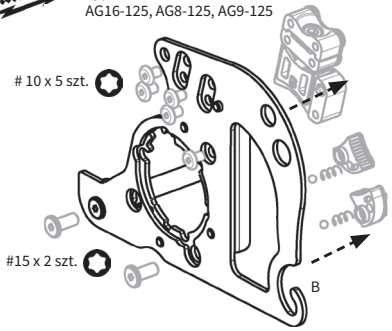

• Zdemontuj system mocowania z adaptera [B].

Makita 40V max Typ GA5050R

FLEX Typ L1400125

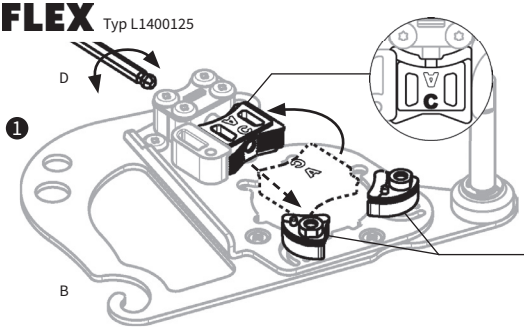

1. Zmień kierunek ustawienia górnego wspornika za pomocą klucza [D].
2. Nałóż **podkładkę [N]** na dolne wsporniki. (2 szt.)

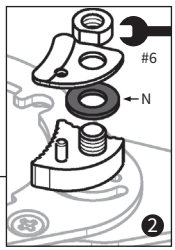

FLEX Typ L1506VR, L9-11 125, LE9-11 125, L12-11 125, L13-10 125-EC, LE14-7 125 INOX, L15-11 125, LE15-11 125, L3406VRG, LB17-11 125

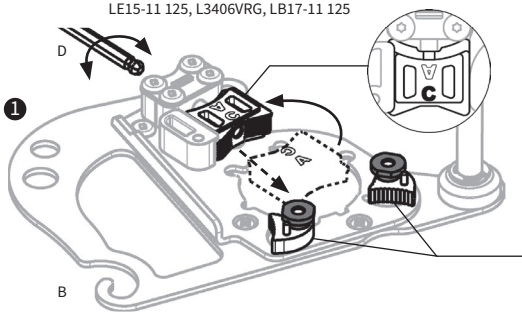

1. Zmień kierunek ustawienia górnego wspornika za pomocą klucza [D].
2. Zdemontuj nakładkę na wspornik i załóż **zacisk mocujący [P]** na dolne wsporniki. (2 szt.)

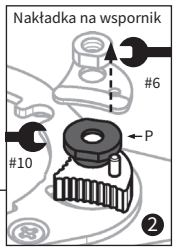

POLSKI

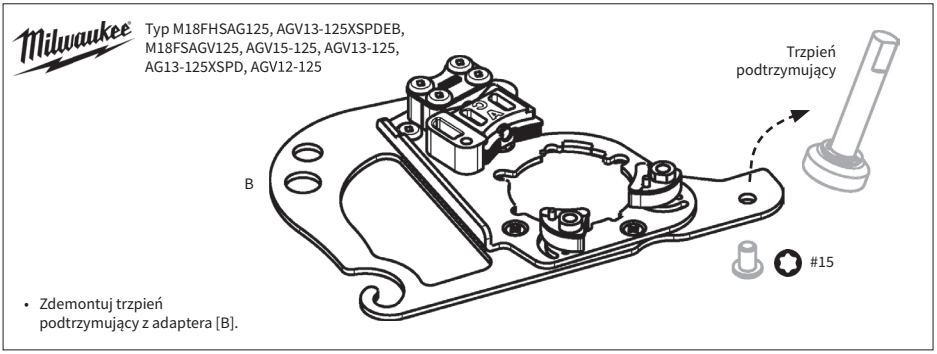

3. Zmień pozycję dolnych wsporników, gdy rozmiar przekładni D szlifierki kątowej przekracza 47 mm.

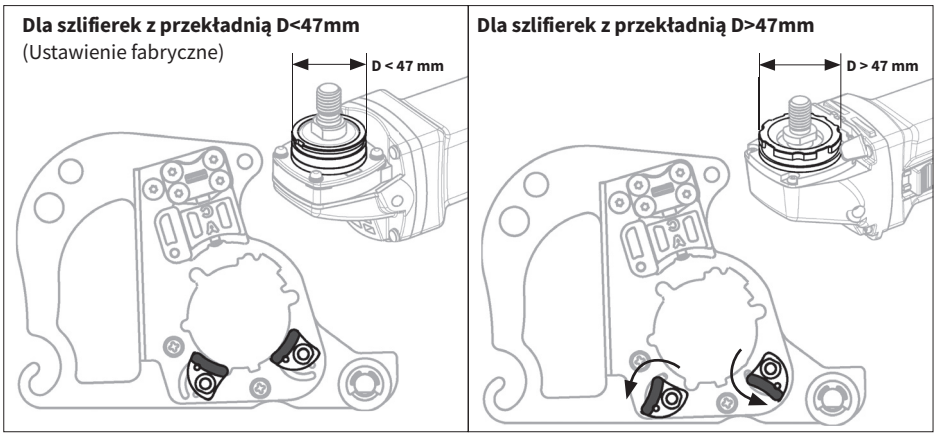

4. 4. Umieść adapter [B] na przekładni szlifierki. W przypadku niektórych szlifierek konieczne jest zamocowanie na przekładni szlifierki **płytki wyrównującej [E]** lub **płytki Milwaukee [F]**.

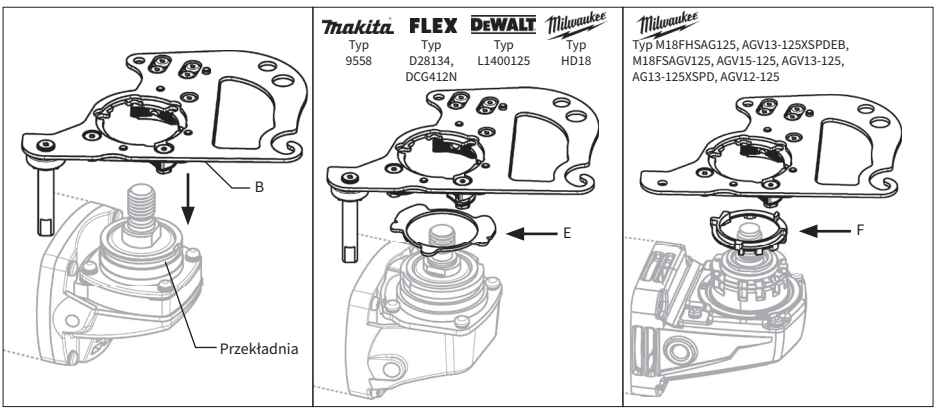

5. 5. Chwyć adapter [B] wciśnij aż do końca w miejscu wycięcia na dole.

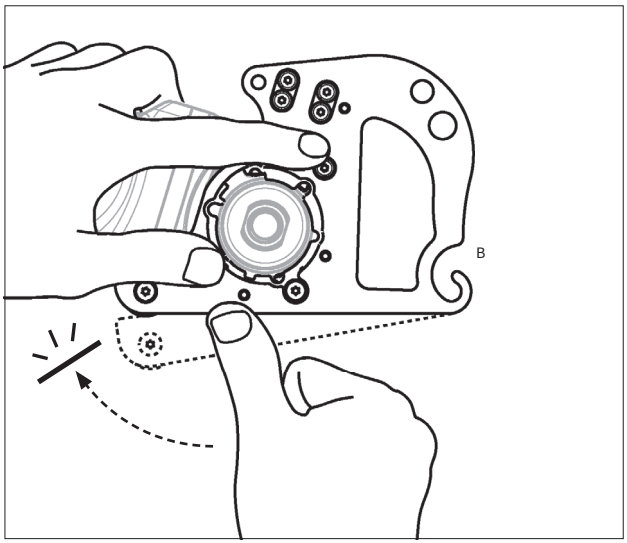

W przypadku niektórych szlifierek należy spasować kształt obudowy przekładni szlifierki z otworem środkowym adaptera [B], a następnie przytrzymać adapter od góry.

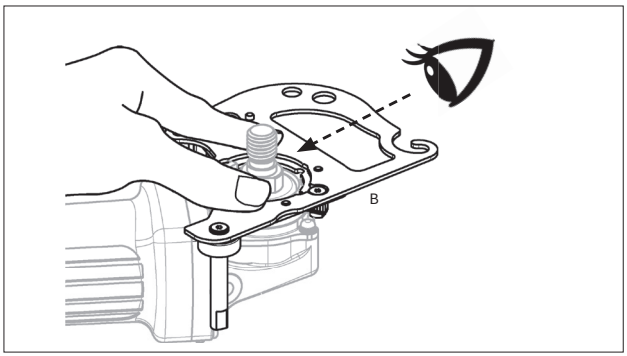

Makita Typ 9565 / GA5021 / GA5030 / GA5040 / GA5041 / DGA511 / DGA515 / DGA504 / DGA513 / DGA517

metabo Typ WPB18LTXBL125 / WB18LTXBL125 / WP18LTX125 / W18LTX125 / WEV1500-125 / WE1500-125 / WEV850-125 / WP850-125 / W850-125 / W750-125

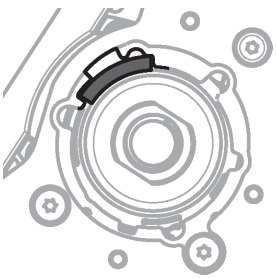

Milwaukee Typ M18FHSAG125, AGV13-125XSPDEB, M18FSAGV125, AGV15-125, AGV13-125, AG13-125XSPD, AGV12-125, AGV10-125

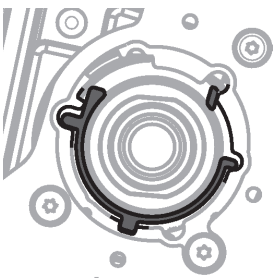

Milwaukee Typ HD28AG-125, AGV17-125, AG16-125, AG8-125, AG9-125

FLEX (STARY typ) Typ L3410FR, L3410VR

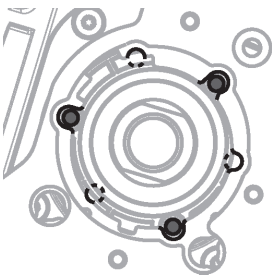

POLSKI

6. Trzymając adapter [B], dokręć mocno śrubę za pomocą klucza [D].

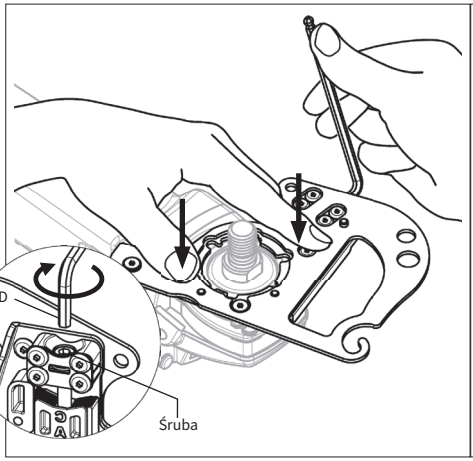

W przypadku niektórych szlifierek należy dokręcić 3 śruby, które wcześniej służyły do mocowania osłony.

Typ HD28AG-125, AGV17-125, AG16-125, AG8-125, AG9-125

FLEX (STARY typ)
Typ L3410FR, L3410VR

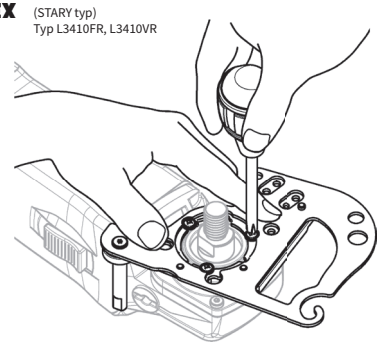

7. Nałóż na wrzeciono pierścień dystansowy [H/I/K], kołnierz podstawy [G] lub oryginalny kołnierz oraz tarczę tnącą, a następnie dokręć kluczem nakrętkę zabezpieczającą.

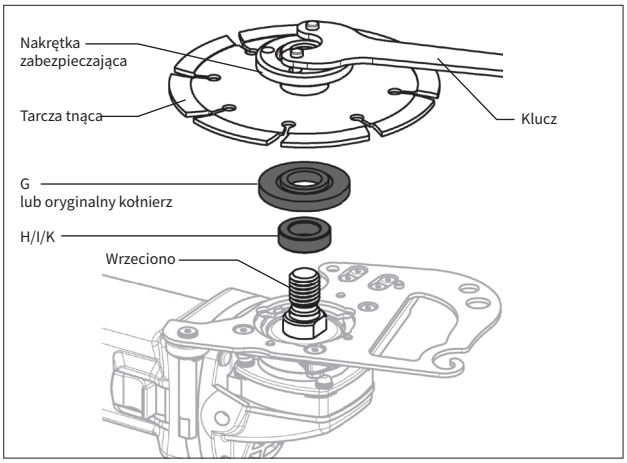

Sprawdź instrukcję montażu

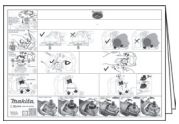

8. Umieść trzpień jednostki głównej [A] w zacisku mocującym adaptera [B].

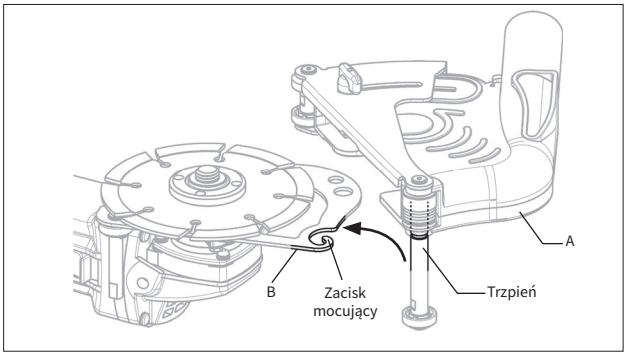

9. Obróć jednostkę główną [A] w stronę adaptera [B] wzdłuż osi trzpienia.

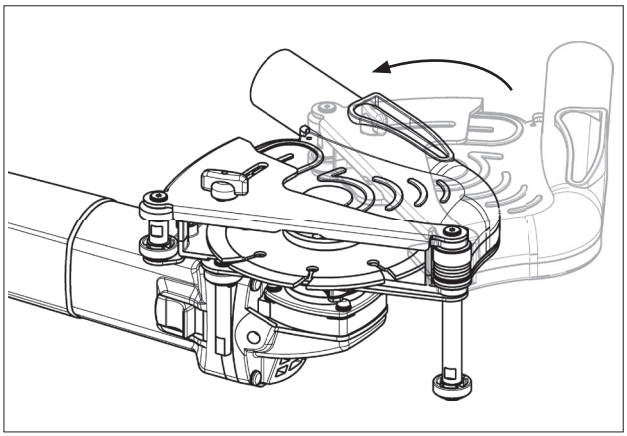

10. Dokręć śrubę [C] za pomocą klucza [D]. Sprawdź, czy tylna część adaptera [B] jest odpowiednio zamocowana za pomocą zacisku mocującego.

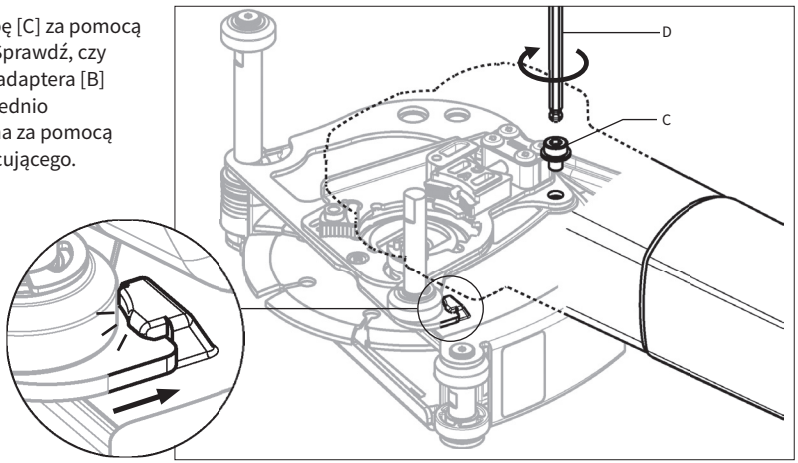

11. Chwyć jednostkę główną [A] i podłącz wąż odkurzacza do kanału odsysania pyłu za pomocą złącza [M].

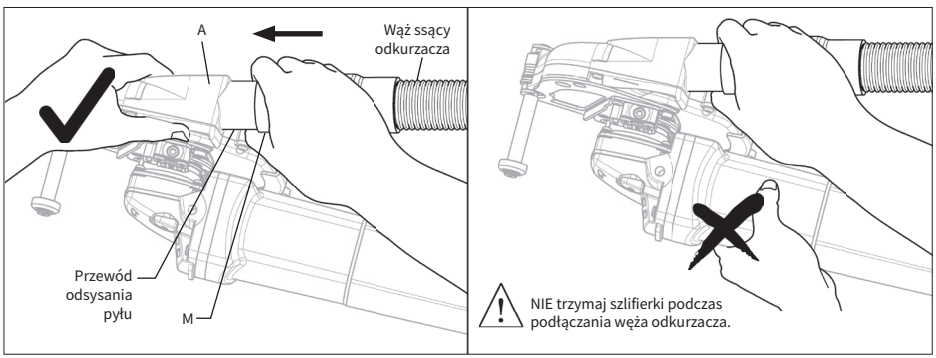

12. Dostosuj położenie pierścienia prowadnicy przy rolce przedniej do położenia tarczy tnącej.

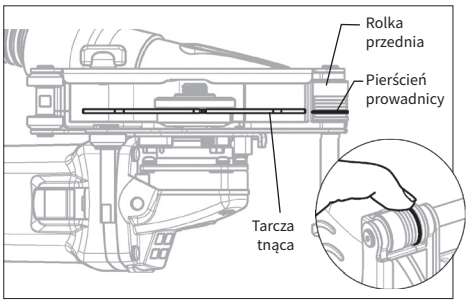

13. Zamocuj rączkę w gnieździe M8 / M10.

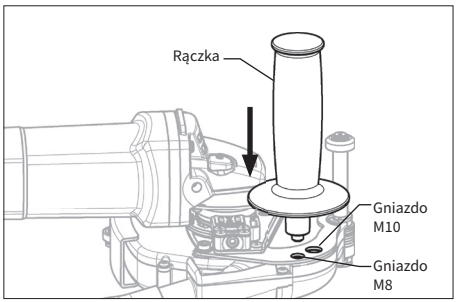

Cięcie

1. Zwolnij śrubę radełkowaną i wyreguluj położenie podstawy do wymaganej głębokości cięcia.
2. Skala pokazuje przybliżoną głębokość cięcia, gdy linia podstawy jest wyrównana ze znacznikiem prowadnicy.
3. Chwyć mocno szlifierkę kątową i rączkę.
4. Włącz odkurzacz i szlifierkę kątową.
5. Umieść rolkę przednią na materiale przeznaczonym do cięcia, a następnie ruchem posuwistym przesuń szlifierkę kątową do przodu.

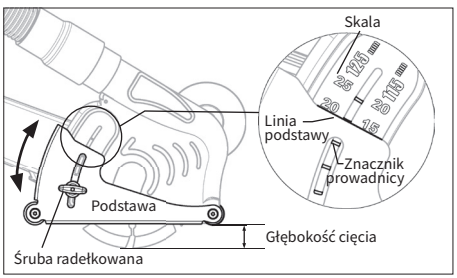

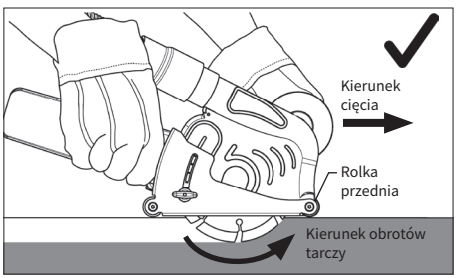

NIE NALEŻY podnosić ani cofać szlifierki kątowej, gdyż powoduje to rozprzestrzenianie się pyłu.

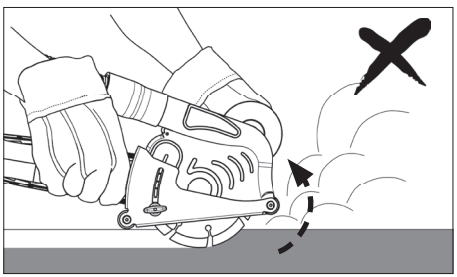

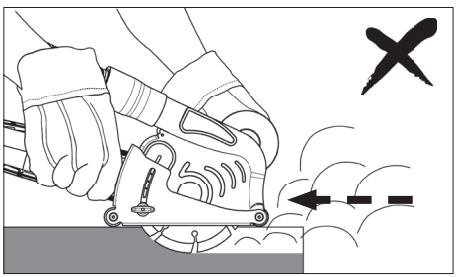

Carat Nederland B.V.
www.carat-tools.nl | www.carat-tools.com
www.carat-tools.be | www.carat-tools.dk

DPZ0200000 Porelszívás

FIGYELMEZTETÉS

- NE használja a DPZ0200000 egységet olyan kézi sarokcsiszoló géppel, amely NEM rögzíthető az útmutató utasításainak megfelelő módon.
- A DPZ0200000 kizárólag beton, kockakő és csempe vágása esetén használható. Acél és más anyagok vágása során NE használja.
- A DPZ0200000 egységet csak betonpor elszívására alkalmas porelszívóval használja.
- A DPZ0200000 kizárólag 115–125 mm-es gyémánt vágótárcsával használható. NE használja fibertárcsával és fűrészlappal.
- Használat előtt mindig ellenőrizze, hogy nem tapasztalható-e sérülés, repedés vagy alakváltozás a DPZ0200000 egységen.
- Ha repedést, sérülést vagy elhajlást tapasztal, NE használja a DPZ0200000 egységet, mert az személyi sérüléshez vezethet.
- Munkavégzés közben mindenképpen viseljen védőszemüveget, porvédő maszkot, munkavédelmi cipőt, füldugót és más személyi védőfelszerelést.
- Tartsa a DPZ0200000 egységet benzintől, oldószerektől és paraffinoktól távol.
- Vágás előtt győződjön meg arról, hogy biztonságosan befogta a munkadarabot.

A piktogramok magyarázata:


Általános figyelmeztetés.


Használat előtt olvassa el a kezelési útmutatót.


Viseljen szemvédőt.


Viseljen védőmaszkot.


Viseljen hallásvédőt.


Viseljen védőkesztyűt.

Műszaki adatok:

Modellszám	DPZ0200000
Megfelelő tárcsa	115–125 mm-es, 1,5–2,2 mm vastagságú gyémánttárcsák
Vágási mélység	5–25 mm (125 mm-es tárcsa esetén) 5–20 mm (115 mm-es tárcsa esetén)
Tömeg	690 g (főegység adapterrendszerrel)
Munkaanyag	Beton, kőtömb és csempe
Megfelelő készülékek Kézi sarokcsiszoló gépek	Makita/BOSCH/Dewalt/Milwaukee/Metabo/HiKOKI/FLEX 115–125 mm-es kézi sarokcsiszoló gépek
* A web alapján, 2022. januári állás szerint.	**NEM rögzíthető:** Makita / BOSCH: X-LOCK típus Dewalt : D28137/ DCG405FN tipus Milwaukee : AGV10-125EK, AG10-125EK, AG800-125EK típus

Áttekintés

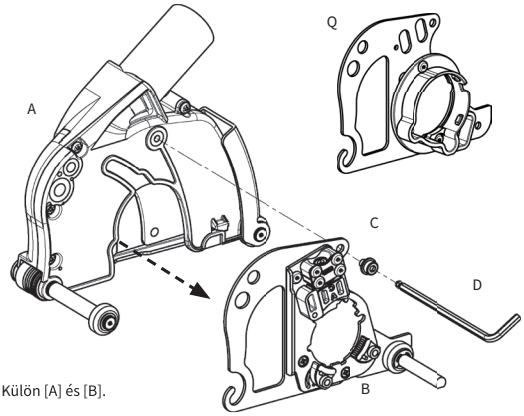

Külön [A] és [B].

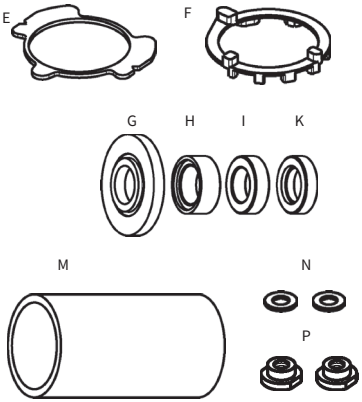

A	Főegység	B	Adapteregység	C	Csavar	D	Imbuszkulcs
E	Eltoló lemez	F	Milwaukee lemez	G	Alapkarima	H	T9,5-ös távtartó
I	T7-es távtartó	K	T6-os távtartó	M	Csatlakozó toldat	N	Alátét
P	Peremes alátét	Q	Metabo adapter				

Felszerelés

1. Válassza le a védőelemet a csiszológépről.

Tekintse át az Üzembe helyezési útmutatót.

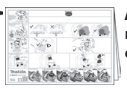

Az oktatófilm megtekintéséhez olvassa be a QR-kódot.

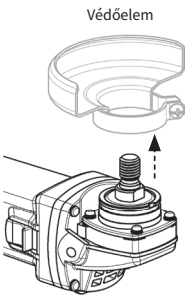

Csiszológép

2 darab		Kizárólag DCG405P2/ 406N/409NT/416N típus esetén.	
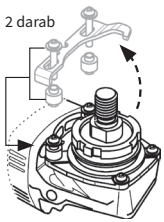	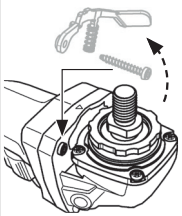	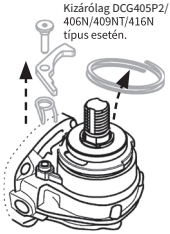	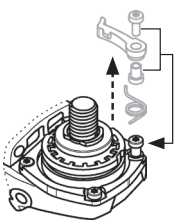
Makita 40V max GA5050R típus	BOSCH GWS18V-7 típus	DEWALT DWE4056 / 4057, DCG405P2 / 406N / 409NT / 416N típus	metabo WPB18LTXBL125 / WB18LTXBL125 / WP18LTX125 / W18LTX125 / WEV1500-125 / WE1500-125 típus

⚠ A fenti csiszológépről el kell távolítani a kart és az ahhoz kapcsolódó alkatrészeket.

2. Egyes csiszológépeknél szükség van a [B] adapteregység beállítására.

Tekintse át az Üzembe helyezési útmutatót.

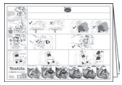

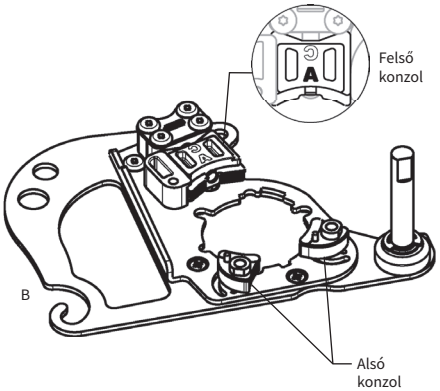

(Gyári alapbeállítás)

FLEX (RÉGI típusú) L3410FR, L3410VR típus

Milwaukee HD28AG-125, AGV17-125, AG16-125, AG8-125, AG9-125 típus

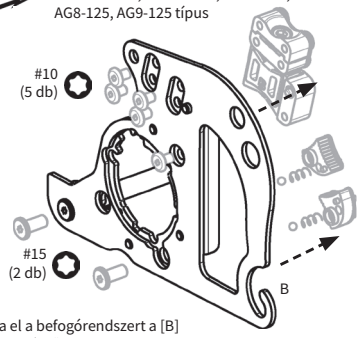

• Távolítsa el a befogórendszert a [B] adapteregységről

Makita 40V max GA5050R típus

FLEX L1400125 típus

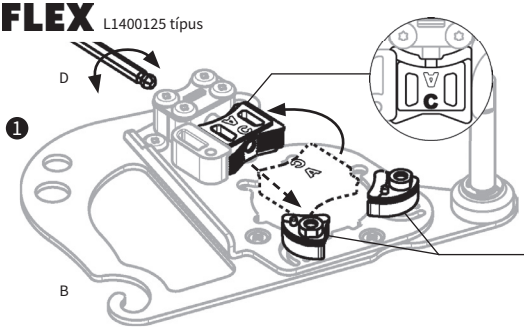

1. A [D] imbuszkulcs segítségével állítsa ellenkező irányba a felső konzolt.
2. Az alsó konzolokra helyezze el az **[N] alátétet**. (2 db)

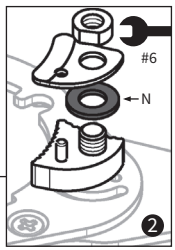

FLEX L1506VR, L9-11 125, LE9-11 125, L12-11 125, L13-10 125-EC, LE14-7 125 INOX, L15-11 125, LE15-11 125, L3406VRG, LB17-11 125 típus

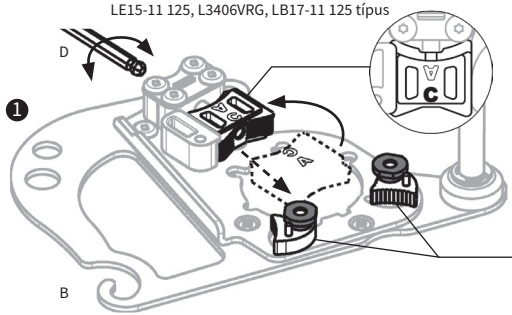

1. A [D] imbuszkulcs segítségével állítsa ellenkező irányba a felső konzolt.
2. Vegye le a konzol fedelét, majd rögzítse a **[P] peremes alátétet** az alsó konzolokhoz. (2 db)

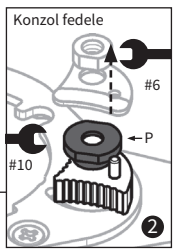

MAGYAR

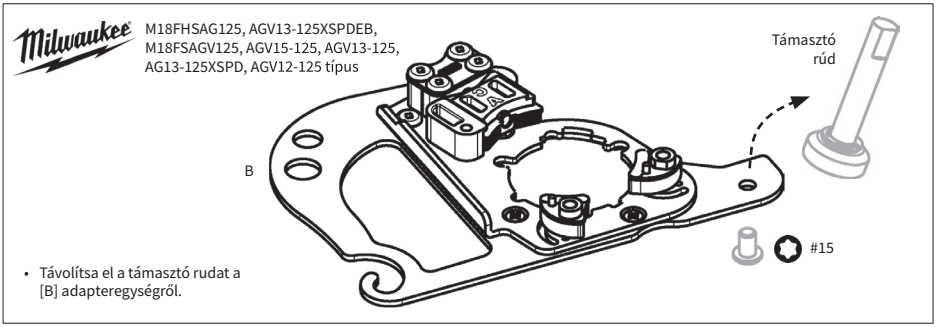

3. Ha a kézi sarokcsiszoló gép hajtóműházának átmérője (D) meghaladja a 47 mm-t, módosítsa az alsó konzolok pozícióját.

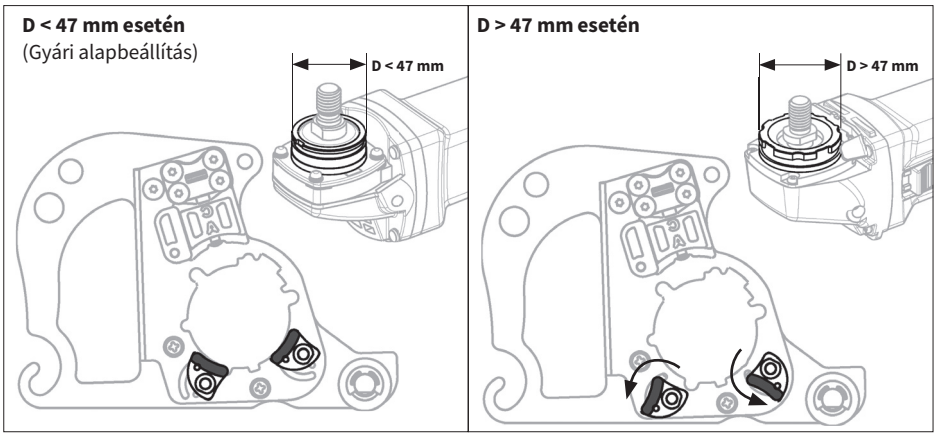

4. Helyezze a [B] adapteregységet a csiszológép hajtóműházára. Egyes csiszológépeknél **[E] eltoló lemezt** vagy **[F] Milwaukee lemezt** kell helyezni a hajtóműházra.

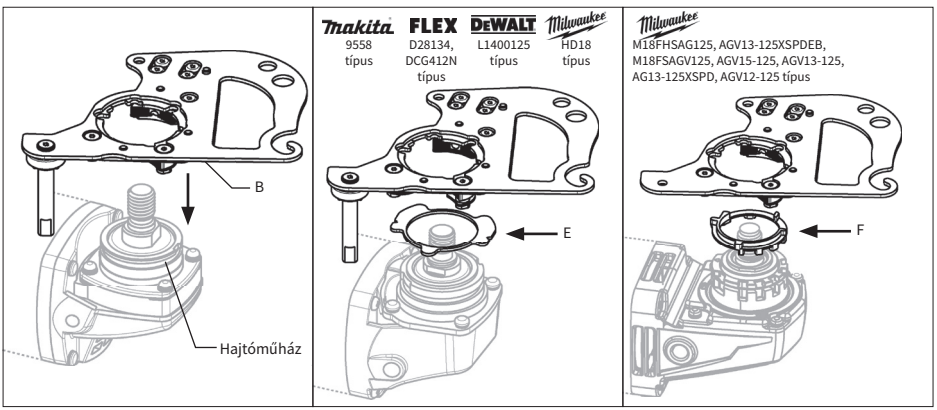

5. A [B] adapteregységet kézben tartva ütközésig nyomja be alsó bemélyedését.

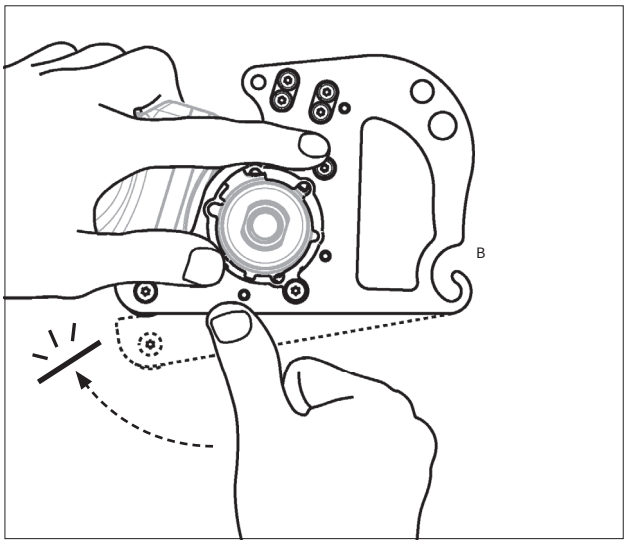

Egyes csiszológépeknél igazítsa a csiszológép hajtóműházát a [B] adapteregység középső nyílásához, majd tartsa az adapteregységet a felső részénél fogva.

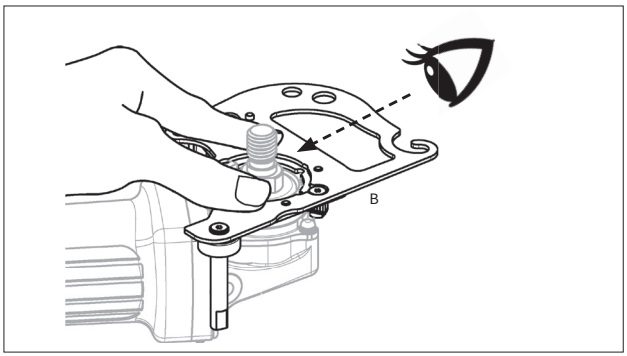

Makita 9565 / GA5021 / GA5030 / GA5040 / GA5041 / DGA511 / DGA515 / DGA504 / DGA513 / DGA517 típus

metabo WPB18LTXBL125 / WB18LTXBL125 / WP18LTX125 / W18LTX125 / WEV1500-125 / WE1500-125 / WEV850-125 / WP850-125 / W850-125 / W750-125 típus

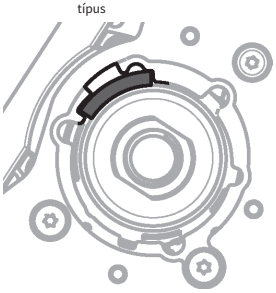

Milwaukee M18FHSAG125, AGV13-125XSPDEB, M18FSAGV125, AGV15-125, AGV13-125, AG13-125XSPD, AGV12-125, AGV10-125 típus



Milwaukee HD28AG-125, AGV17-125, AG16-125, AG8-125, AG9-125 típus

FLEX (RÉGI típusú) L3410FR, L3410VR típus



6. A [B] adapteregységet folyamatosan tartva a [D] imbuszkulccsal húzza szorosra a csavart.

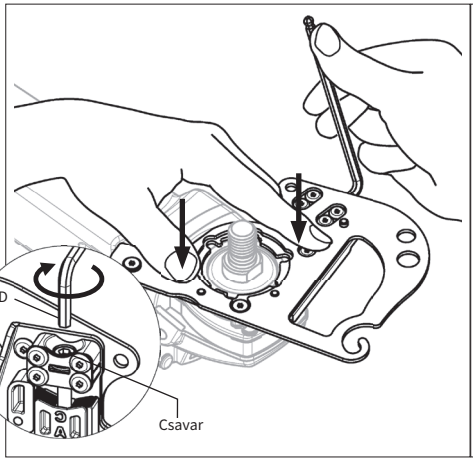

Egyes csiszológépeknél szorosra kell húzni az eredetileg a védőelem rögzítéséhez használt 3 csavart.

Milwaukee HD28AG-125, AGV17-125, AG16-125, AG8-125, AG9-125 típus

FLEX (RÉGI típusú)
Type L3410FR, L3410VR típus

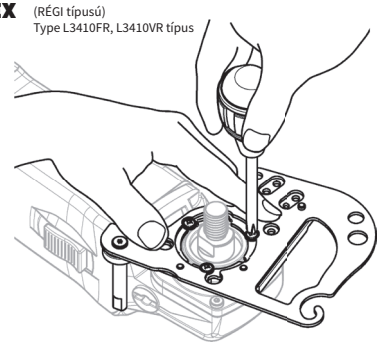

7. Helyezze a [H/I/K] távtartót, a [G] alapkarimát vagy eredeti karimát, és a tárcsát az orsóra, majd csavarkulccsal húzza szorosra a záróanyát.

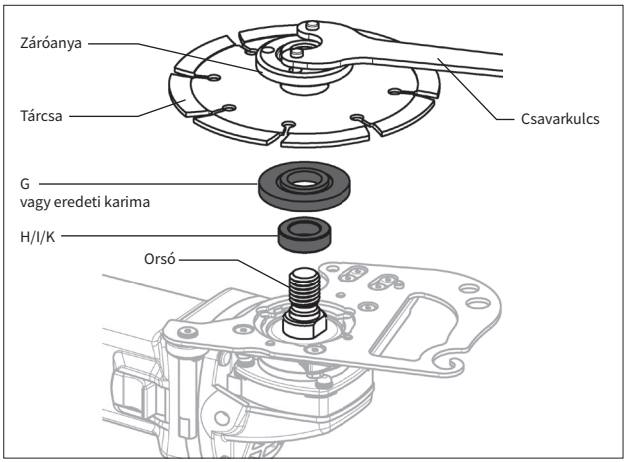

Tekintse át az Üzembe helyezési útmutatót

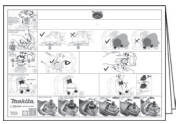

8. Akassza az [A] főegység tengelyrúdját a [B] adapteregység kampójába.

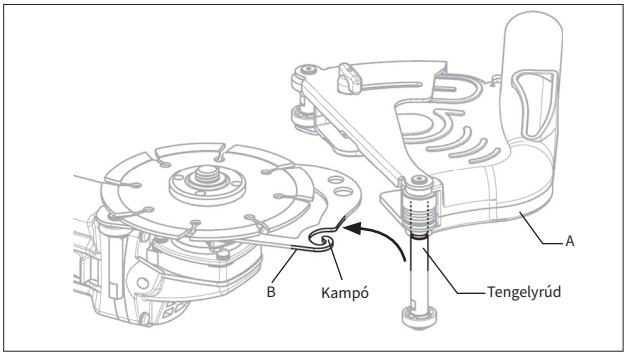

9. Fordítsa az [A] főegységet a [B] adapteregység felé a tengelyrúd körül.

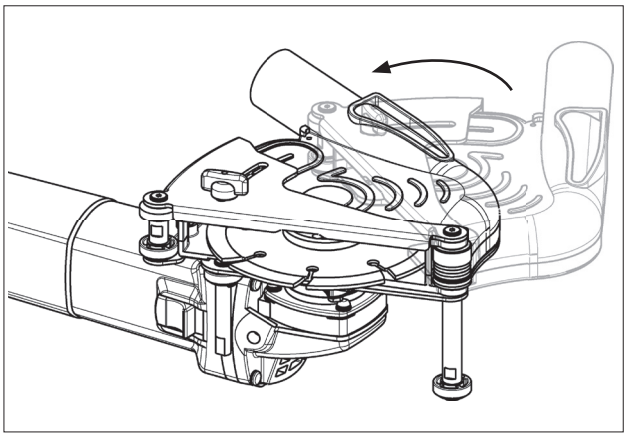

10. Húzza szorosra a [C] csavart a [D] imbuszkulccsal. Győződjön meg arról, hogy a [B] adapteregység hátsó végét biztonságosan rögzíti a kampó.

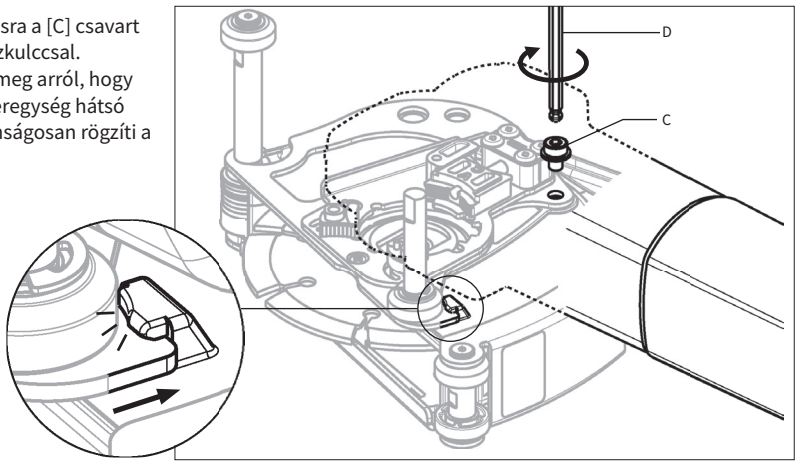

11. Az [A] főegységet kézben tartva az [M] csatlakozó toldattal csatlakoztassa a porelszívó tömlőjét a csőhöz.

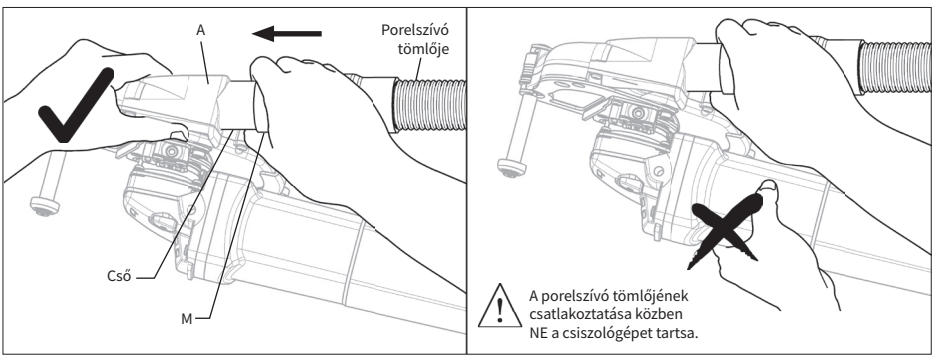

12. Igazítsa az elülső görgőn lévő vezetőgyűrűt a tárcsához.

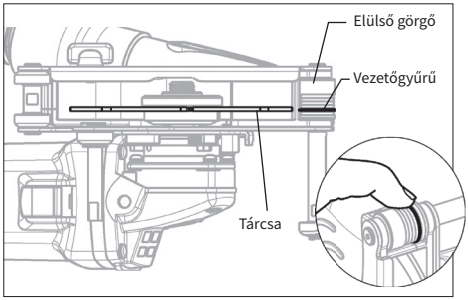

13. Rögzítse a fogókart az M8-as/M10-es nyílásba.

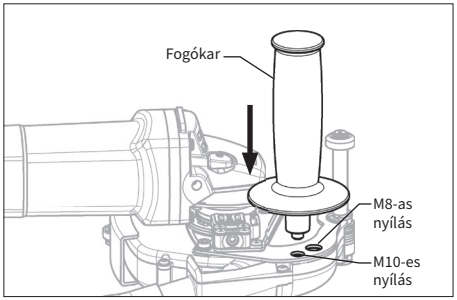

Vágás

1. Oldja ki a pillangócsavart, és igazítsa az alapot a kívánt vágási mélységhez.
2. Amikor az alapvonalat az útmutató jelöléshez igazítja, a skála kijelzi a becsült vágási mélységet.
3. Tartsa biztosan a sarokcsiszoló gépet és a fogókart.
4. Kapcsolja be a porelszívót és sarokcsiszoló gépet.
5. Helyezze az elülső görgőt az anyagra, majd óvatosan tolja előre a sarokcsiszoló gépet.

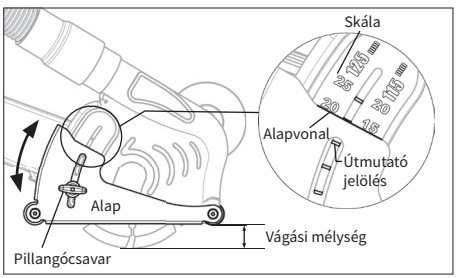

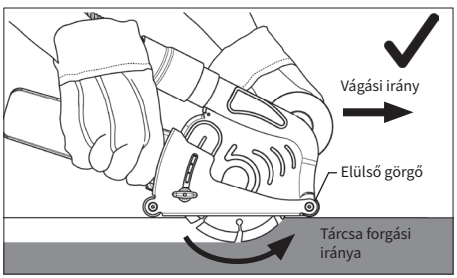

NE emelje fel és NE húzza hátra a sarokcsiszoló gépet, mert az a por szétszóródását eredményezi.

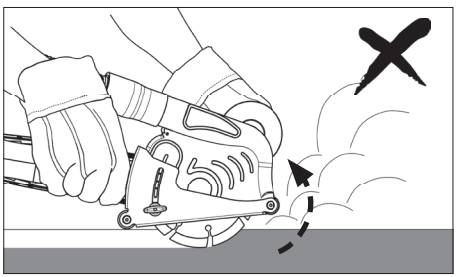

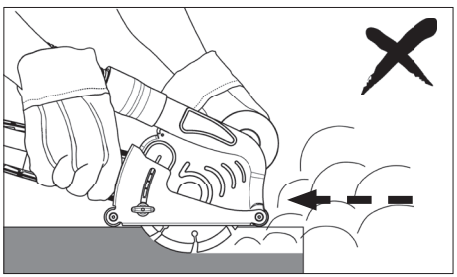

Carat Nederland B.V.
www.carat-tools.nl | www.carat-tools.com
www.carat-tools.be | www.carat-tools.dk

DPZ0200000 Extracción de polvo

ADVERTENCIAS

- NO use el DPZ0200000 con una radial en la que NO se pueda montar correctamente como se indica en el manual.
- DPZ0200000 solo se puede usar para cortar hormigón, bloques y baldosas. NO lo use para desbastar acero o cualquier otro material.
- DPZ0200000 se debe usar con un aspirador apto para el polvo de hormigón.
- DPZ0200000 es solo para discos de diamante para corte de 100 a 125 mm. NO lo use con discos abrasivos ni de sierra con punta.
- Compruebe siempre si el DPZ0200000 está dañado, agrietado o deformado antes de usarlo.
- NO use el DPZ0200000 si está agrietado, dañado o deformado, ya que podría provocar lesiones.
- Asegúrese de usar gafas protectoras, mascarilla antipolvo, calzado de protección, tapones para los oídos y otros equipos de protección individual cuando trabaje con el aparato.
- Mantenga el DPSK020000 alejado de gasolina, disolventes y parafina.
- Asegúrese de que el disco de corte esté bien fijo antes de ponerse a cortar.

Explicación de los pictogramas:


Advertencia general.


Lea las instrucciones de funcionamiento antes de su uso.


Use protección para los ojos.


Use protección respiratoria.


Use protección para los oídos.


Use guantes de protección.

Especificaciones:

Código del modelo	DPZ0200000
Disco adecuado	Discos de diamante de 115-125 mm T1 5-2.2 mm
Profundidad de corte	5-25 mm (disco de 125 mm) 5-20 mm (disco de 115 mm)
Peso	690 g (unidad principal junto al sistema adaptador)
Material a trabajar	Hormigón, bloques y baldosas
Adecuado para Radiales	Radiales de modelos pequeños de 115-125 mm de Makita / BOSCH / Dewalt / Milwaukee / Metabo / HiKOKI / FLEX
* Basado en la web con fecha de enero de 2022.	**NO se puede montar:** Makita / BOSCH: modelo X-LOCK, Dewalt : modelos D28137/ DCG405FN Milwaukee : modelos AGV10-125EK, AG10-125EK, AG800-125EK

Vista general

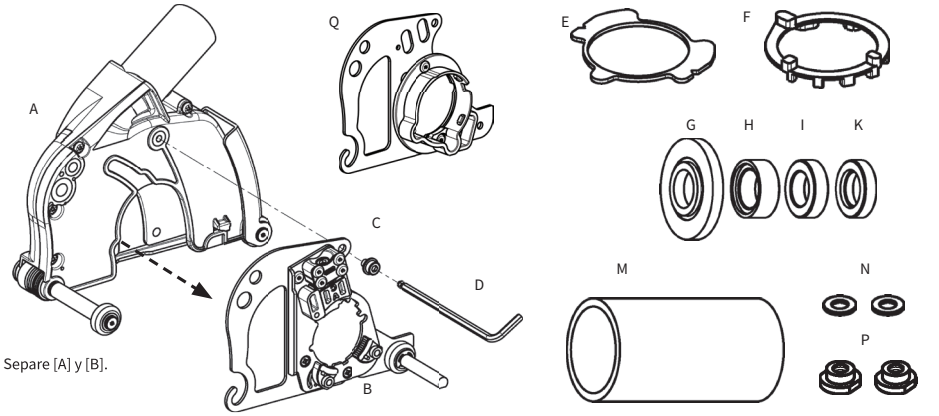

Separe [A] y [B].

A	Unidad principal	B	Unidad de adaptación	C	Tornillo	D	Llave
E	Placa de compensación	F	Placa para Milwaukee	G	Brida base	H	Espaciador T9.5
I	Espaciador T7	K	Espaciador T6	M	Junta	N	Arandela
P	Enganche	Q	Metabo adaptador				

Instalación

1. Desmonte el protector de la radial.

Consulte la guía de instalación.

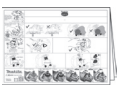

Eche un vistazo al vídeo de instrucciones mediante este código QR.

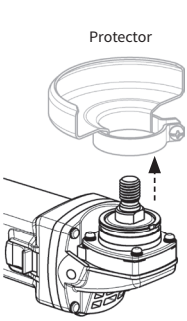

Radial

2 piezas

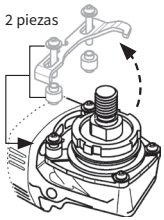

Makita 40V max Modelo GA5050R

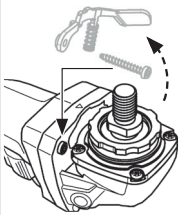

BOSCH

Modelo GWS18V-7

Solo modelos DCG405P2 / 406N / 409NT / 416N.

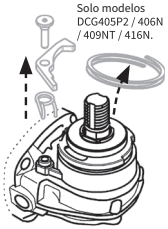

DEWALT

Modelos DWE4056 / 4057, DCG405P2 / 406N / 409NT / 416N

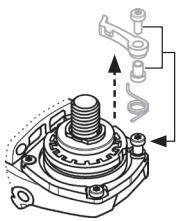

metabo

Modelos WPB18LTXBL125 / WB18LTXBL125 / WP18LTX125 / W18LTX125 / WEV1500-125 / WE1500-125

⚠ La radial de arriba tiene que tener la palanca y sus componentes correspondientes desmontados.

2. Algunas radiales necesitan prepararse para la [B] unidad de adaptación.

Consulte la guía de instalación.

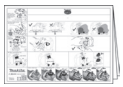

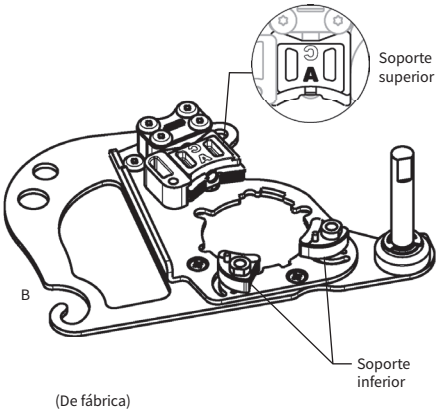

(De fábrica)

FLEX (Modelo ANTIGUO) Modelos L3410FR, L3410VR

Milwaukee Modelos HD28AG-125, AGV17-125, AG16-125, AG8-125, AG9-125

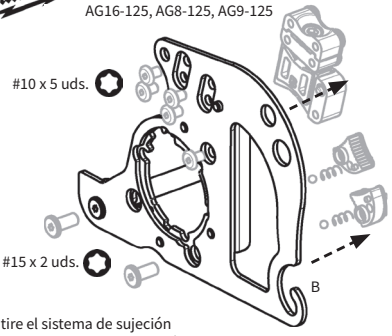

- Retire el sistema de sujeción de la [B] unidad de adaptación.

Makita 40V max Modelo GA5050R

FLEX Modelo L1400125

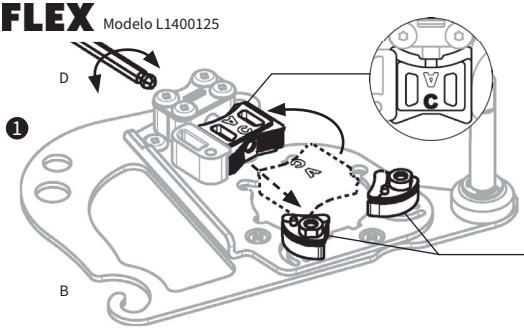

1. Cambie la dirección del soporte superior con la ayuda de la [D] llave.
2. Coloque **[N] arandelas** en los soportes inferiores. (2 uds.)

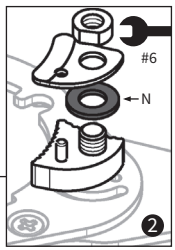

FLEX Modelos L1506VR, L9-11 125, LE9-11 125, L12-11 125, L13-10 125-EC, LE14-7 125 INOX, L15-11 125, LE15-11 125, L3406VRG, LB17-11 125

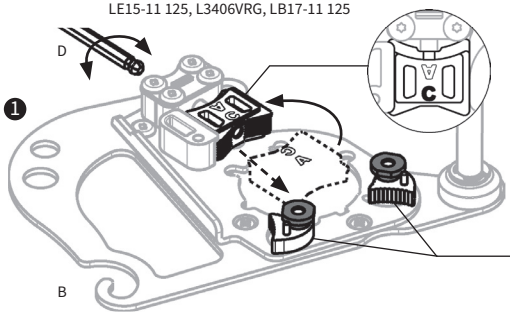

1. Cambie la dirección del soporte superior con la [D] llave.
2. Desmonte la cubierta del soporte y coloque **[P] enganches** en los soportes inferiores. (2 uds.)

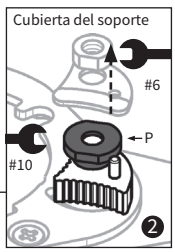

ESPAÑOL

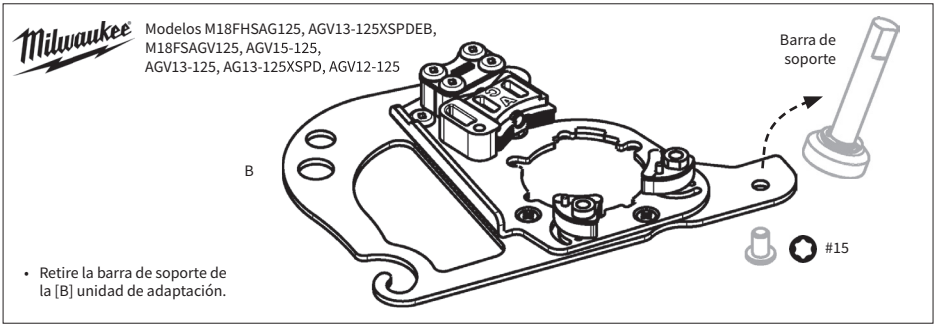

3. Cambie la posición de los soportes inferiores cuando el diámetro de la caja de engranajes de la radial sea superior a 47 mm.

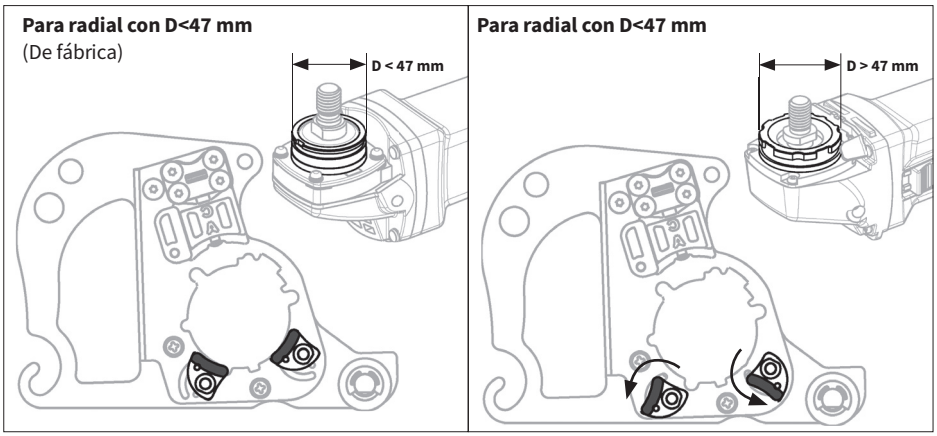

4. Coloque la [B] unidad principal en la caja de engranajes de la radial. Para algunas radiales hará falta colocar una **[E] placa de compensación** o una **[F] placa para Milwaukee**.

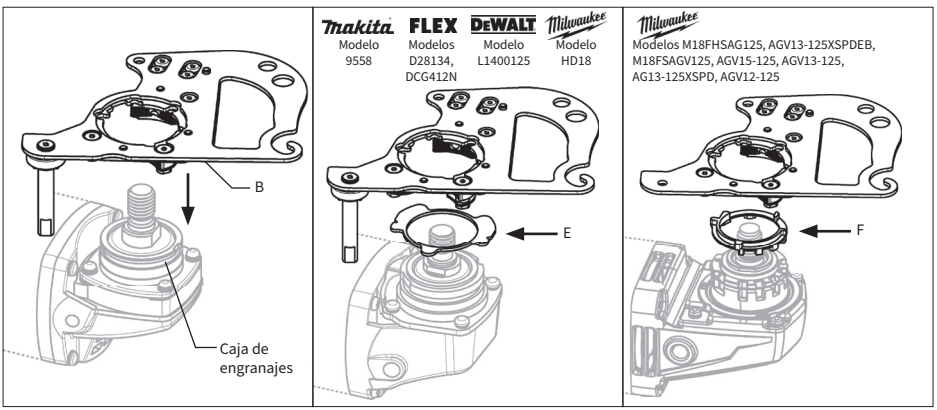

5. Sujete la [B] unidad de adaptación y empuje su pestaña por la parte inferior hasta que se detenga.

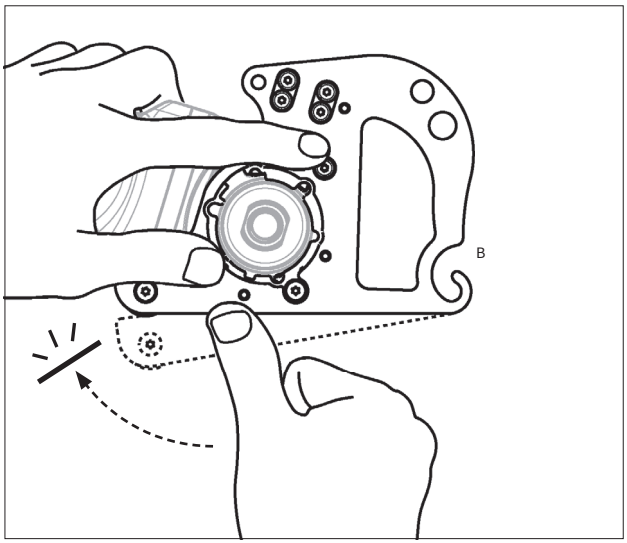

Con algunas radiales, tendrá que hacer coincidir la forma de la caja de engranajes de la radial con el agujero central de la [B] unidad de adaptación y luego sujetarla desde la parte superior.

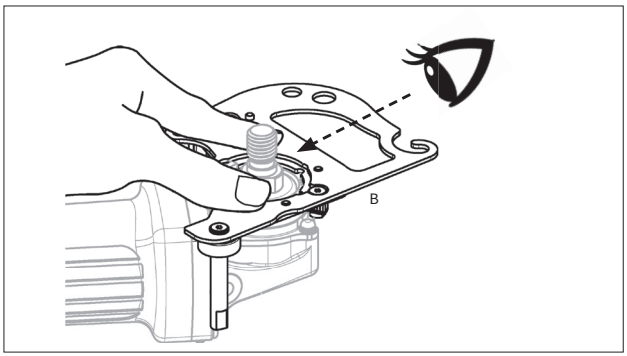

Makita Modelos 9565 / GA5021 / GA5030 / GA5040 / GA5041 / DGA511 / DGA515 / DGA504 / DGA513 / DGA517

metabo Modelos WPB18LTXBL125 / WB18LTXBL125 / WP18LTX125 / W18LTX125 / WEV1500-125 / WE1500-125 / WEV850-125 / WP850-125 / W850-125 / W750-125

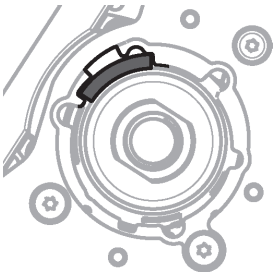

Milwaukee Modelos M18FHSAG125, AGV13-125XSPDEB, M18FSAGV125, AGV15-125, AGV13-125, AG13-125XSPD, AGV12-125, AGV10-125

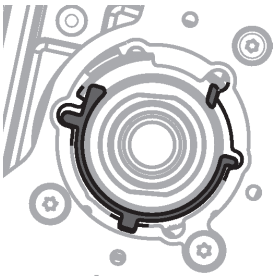

Milwaukee Modelos HD28AG-125, AGV17-125, AG16-125, AG8-125, AG9-125

FLEX (Modelo antiguo) Modelos L3410FR, L3410VR

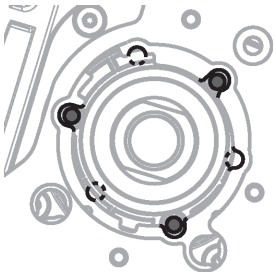

6. Siga sujetando la [B] unidad de adaptación y apriete bien el tornillo con una [D] llave.

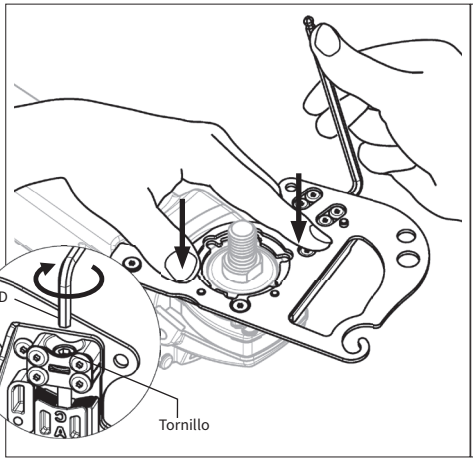

Para algunas radiales, apriete los 3 tornillos usados inicialmente para fijar el protector.

Modelos HD28AG-125, AGV17-125, AG16-125, AG8-125, AG9-125

(Modelo ANTIGUO)
Modelos L3410FR, L3410VR

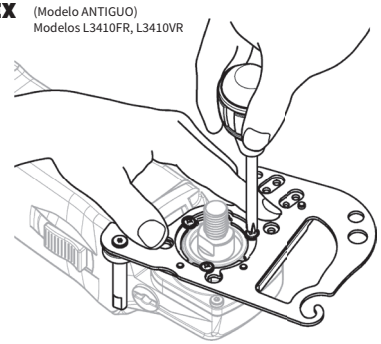

7. Coloque el [H/I/K] espaciador, la [G] brida base o la original y el disco en el eje, y luego apriete la tuerca de seguridad con la llave.

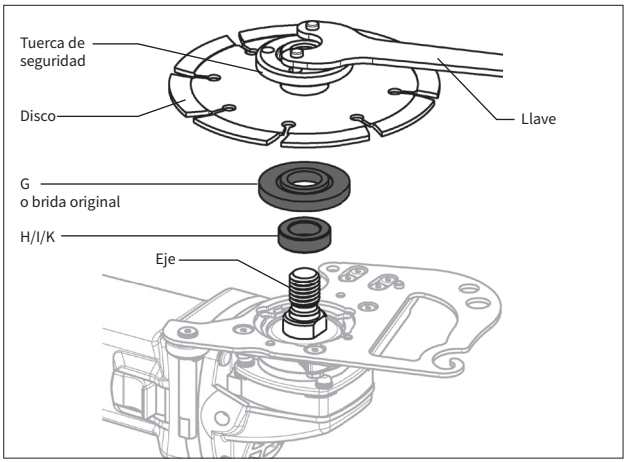

Consulte la guía de instalación

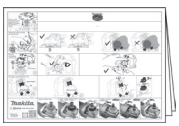

8. Introduzca el pasador de la [A] unidad principal por el gancho de la [B] unidad de adaptación.

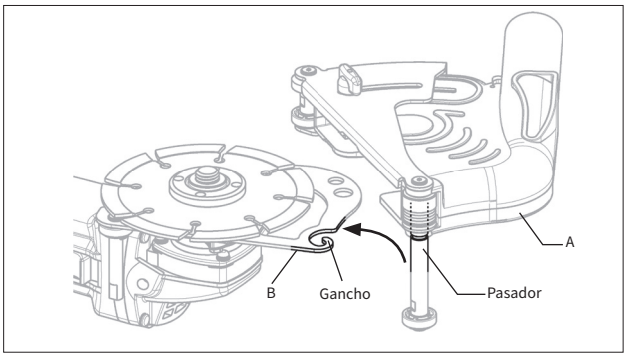

9. Gire [A] la unidad principal hacia la [B] unidad de adaptación con el pasador como eje.

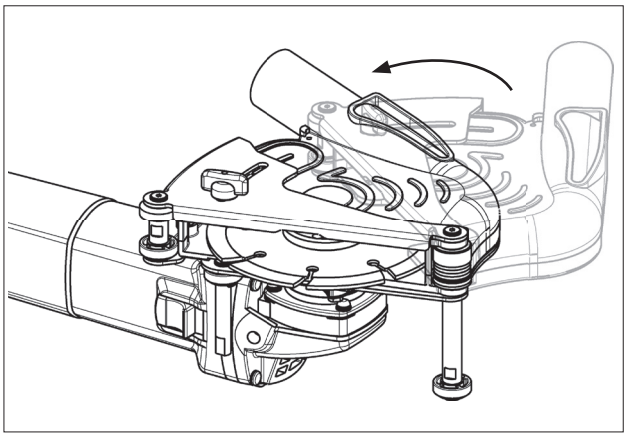

10. Apriete el [C] tornillo con una [D] llave. Asegúrese de que el extremo posterior de la [B] unidad de adaptación esté bien enganchado.

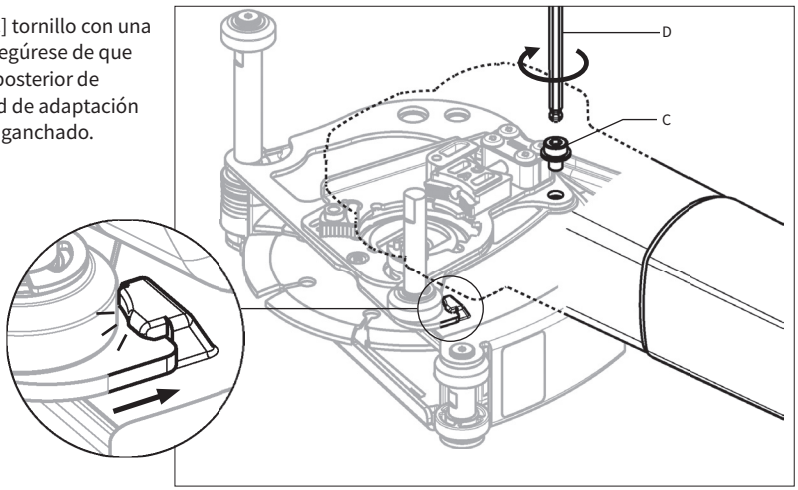

11. Sujete la [A] unidad principal y conecte el tubo de aspiración en el conducto con la [M] junta.

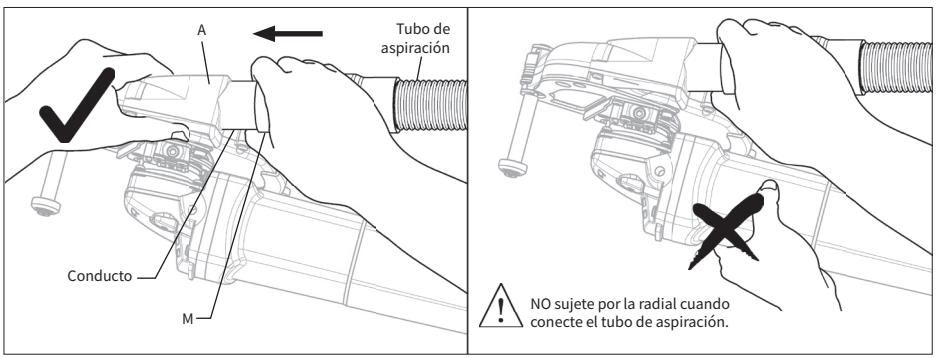

12. Ajuste la posición del anillo guía del rodillo frontal respecto a la posición del disco.

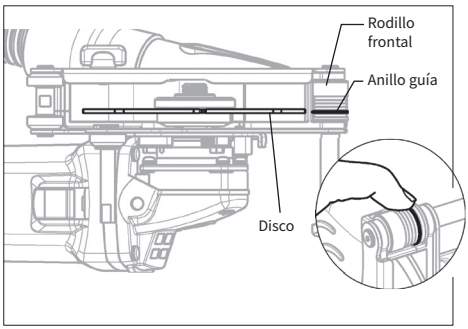

13. Monte el mango en el orificio de M8 / M10.

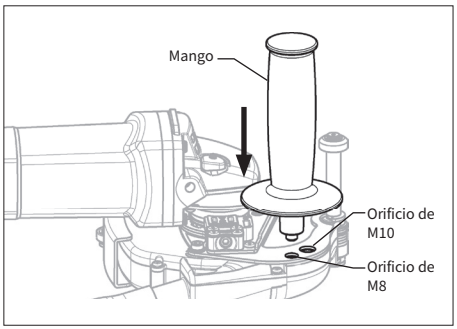

Corte

1. Afloje el tornillo de mariposa y ajuste la posición de la base hasta la profundidad de corte requerida.
2. La escala muestra la profundidad de corte aproximada cuando la línea base está alineada con la marca de referencia.
3. Sujete la radial y el mango con seguridad.
4. Encienda el interruptor del aspirador y de la radial.
5. Coloque el rodillo frontal sobre el material y luego mueva la radial hacia delante de forma lenta.

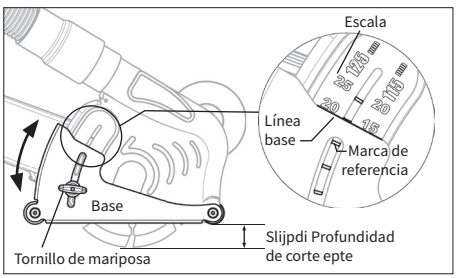

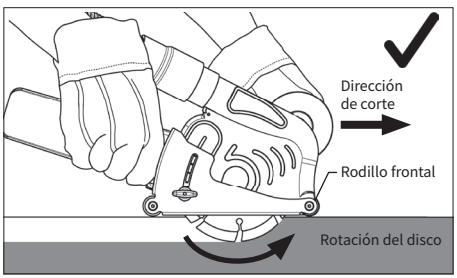

⚠ NO levante ni mueva hacia atrás la radial, ya que esto hará que el polvo se disperse.

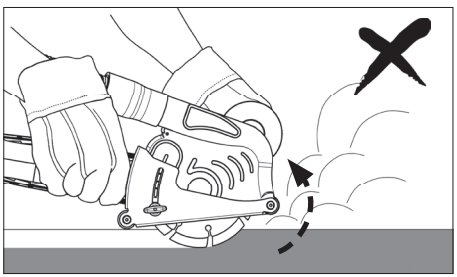

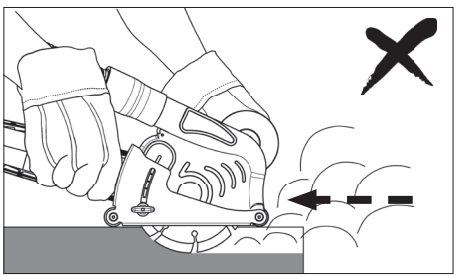

Carat Nederland B.V.
www.carat-tools.nl | www.carat-tools.com
www.carat-tools.be | www.carat-tools.dk

CARAT

DPZ0200000 Depolveratore

ATTENZIONE

- NON utilizzare il DPZ0200000 con la smerigliatrice angolare che NON può essere montata correttamente come indicato nel presente manuale.
- DPZ0200000 è adatto solo al taglio di cemento, blocchi e piastrelle. NON utilizzare per tagliare acciaio o altri materiali.
- DPZ0200000 deve essere utilizzato con l'aspiratore adatto alla polvere di cemento.
- DPZ0200000 è solo per lame diamantate da 115-125 mm. NON utilizzare con ruote abrasive o lame ribaltate.
- Controllare sempre che il DPZ0200000 non presenti danni, crepe o deformazioni prima dell'uso.
- NON utilizzare il DPZ0200000 se è incrinato, danneggiato o piegato, poiché potrebbe causare lesioni.
- Assicurarsi di indossare occhiali protettivi, maschera antipolvere, calzature protettive, tappi per le orecchie e altri dispositivi di protezione durante il lavoro.
- Tenere DPZ0200000 lontano da benzina, solventi e paraffina.
- Assicurarsi che il materiale da taglio sia saldamente fissato prima del taglio.

Legenda dei simboli:


Avvertenze generali.


Leggere le istruzioni prima dell'uso.


Indossare i dispositivi di protezione per gli occhi.


Indossare i dispositivi di protezione delle vie respiratorie.


Indossare i dispositivi di protezione dell'udito.


Indossare i guanti protettivi.

Specifiche:

Codice modello	DPZ0200000
Lama compatibile	Lame diamantate 115-125 mm T 1,5-2,2 mm
Profondità di taglio	5-25 mm (lama da 125 mm) - 5-20 mm (lama da 115 mm)
Peso	690 grammi (unità principale con sistema di adattamento)
Materiale di lavoro	Calcestruzzo, blocchi e piastrelle
Smerigliatrici angolari compatibili	Piccola smerigliatrice angolare classe 115-125 mm Makita / BOSCH / Dewalt / Milwaukee / Metabo / HiKOKI / FLEX
* Basato sul web da gennaio 2022.	**NON può essere montato:** Makita / BOSCH: typo X-LOCK, Dewalt : typo D28137/ DCG405FN Milwaukee : typo AGV10-125EK, AG10-125EK, AG800-125EK

Panoramica

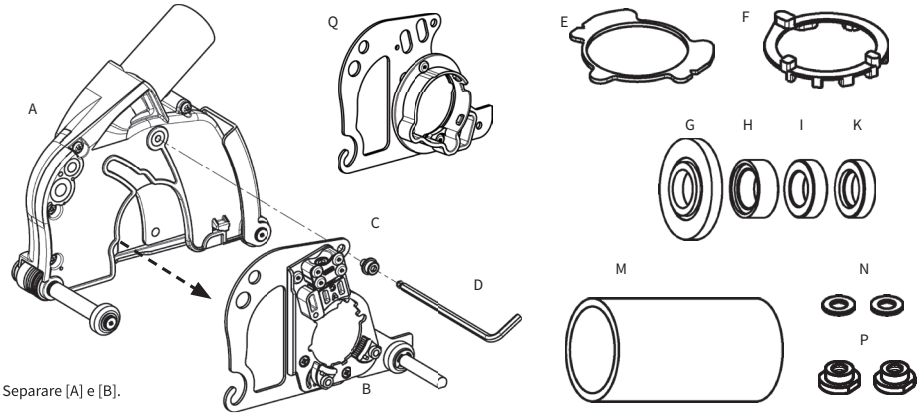

Separare [A] e [B].

A	Unità principale	B	Unità di adattamento	C	Bullone	D	Chiave
E	Piastra offset	F	Piastra Milwaukee	G	Flangia di base	H	Distanziatore T9.5
I	Distanziatore T7	K	Distanziatore T6	M	Giunto	N	Rondella
P	Gancio	Q	Metabo adattatore				

Installazione

1. Staccare la protezione dalla smerigliatrice.

Consultare la guida all'installazione.

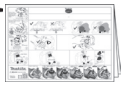

Scansionare questo codice QR per visualizzare il video di istruzioni.

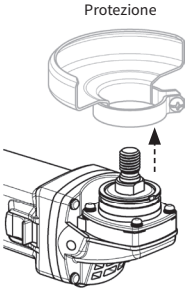

Smerigliatrice

2 set

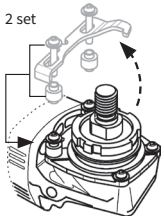

Makita 40V max typo GA5050R

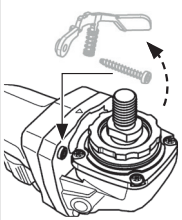

BOSCH

Typo GWS18V-7

Solo per tipo DCG405P2 / 406N / 409NT / 416N.

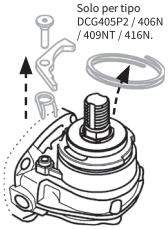

DEWALT

Typo DWE4056 / 4057, DCG405P2 / 406N / 409NT / 416N

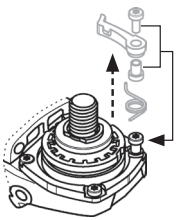

metabo

Typo WPB18LTXBL125 / WB18LTXBL125 / WP18LTX125 / W18LTX125 / WEV1500-125 / WE1500-125

⚠ È necessario staccare la leva e i relativi componenti dalla smerigliatrice soprastante.

2. Alcune smerigliatrici necessitano di preparazione per l'unità di adattamento [B].

Fare riferimento alla guida di installazione.

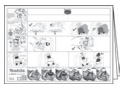

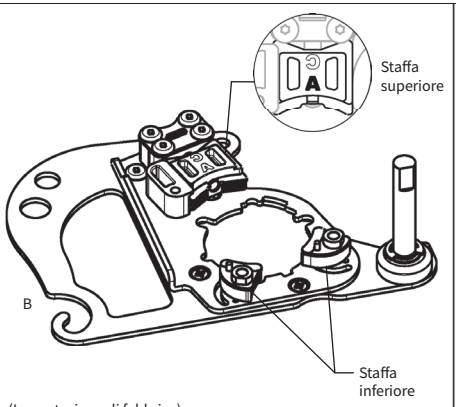

(Impostazione di fabbrica)

FLEX (VECCHIO tipo) typo L3410FR, L3410VR

Milwaukee Typo HD28AG-125, AGV17-125, AG16-125, AG8-125, AG9-125

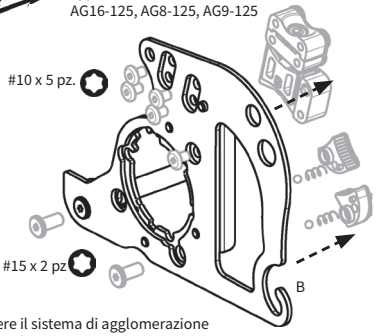

• Togliere il sistema di agglomerazione dall'unità di adattamento [B].

Makita 40V max Typo GA5050R

FLEX Typo L1400125

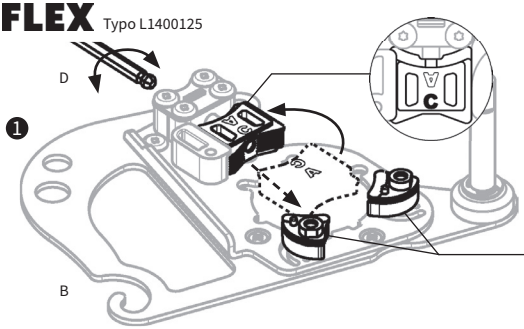

1. Cambiare la direzione della staffa superiore agendo sulla chiave [D].
2. Aggiungere la **rondella [N]** nelle staffe inferiori. (2 pz)

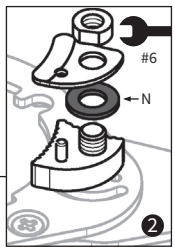

FLEX Typo L1506VR, L9-11 125, LE9-11 125, L12-11 125, L13-10 125-EC, LE14-7 125 INOX, L15-11 125, LE15-11 125, L3406VRG, LB17-11 125

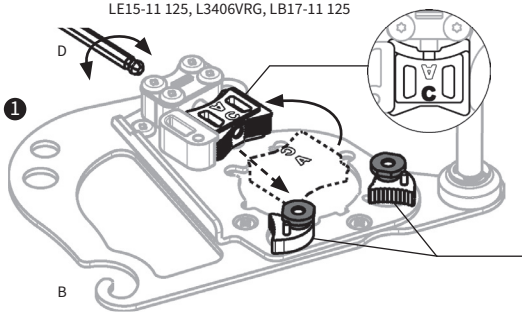

1. Cambiare la direzione della staffa superiore agendo sulla chiave [D].
2. Staccare la copertura della staffa e fissare il **gancio [P]** alle staffe inferiori. (2 pz)

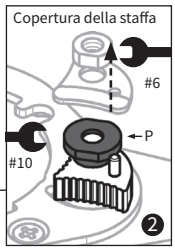

ITALIANO

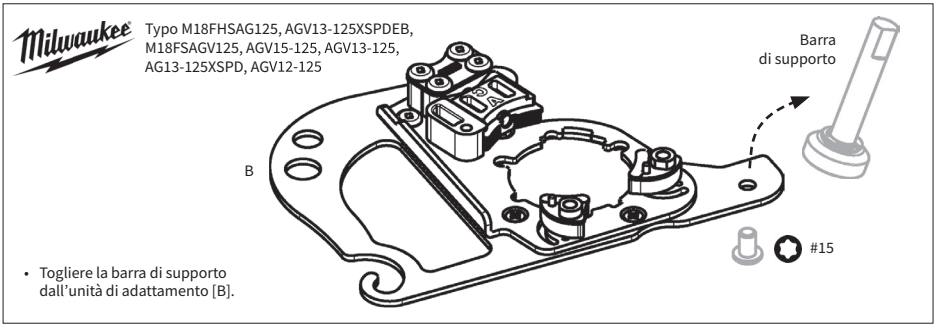

3. Commutare la posizione delle staffe inferiori quando la dimensione del carter D della smerigliatrice angolare è superiore a 47 mm.

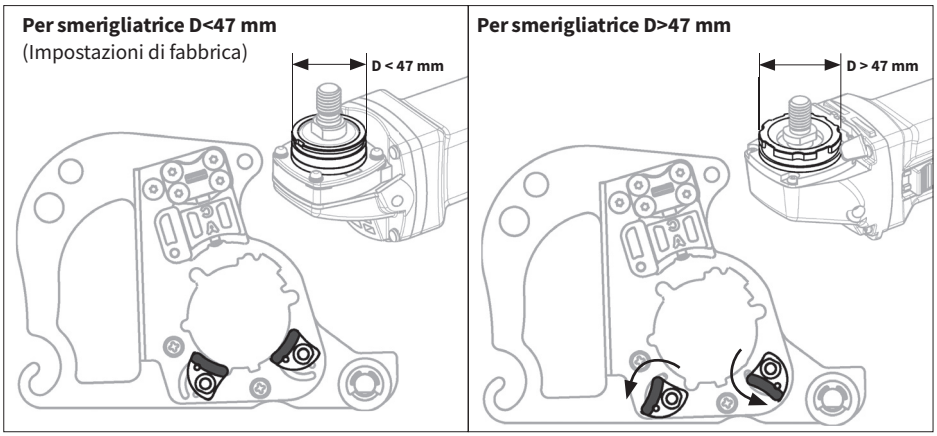

4. Posizionare l'unità di adattamento [B] sul carter della smerigliatrice. Per alcune smerigliatrici, è necessario posizionare la **piastra offset [E]** o la **piastra Milwaukee [F]** sul carter.

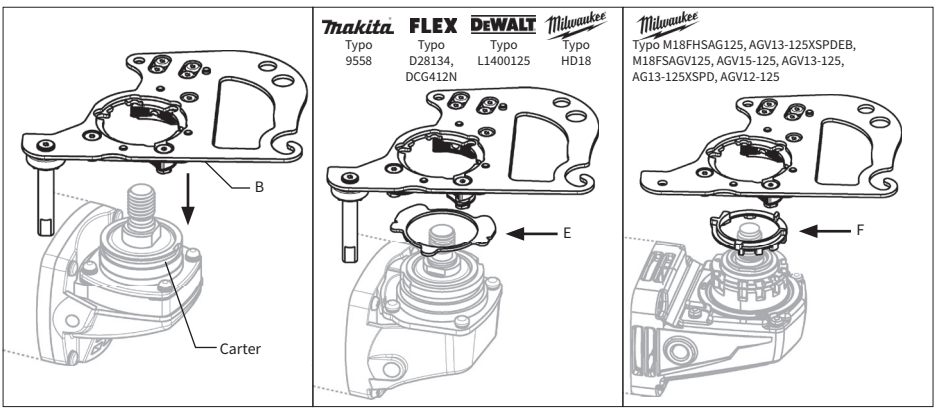

5. Tenere l'unità di adattamento [B] e spingere l'ammaccatura in basso finché non si ferma.

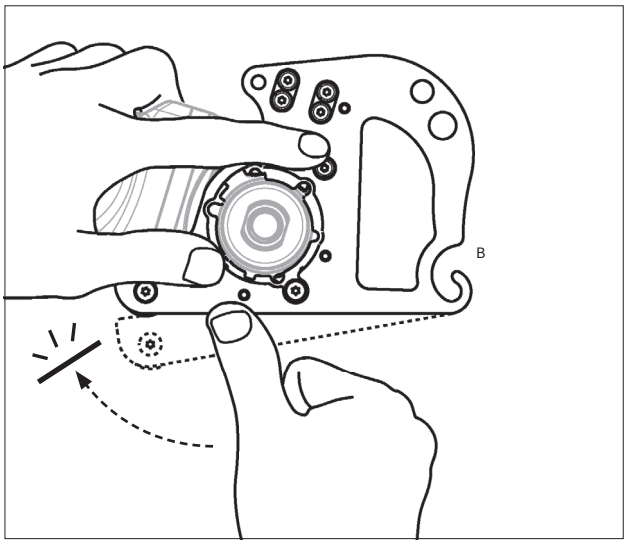

Per alcune smerigliatrici, è necessario far coincidere la forma del carter della smerigliatrice con il foro centrale dell'unità di adattamento [B] e tenerla dall'alto.

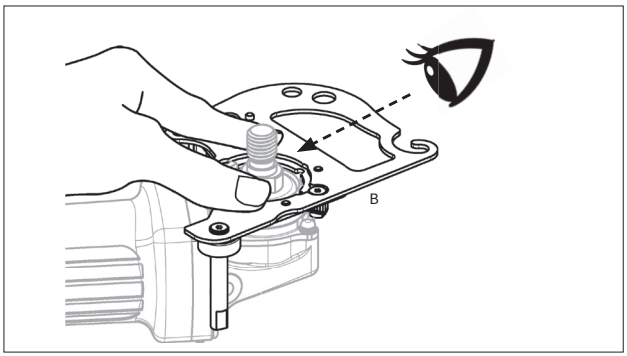

Makita Typo 9565 / GA5021 / GA5030 / GA5040 / GA5041 / DGA511 / DGA515 / DGA504 / DGA513 / DGA517

metabo Typo WPB18LTXBL125 / WB18LTXBL125 / WP18LTX125 / W18LTX125 / WEV1500-125 / WE1500-125 / WEV850-125 / WP850-125 / W850-125 / W750-125

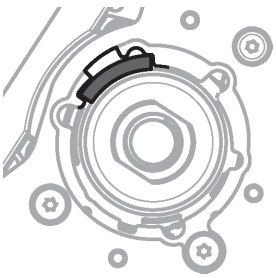

Milwaukee Typo M18FHSAG125, AGV13-125XSPDEB, M18FSAGV125, AGV15-125, AGV13-125, AG13-125XSPD, AGV12-125, AGV10-125

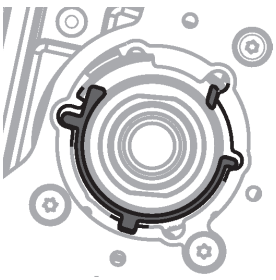

Milwaukee Typo HD28AG-125, AGV17-125, AG16-125, AG8-125, AG9-125

FLEX (VECCHIO tipo) Typo L3410FR, L3410VR

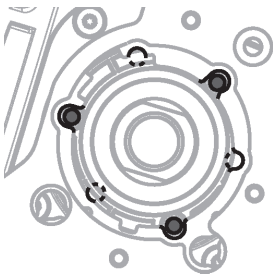

6. Continuare a tenere l'unità di adattamento [B]e serrare saldamente il bullone con la chiave [D].

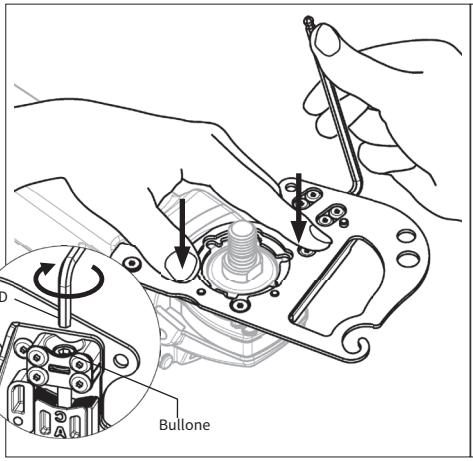

Per alcune smerigliatrici, è necessario serrare le 3 viti originariamente utilizzate per fissare la protezione.

Milwaukee Typo HD28AG-125, AGV17-125, AG16-125, AG8-125, AG9-125

FLEX (VECCHIO tipo)
Typo L3410FR, L3410VR

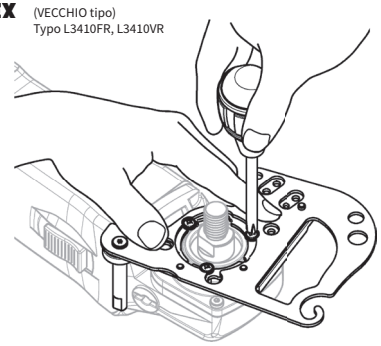

7. Impostare il distanziatore [H/I/K], la flangia base [G] o la flangia originale e la lama nel mandrino, quindi serrare il dado di bloccaggio con la chiave.

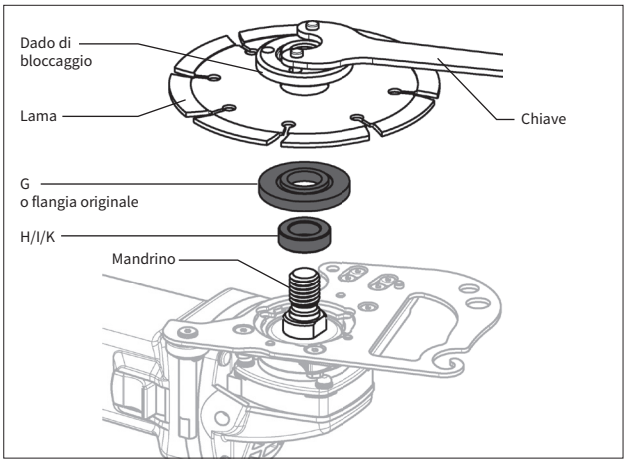

Fare riferimento alla guida d'installazione

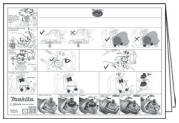

8. Agganciare l'albero dell'unità principale [A] al gancio dell'unità di adattamento [B].

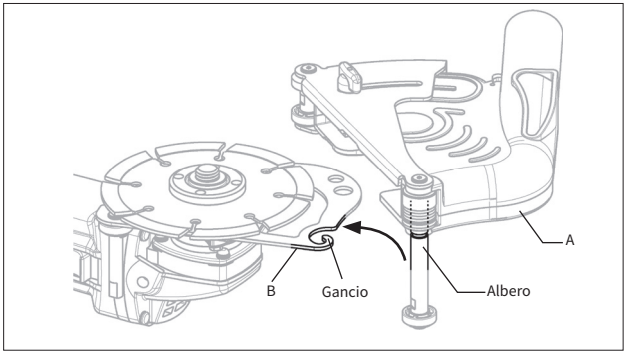

9. Ruotare l'unità principale [A] verso l'unità di adattamento [B] con l'albero come asse.

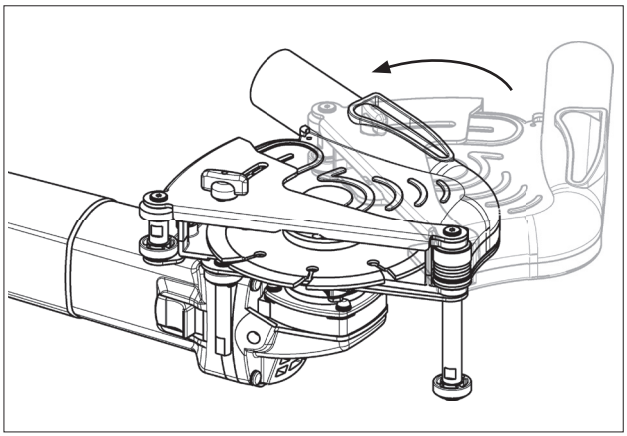

10. Serrare il bullone [C] con la chiave [D]. Assicurarsi che l'estremità posteriore dell'unità di adattamento [B] sia agganciata saldamente.

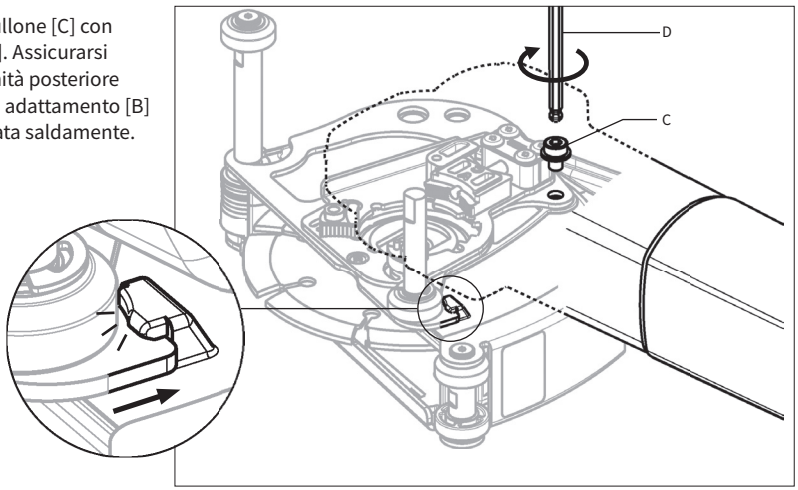

11. Tenere l'unità principale [A] e collegare il tubo di aspirazione al condotto con il giunto [M].

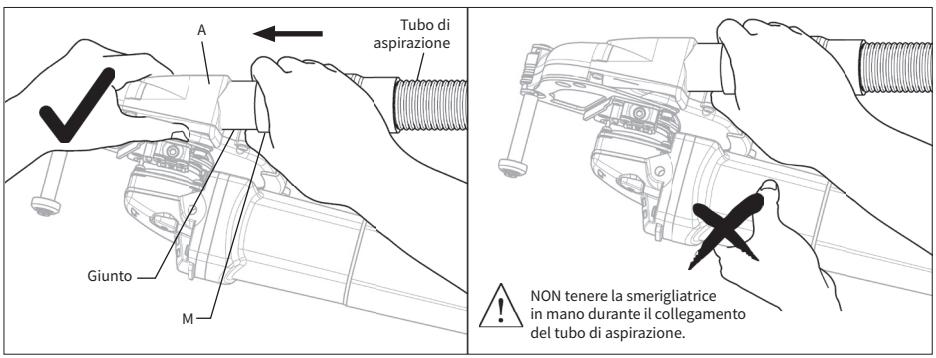

12. Regolare la posizione dell'anello di guida del rullo anteriore con quella della lama.

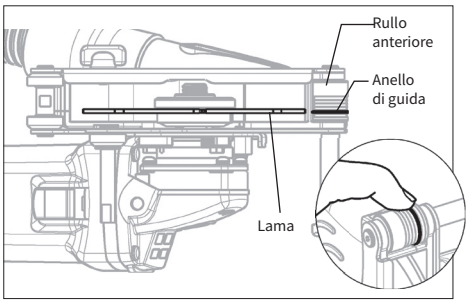

13. Collegare l'impugnatura all'attacco M8 / M10.

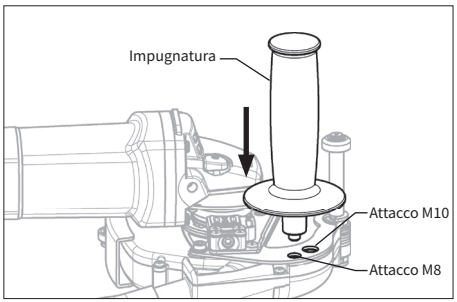

Taglio

1. Rilasciare la vite a testa zigrinata e regolare la posizione della base alla profondità di taglio desiderata.
2. La scala indica la profondità di taglio approssimativa quando la linea di base è allineata con il segno di guida.
3. Tenere saldamente la smerigliatrice angolare e l'impugnatura.
4. Accendere l'interruttore dell'aspiratore e della smerigliatrice angolare.
5. Posizionare il rullo anteriore sul materiale, quindi far avanzare lentamente la smerigliatrice angolare.

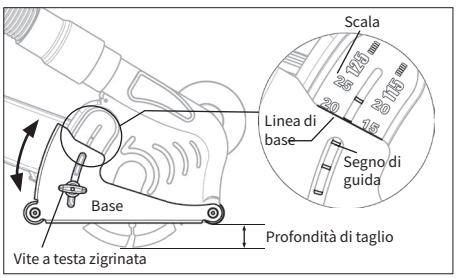

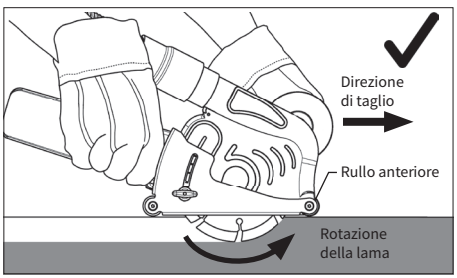

⚠ NON sollevare o spostare all'indietro la smerigliatrice angolare per non disperdere la polvere.

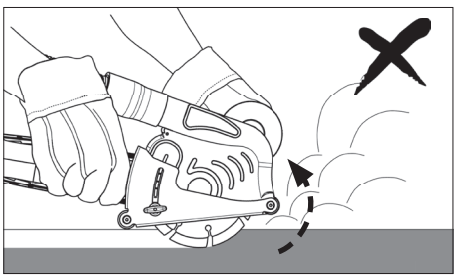

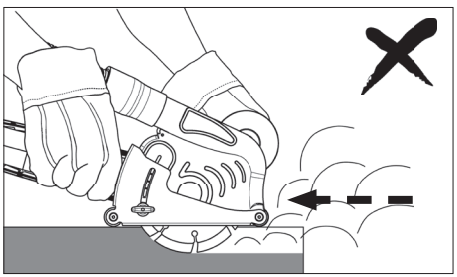

Carat Nederland B.V.
www.carat-tools.nl | www.carat-tools.com
www.carat-tools.be | www.carat-tools.dk

CARAT

CARAT

www.carat-tools.nl | www.carat-tools.com | ww.carat-tools.be | www.carat-tools.dk